# VPA 125-2,4-1 LCD



Zuluftanlagen im kompakten schallund wärmeisolierten Gehäuse, mit Elektro-Heizregister

- Leistungsaufnahme des Nachheizregisters: 2400
- Schalldruckpegel LpA bei 3 m: 28
- Filter: G4
- Schallgedämmtes Gehäuse
- Nachheizregister: Elektrisch
- Steuerung: Fernbedienung
- Gehäusematerial: Verzinkter Stahl

| | Maßeinheit | VPA 125-2,4-1 LCD |
|---|---|---|
| Stutzengröße | mm | 125 |
| Phasen | - | 1 |
| Minimale Versorgungsspannung | V | 230 |
| Maximale Versorgungsspannung | V | 230 |
| Netzfrequenz | Hz | 50 |
| Nennleistung | W | 75 |
| Leistungsaufnahme des Nachheizregisters | W | 2400 |
| Stromaufnahme | A | 10.4 |
| Maximaler Volumenstrom bei 50 Hz | m³/h | 285 |
| Drehzahl bei 50 Hz | - | 2800 |
| Schalldruckpegel LpA bei 3 m | dB(A) | 28 |
| Gewicht | kg | 50 |
| Filter | - | G4 |
| Maximale Fördermitteltemperatur | °C | 55 |
| Minimale Fördermitteltemperatur | °C | -25 |
| Maximale Lufttemperatur der Umgebung | °C | 40 |
| Schutzart | - | IP22 |
| Maximale Luftfeuchtigkeit der Umgebung | % | 80 |
| Motorschutzart | - | IP44 |

## Abmessungen

| ØD | B | B1 | H | L | L1 |
|---|---|---|---|---|---|
| 124 | 382 | 421.5 | 408 | 800 | 647 |

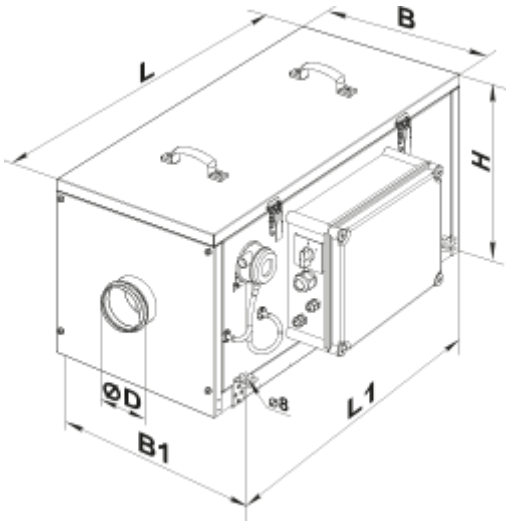


## Zubehör

### Für runde Kanäle

| Produktname | Foto | Beschreibung |
|---|---|---|
| SR 125/600 |  | Schalldämpfer aus verzinktem Stahl, gefüllt mit nicht brennbarem schallabsorbierendem Material |
| SR 125/900 |  | Schalldämpfer aus verzinktem Stahl, gefüllt mit nicht brennbarem schallabsorbierendem Material |
| SR 125/1200 |  | Schalldämpfer aus verzinktem Stahl, gefüllt mit nicht brennbarem schallabsorbierendem Material |
| SRF 125/600 |  | Schalldämpfer aus Aluminiumlegierung, gefüllt mit nicht brennbarem schallabsorbierendem Material |
| SRF 125/900 |  | Schalldämpfer aus Aluminiumlegierung, gefüllt mit nicht brennbarem schallabsorbierendem Material |
| SRF 125/2000 |  | Schalldämpfer aus Aluminiumlegierung, gefüllt mit nicht brennbarem schallabsorbierendem Material |

### Für runde Kanäle

| Produktname | Foto | Beschreibung |
|---|---|---|

| | | |
|---|---|---|
| KOM 125 |  | Rückschlagklappe mit federbelasteten Platten zur Absperrung des Luftstroms in runden Lüftungsrohren |
| KRV 125 |  | Luftklappen zur automatischen Luftstromregelung in runden Lüftungsrohren |

### Für runde Kanäle

| Produktname | Foto | Beschreibung |
|---|---|---|
| VVG 125 | 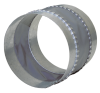 | Flexible Anti-Vibrations-Verbinder für Rundrohre |

### Sonstiges Zubehör

| Produktname | Foto | Beschreibung |
|---|---|---|
| SF 335x322x70 G4 |  | Panel filter G4 |