VPA 200-6,0-3 LCD



Zuluftanlagen im kompakten schallund wärmeisolierten Gehäuse, mit Elektro-Heizregister

- Leistungsaufnahme des Nachheizregisters: 6000
- Schalldruckpegel LpA bei 3 m: 30
- Filter: G4
- Schallgedämmtes Gehäuse
- Nachheizregister: Elektrisch
- Steuerung: Fernbedienung
- Gehäusematerial: Verzinkter Stahl

	Maßeinheit	VPA 200-6,0-3 LCD
Stutzengröße	mm	200
Phasen	-	3
Minimale Versorgungsspannung	V	400
Maximale Versorgungsspannung	V	400
Netzfrequenz	Hz	50
Nennleistung	W	193
Leistungsaufnahme des Nachheizregisters	W	6000
Stromaufnahme	A	8.7
Maximaler Volumenstrom bei 50 Hz	m³/h	810
Drehzahl bei 50 Hz	-	2780
Schalldruckpegel LpA bei 3 m	dB(A)	30
Gewicht	kg	52
Filter	-	G4
Maximale Fördermitteltemperatur	°C	55
Minimale Fördermitteltemperatur	°C	-25
Maximale Lufttemperatur der Umgebung	°C	40
Schutzart	-	IP22
Maximale Luftfeuchtigkeit der Umgebung	%	80
Motorschutzart	-	IP44

Abmessungen

ØD	B	B1	H	L	L1
199	487	526.5	513	835	684

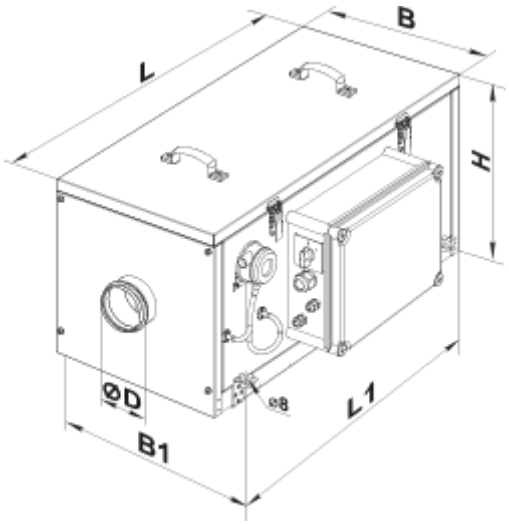

Zubehör

Für runde Kanäle

Produktname	Foto	Beschreibung
SR 200/600		Schalldämpfer aus verzinktem Stahl, gefüllt mit nicht brennbarem schallabsorbierendem Material
SR 200/900		Schalldämpfer aus verzinktem Stahl, gefüllt mit nicht brennbarem schallabsorbierendem Material
SR 200/1200		Schalldämpfer aus verzinktem Stahl, gefüllt mit nicht brennbarem schallabsorbierendem Material
SRF 200/600		Schalldämpfer aus Aluminiumlegierung, gefüllt mit nicht brennbarem schallabsorbierendem Material
SRF 200/900		Schalldämpfer aus Aluminiumlegierung, gefüllt mit nicht brennbarem schallabsorbierendem Material
SRF 200/2000		Schalldämpfer aus Aluminiumlegierung, gefüllt mit nicht brennbarem schallabsorbierendem Material

Für runde Kanäle

Produktname	Foto	Beschreibung

KOM 200		Rückschlagklappe mit federbelasteten Platten zur Absperrung des Luftstroms in runden Lüftungsrohren
KRV 200		Luftklappen zur automatischen Luftstromregelung in runden Lüftungsrohren

Für runde Kanäle

Produktname	Foto	Beschreibung
VVG 200	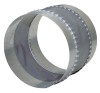	Flexible Anti-Vibrations-Verbinder für Rundrohre

Sonstiges Zubehör

Produktname	Foto	Beschreibung
SF 439x428x70 G4		Panel filter G4