VS 400 EC

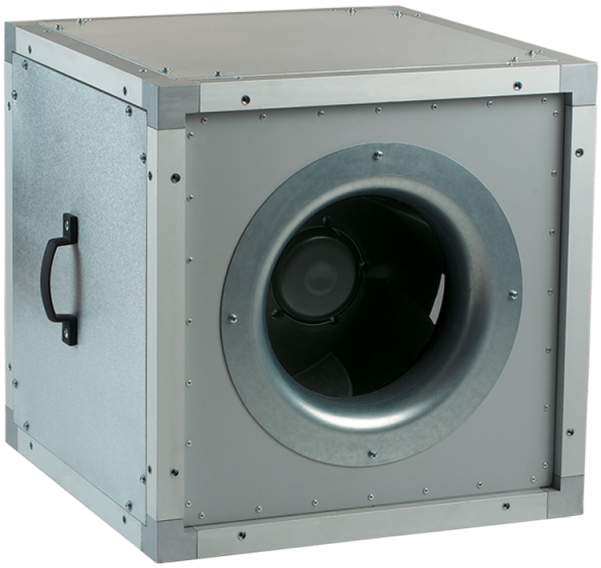

Radiale Rohrventilatoren mit rückwärts gekrümmten Laufradschaufeln mit wärmeund schallisoliertem Gehäuse

- Max. Förderleistung: 5660
- Schalldruckpegel LpA @ 3 m: 39
- Schalldämmung
- Motortyp: EC
- Laufradtyp: Centrifugal backward curved blades
- Gehäusematerial: Aluzinc
- In jeder Position

	Maßeinheit	VS 400 EC
Luftkanalgröße	mm	400
Speed	-	1
Versorgungsspannung min	V	200
Versorgungsspannung max	V	277
Frequenz der Netzversorgung	Hz	50/60
Leistung	W	500
Stromaufnahme	A	2.2
Max. Förderleistung	m^3/h	5660
Schalldruckpegel LpA @ 3 m	dB(A)	39
Gewicht	kg	42.2
Fördermitteltemperatur max	°C	50
Fördermitteltemperatur min	°C	-25
Schutzart	-	IPX4

Abmessungen

A
670

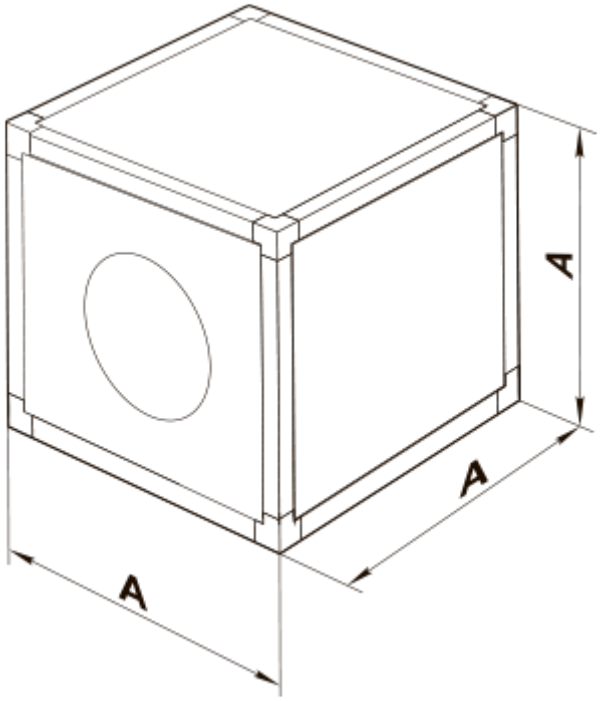
A
A
A