VS 450 EC

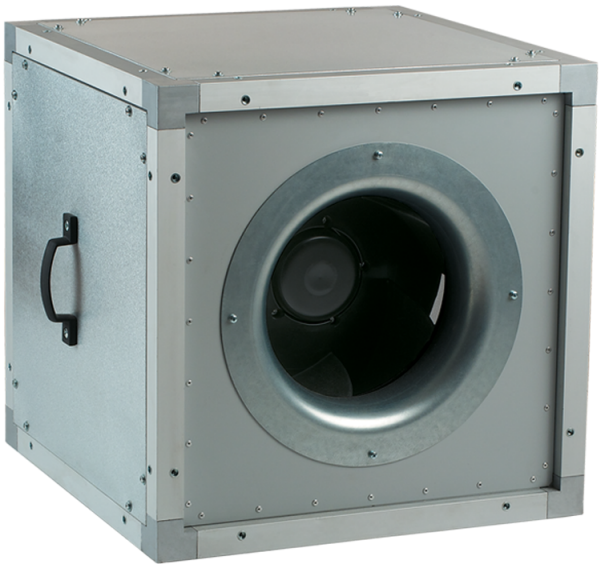

Radial-Rohrventilatoren im Schallschutzgehäuse mit EC-Motoren

- Schalldruckpegel LpA bei 3 m: 50
- Schallgedämmtes Gehäuse
- Laufradtyp: Radiallaufrad mit rückwärts gekrümmten Schaufeln
- Gehäusematerial: Aluzink
- In beliebiger Position

	Maßeinheit	VS 450 EC
Stutzengröße	mm	450
Phasen	-	1
Minimale Versorgungsspannung	V	200
Maximale Versorgungsspannung	V	277
Netzfrequenz	Hz	50/60
Nennleistung	W	750
Stromaufnahme	A	3.3
Maximaler Volumenstrom bei 50 Hz	m³/h	6800
Drehzahl bei 50 Hz	-	1440
Schalldruckpegel LpA bei 3 m	dB(A)	50
Gewicht	kg	46.3
Maximale Fördermitteltemperatur	°C	60
Minimale Fördermitteltemperatur	°C	-25
Schutzart	-	IPX4
Material des Laufrads	-	Plastik

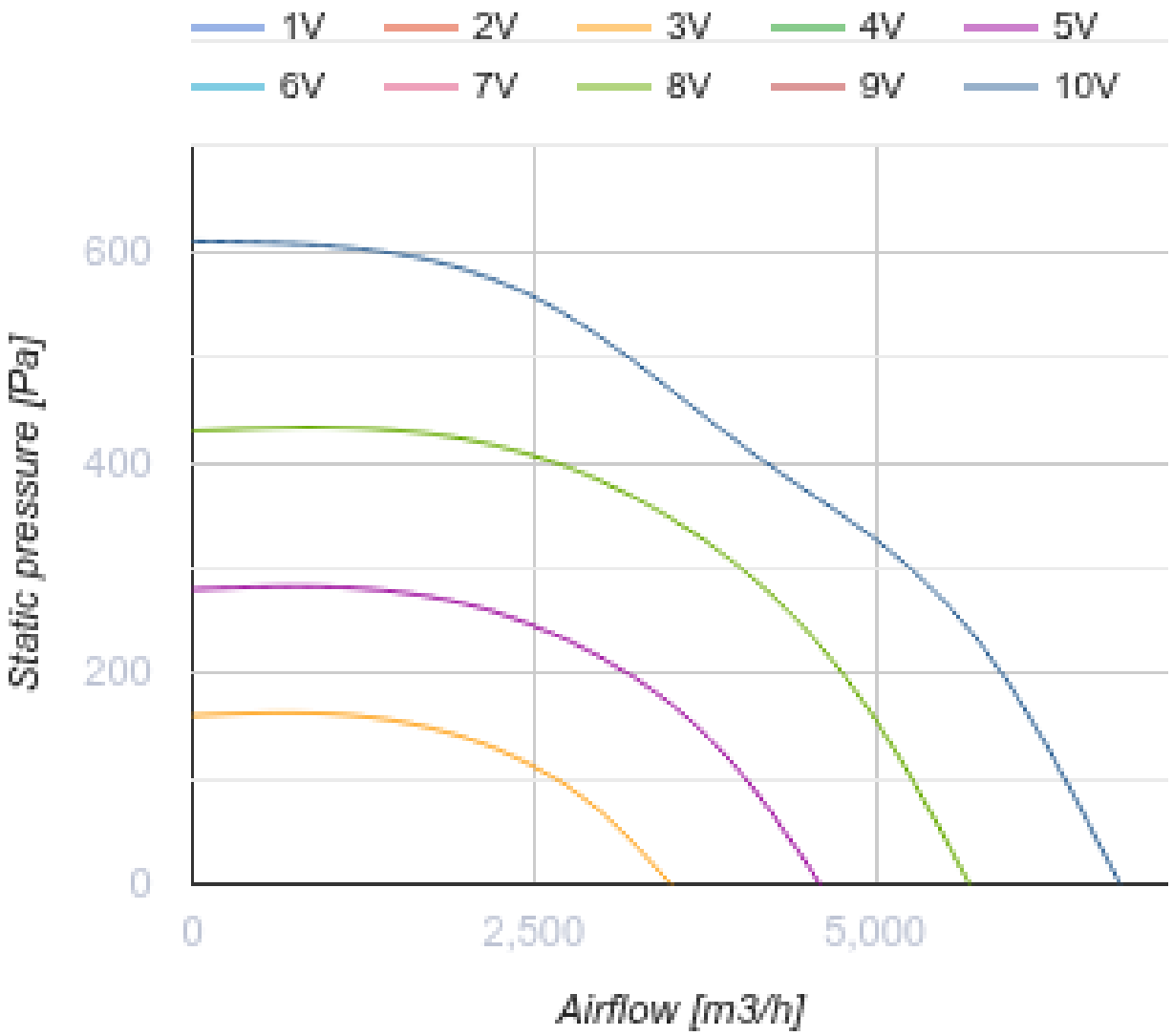
1V
2V
3V
4V
5V
6V
7V
8V
9V
10V
600
400
200
0
Static pressure [Pa]
0
2,500
5,000
Airflow [m3/h]

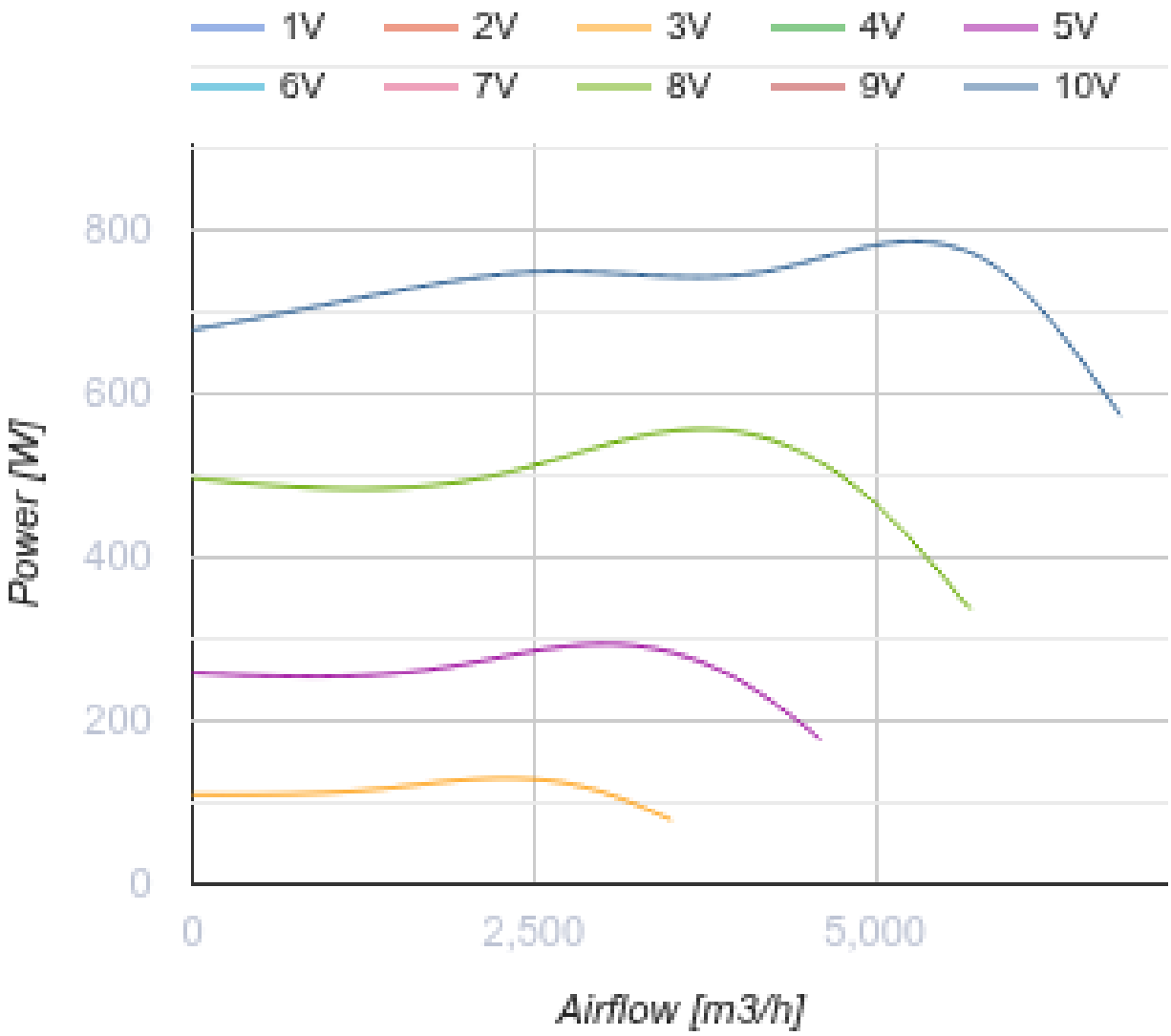

Abmessungen

A
670

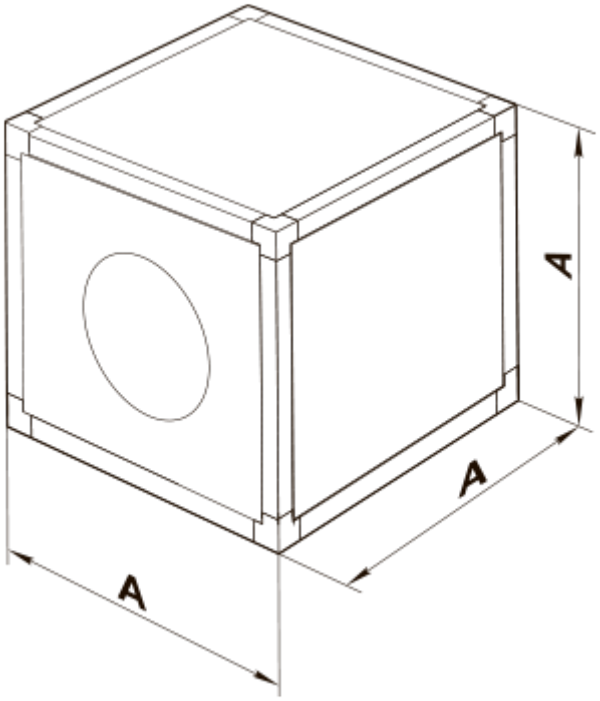

Zubehör

EC-Motor Drehzahlregler

Produktname	Foto	Beschreibung
R-1/010		EC-motor Drehzahlregler

Ecodesign

Warenzeichen	Vents
Modell	VS 450 EC
Antriebsart	Integrierter VSD
Typ des Wärmerückgewinnungssystems	Nicht vorhanden
Statischer Druck bei Nennvolumenstrom (Pa)	405
Maximale externe Leckagerate (%)	2.7
Statische Effizienz (%)	70.4
Schallleistungspegel (dB(A))	70
Effektive Eingangsleistung (kW)	0.75
Anlagentyp	NRVU UVU