VS 500 EC

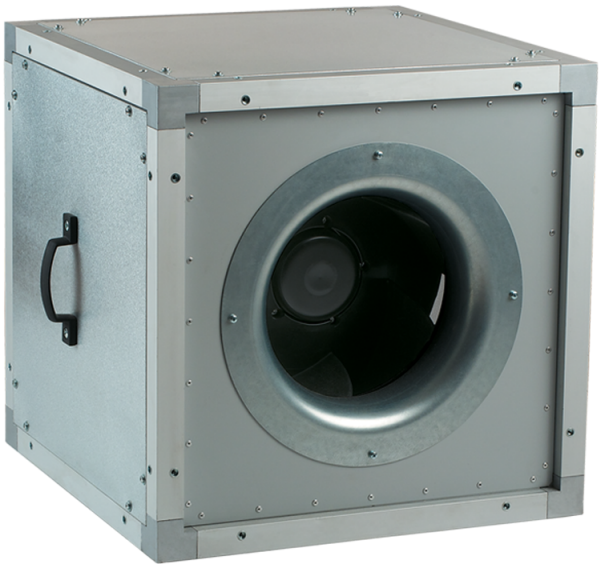

Radial-Rohrventilatoren im Schallschutzgehäuse mit EC-Motoren

- Schalldruckpegel LpA bei 3 m: 45
- Schallgedämmtes Gehäuse
- Laufradtyp: Radiallaufrad mit rückwärts gekrümmten Schaufeln
- Gehäusematerial: Aluzink
- In beliebiger Position

	Maßeinheit	VS 500 EC
Stutzengröße	mm	500
Phasen	-	3
Minimale Versorgungsspannung	V	380
Maximale Versorgungsspannung	V	480
Netzfrequenz	Hz	50/60
Nennleistung	W	1320
Stromaufnahme	A	2.1
Maximaler Volumenstrom bei 50 Hz	m³/h	10450
Drehzahl bei 50 Hz	-	1350
Schalldruckpegel LpA bei 3 m	dB(A)	45
Gewicht	kg	50
Maximale Fördermitteltemperatur	°C	50
Minimale Fördermitteltemperatur	°C	-25
Schutzart	-	IPX4
Material des Laufrads	-	Plastik

Abmessungen

A
670

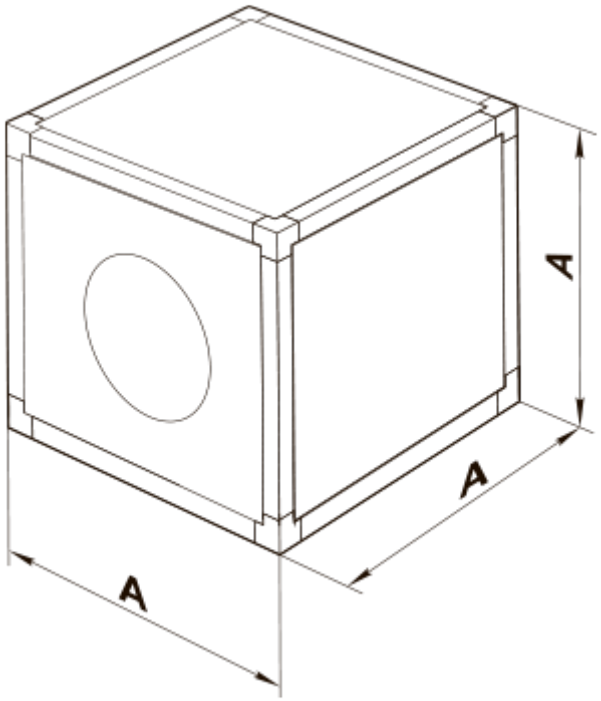

Zubehör

EC-Motor Drehzahlregler

Produktname	Foto	Beschreibung
R-1/010		EC-motor Drehzahlregler

Ecodesign

Warenzeichen	Vents
Modell	VS 500 EC
Antriebsart	Integrierter VSD
Typ des Wärmerückgewinnungssystems	Nicht vorhanden
Statischer Druck bei Nennvolumenstrom (Pa)	534
Maximale externe Leckagerate (%)	2.7
Statische Effizienz (%)	58.5
Anlagentyp	NRVU UVU
Effektive Eingangsleistung (kW)	1.32
Schallleistungspegel (dB(A))	65