VS 560-4D



Radial-Rohrventilatoren im Schallschutzgehäuse

• Schalldruckpegel LpA bei 3 m: 56
• Schallgedämmtes Gehäuse
• Laufradtyp: Radiallaufrad mit rückwärts gekrümmten Schaufeln
• Gehäusematerial: Aluzink
• In beliebiger Position

	Maßeinheit	VS 560-4D
Stutzengröße	mm	560
Phasen	-	3
Minimale Versorgungsspannung	V	400
Maximale Versorgungsspannung	V	400
Netzfrequenz	Hz	50
Nennleistung	W	2380
Stromaufnahme	A	5
Maximaler Volumenstrom bei 50 Hz	m³/h	11340
Drehzahl bei 50 Hz	-	1365
Schalldruckpegel LpA bei 3 m	dB(A)	56
Gewicht	kg	99
Maximale Fördermitteltemperatur	°C	60
Minimale Fördermitteltemperatur	°C	-40
Schutzart	-	IPX4
Material des Laufrads	-	Aluminium

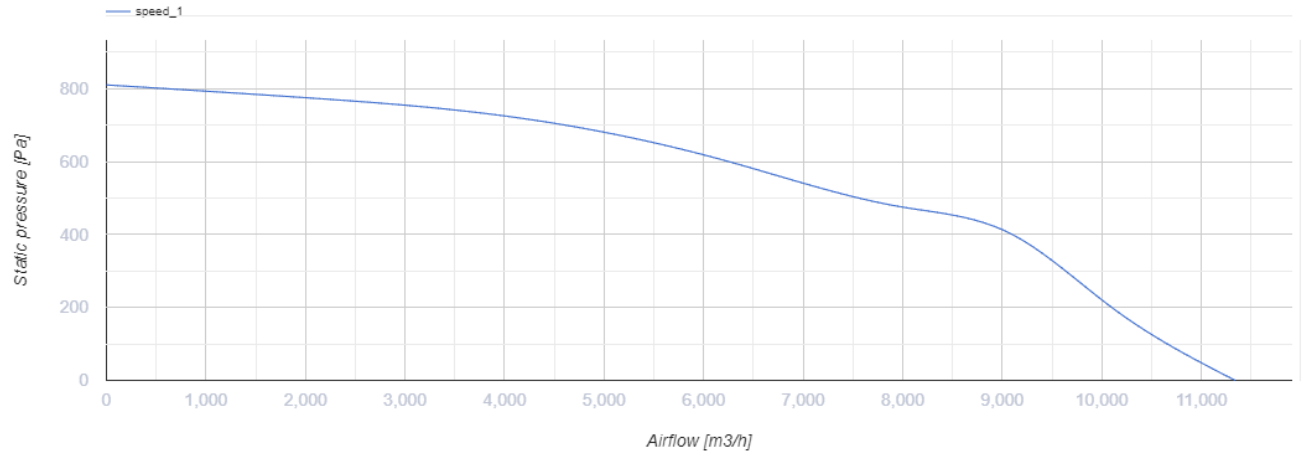

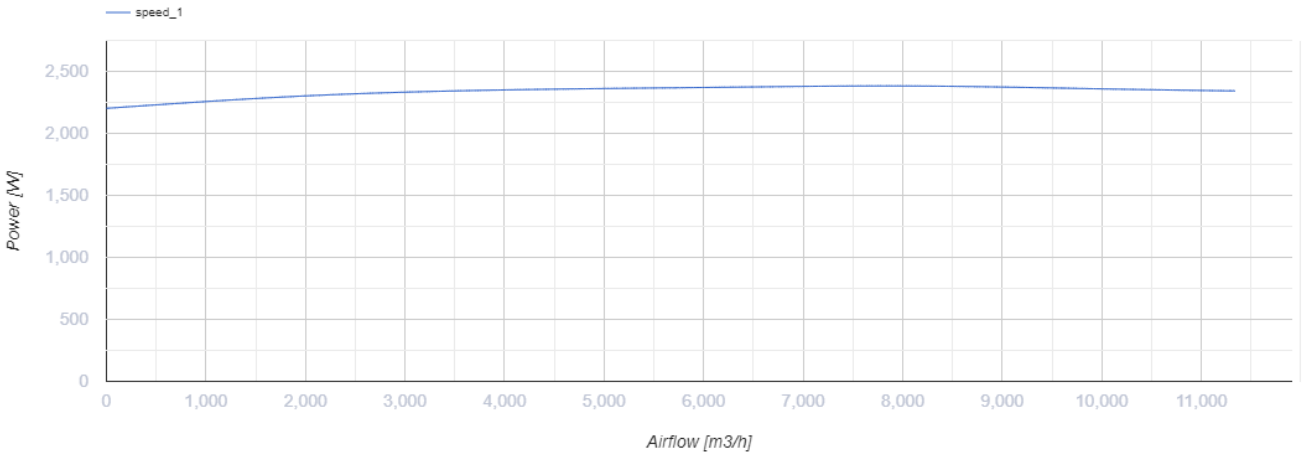

Abmessungen

A
800

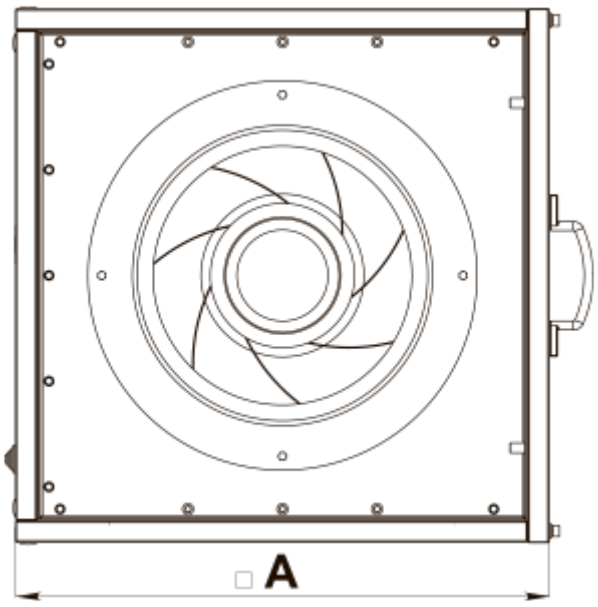

Ecodesign

Warenzeichen	Vents
Modell	VS 560-4D
Antriebsart	Externer MSD oder VSD
Typ des Wärmerückgewinnungssystems	Nicht vorhanden
Statischer Druck bei Nennvolumenstrom (Pa)	532
Maximale externe Leckagerate (%)	2.7
Statische Effizienz (%)	45.9
Anlagentyp	NRVU UVU
Effektive Eingangsleistung (kW)	2.377
Schallleistungspegel (dB(A))	76