VS 560 EC

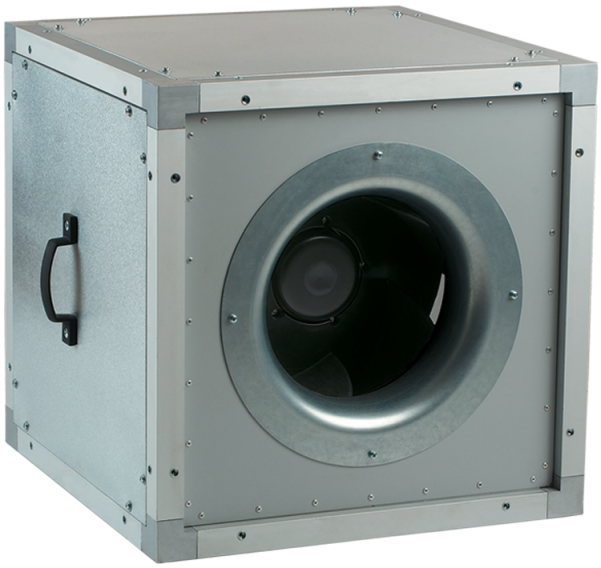

Radiale Rohrventilatoren mit rückwärts gekrümmten Laufradschaufeln mit wärmeund schallisoliertem Gehäuse

- Max. Förderleistung: 13600
- Schalldruckpegel LpA @ 3 m: 50
- Schalldämmung
- Motortyp: EC
- Laufradtyp: Centrifugal backward curved blades
- Gehäusematerial: Aluzinc
- In jeder Position

	Maßeinheit	VS 560 EC
Luftkanalgröße	mm	560
Speed	-	1
Versorgungsspannung min	V	380
Versorgungsspannung max	V	480
Frequenz der Netzversorgung	Hz	50/60
Leistung	W	2360
Stromaufnahme	A	3.65
Max. Förderleistung	m^3/h	13600
Schalldruckpegel LpA @ 3 m	dB(A)	50
Gewicht	kg	60.5
Fördermitteltemperatur max	°C	60
Fördermitteltemperatur min	°C	-25
Schutzart	-	IPX4

Abmessungen

A
800

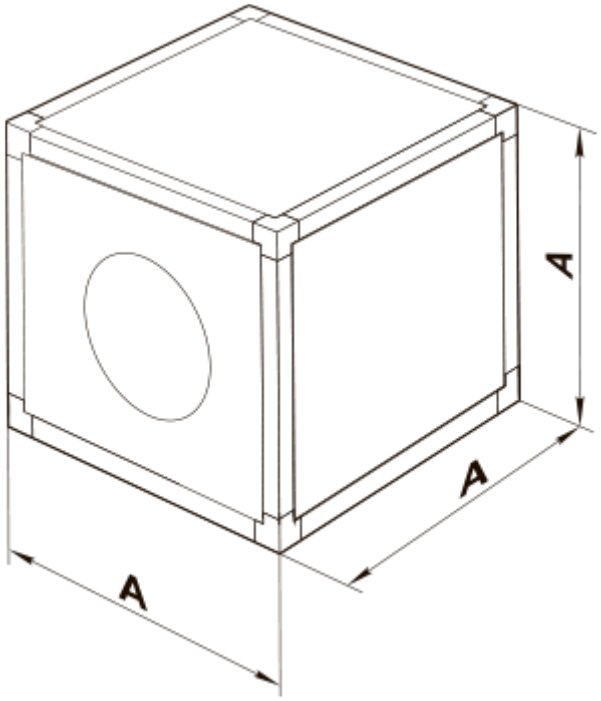
A
A
A