VS 710-6D



Radial-Rohrventilatoren im Schallschutzgehäuse

• Schalldruckpegel LpA bei 3 m: 59
• Schallgedämmtes Gehäuse
• Laufradtyp: Radiallaufrad mit rückwärts gekrümmten Schaufeln
• Gehäusematerial: Aluzink
• In beliebiger Position

	Maßeinheit	VS 710-6D
Stutzengröße	mm	710
Phasen	-	3
Minimale Versorgungsspannung	V	400
Maximale Versorgungsspannung	V	400
Netzfrequenz	Hz	50
Nennleistung	W	2000
Stromaufnahme	A	3.9
Maximaler Volumenstrom bei 50 Hz	m³/h	15830
Drehzahl bei 50 Hz	-	890
Schalldruckpegel LpA bei 3 m	dB(A)	59
Gewicht	kg	136
Maximale Fördermitteltemperatur	°C	40
Minimale Fördermitteltemperatur	°C	-20
Schutzart	-	IPX4
Material des Laufrads	-	Aluminium

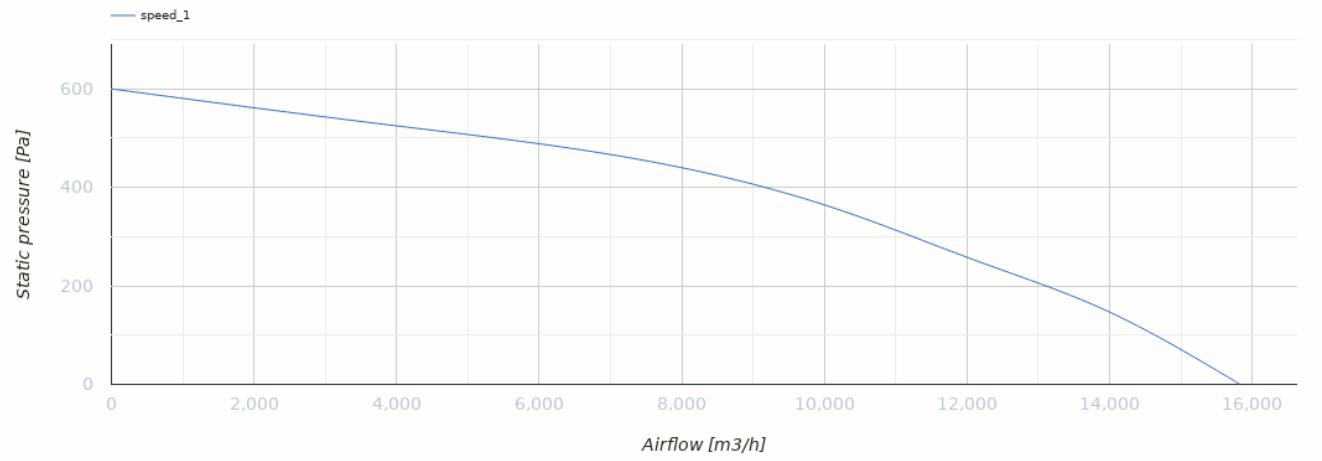

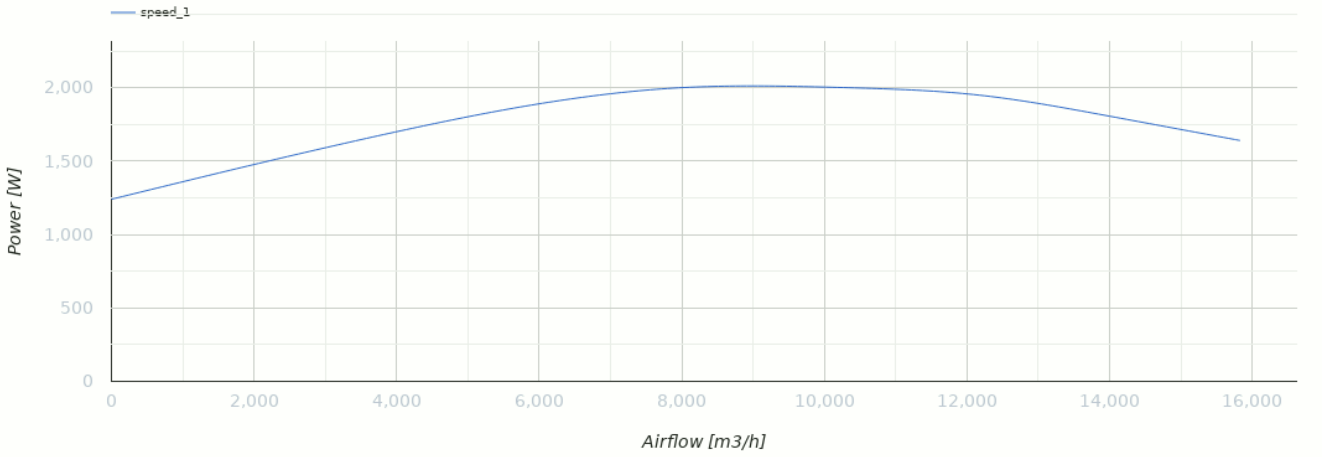

Abmessungen

A
1000

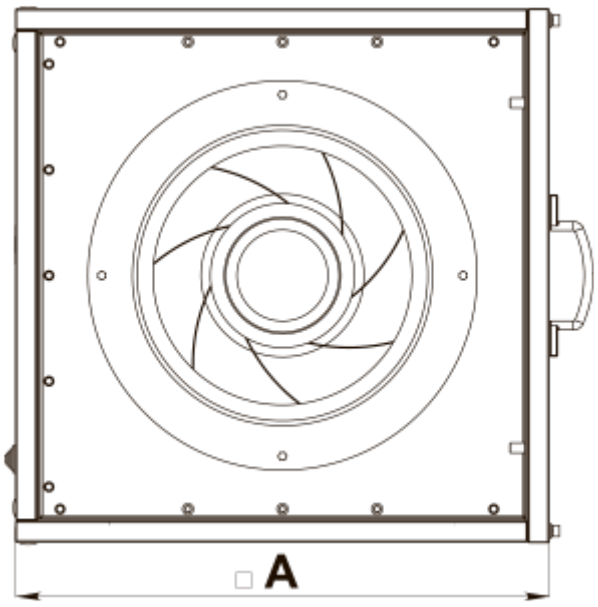

Ecodesign

Warenzeichen	Vents
Modell	VS 710-6D
Antriebsart	Externer MSD oder VSD
Typ des Wärmerückgewinnungssystems	Nicht vorhanden
Statischer Druck bei Nennvolumenstrom (Pa)	376
Maximale externe Leckagerate (%)	2.7
Statische Effizienz (%)	50.6
Anlagentyp	NRVU UVU
Effektive Eingangsleistung (kW)	2.04
Schallleistungspegel (dB(A))	79