VUE 180 P5B EC A14

Hängende Lüftungsanlagen mit einem Gegenstromwärmetauscher aus Polystyrol oder einem Enthalpie-Wärmetauscher



- Schalldruckpegel LpA bei 3 m: 33
- Wärmetauschertyp: Gegenstrom
- Material des Wärmetauschers: Enthalpie
- Zuluftfilter: G4, F7
- Abluftfilter: G4
- Schallgedämmtes Gehäuse
- Enthalpiewärmetauscher
- Bypass: Manuell
- Steuerung: Fernbedienung
- Gehäusematerial: EPP
- In beliebiger Position
- Feuchtigkeitssensor: Optional
- CO2-Sensor: Optional
- PM2,5-Sensor: Optional

	Maßeinheit	VUE 180 P5B EC A14
Stutzengröße	mm	150
Phasen	-	1
Minimale Versorgungsspannung	V	230
Maximale Versorgungsspannung	V	230
Netzfrequenz	Hz	50/60
Nennleistung	W	87
Stromaufnahme	A	0.71
Maximaler Volumenstrom bei 50 Hz	m³/h	220
Drehzahl bei 50 Hz	-	2200
Schalldruckpegel LpA bei 3 m	dB(A)	33
Maximale Effizienz der Wärmerückgewinnung	%	94
Wärmetauschertyp	-	Gegenstrom
Material des Wärmetauschers	-	Enthalpie
Gewicht	kg	14
Zuluftfilter	-	G4, F7
Abluftfilter	-	G4
Maximale Fördermitteltemperatur	°C	40
Minimale Fördermitteltemperatur	°C	-25
Minimale Lufttemperatur der Umgebung	°C	1
Maximale Lufttemperatur der Umgebung	°C	40
Schutzart	-	IP22

Maximale Luftfeuchtigkeit der Umgebung	%	60
Motorschutzart	-	IP44

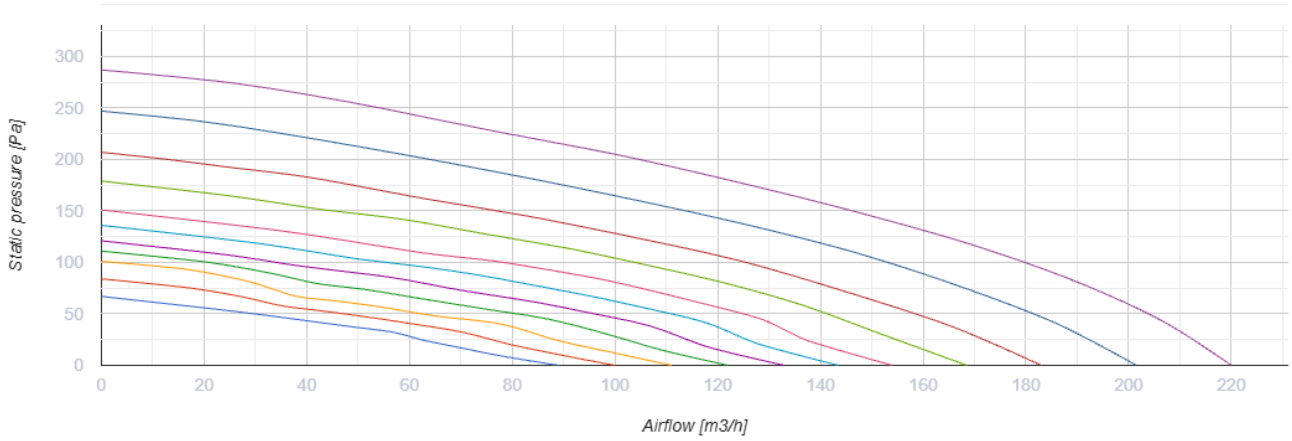

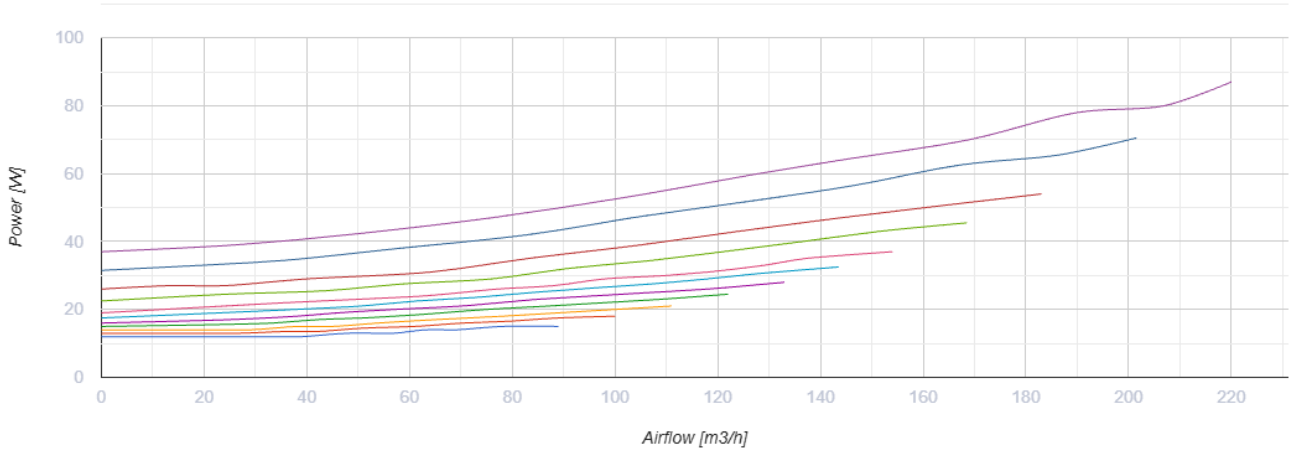

Abmessungen

ØD	B	B2	H	L	L1
150	600	326	264	900	1009

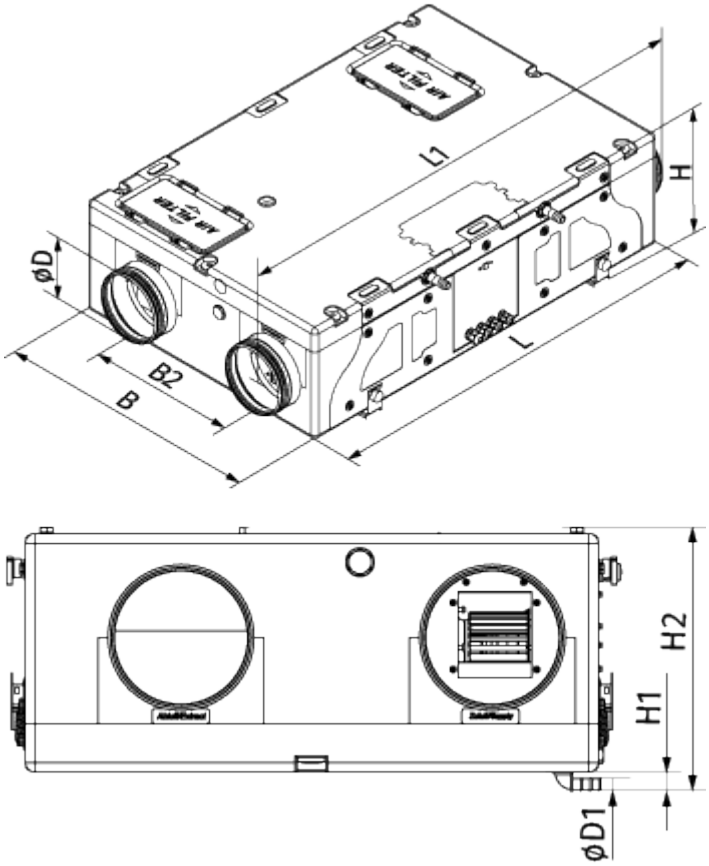

Zubehör

Sensoren

Produktname	Foto	Beschreibung
HV2		Feuchtigkeitssensor
CO2-1		CO2 Sensor
CO2-2		CO2 Sensor
HR-S		Elektromechanischer Hygrostat

Für runde Kanäle

Produktname	Foto	Beschreibung
KRV 150		Luftklappen zur automatischen Luftstromregelung in runden Lüftungsrohren

Elektrische Antriebe

Produktname	Foto	Beschreibung
Belimo LF230		Die Antriebe Serie Belimo LF sind geeignet zur Steuerung der Luftklappen mit der Querschnittsfläche bis 0,8 m², die Schutzfunktionen erfüllen

Sonstiges Zubehör

Produktname	Foto	Beschreibung
SF 214x186x18 G4		Panel filter G4
SF 214x186x48 F7		Panelfilter F7

Ecodesign

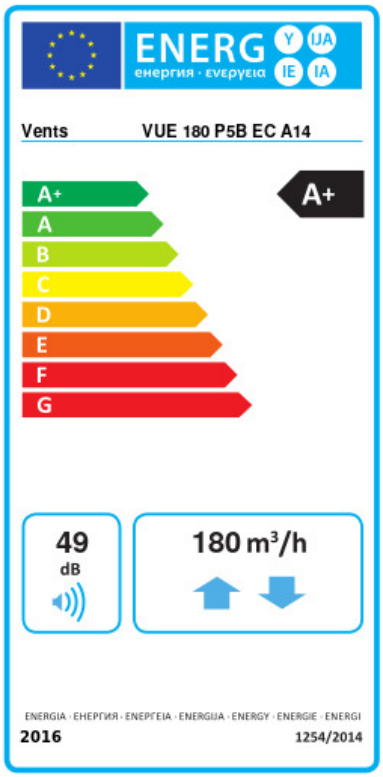

Warenzeichen	Vents					
Modell	VUE 180 P5B EC A14					
Spezifischer Energieverbrauch (SEV) (kWh/(m²/a))	Kalt		Durchschnittlich		Warm	
	-80.7	A+	-42.2	A+	-17.5	E
Typ des Lüftungsgeräts	Bidirektional					
Antriebsart	Drehzahlregelung					
Typ des Wärmerückgewinnungssystems	Rekuperativ					
Wärmerückgewinnungseffizienz bei Referenzvolumenstrom (%)	85					
Maximaler Luftvolumenstrom (m³/h)	180					
Elektrische Eingangsleistung (W)	77					
Referenzvolumenstrom (m³/s)	0.035					
Referenzdruckdifferenz (Pa)	50					
Spezifische Leistungsaufnahme (SPI) (W/(m³/h))	0.248					
Steuerungstypologie	Örtliche Bedarfssteuerung					
Maximale interne Leckagerate (%)	2.7					
Maximale externe Leckagerate (%)	2.7					
Schallleistungspegel (dB(A))	49					
Anlagentyp	RVU BVU					
Jährlicher Stromverbrauch (JSV) (kWh/a)	Kalt		Durchschnittlich		Warm	
	713		176		131	
Jährliche Einsparung an Heizenergie (JEH) (kWh/a)	Kalt		Durchschnittlich		Warm	
	8979		4590		2075	