VUE 180 P5B EC A21

Hängende Lüftungsanlagen mit einem Gegenstromwärmetauscher aus Polystyrol oder einem Enthalpie-Wärmetauscher

- Max. Förderleistung: 220
- Schalldruckpegel LpA @ 3 m: 33
- Wärmetauschertyp: Counter flow
- Abluftfilter: G4
- Zuluftfilter: G4, F7
- Schalldämmung
- Motortyp: EC
- Enthalpietauscher
- Bypass: Auto
- Nachheizung: Optional
- Vorheizung: Optional
- BMS-Protokoll: ModBus
- Steuerung: Smartphone
- Gehäusematerial: EPP
- In jeder Position
- Feuchtigkeitssensor: Optional
- CO2-Sensor: Optional
- VOC-Sensor: Optional
- PM2.5 Sensor: Optional

	Maßeinheit	VUE 180 P5B EC A21
Luftkanalgröße	mm	150
Speed	-	1
Versorgungsspannung min	V	230
Versorgungsspannung max	V	230
Frequenz der Netzversorgung	Hz	50/60
Leistung	W	87
Stromaufnahme	A	0.71
Max. Förderleistung	m^3/h	220
Schalldruckpegel LpA @ 3 m	dB(A)	33
Effizienz der Wärmerückgewinnung, max	%	94
Wärmetauschertyp	-	Counter flow
Wärmetauschermaterial	-	Enthalpy
Gewicht	kg	14
Abluftfilter	-	G4
Zuluftfilter	-	G4, F7
Fördermitteltemperatur max	°C	40
Fördermitteltemperatur min	°C	-25
Ambientlufttemperatur, min	°C	1
Ambientlufttemperatur, max	°C	40
Umgebungsluftfeuchtigkeit, max	%	60
Schutzart	-	IP22

Motorschutzart	-	IP44

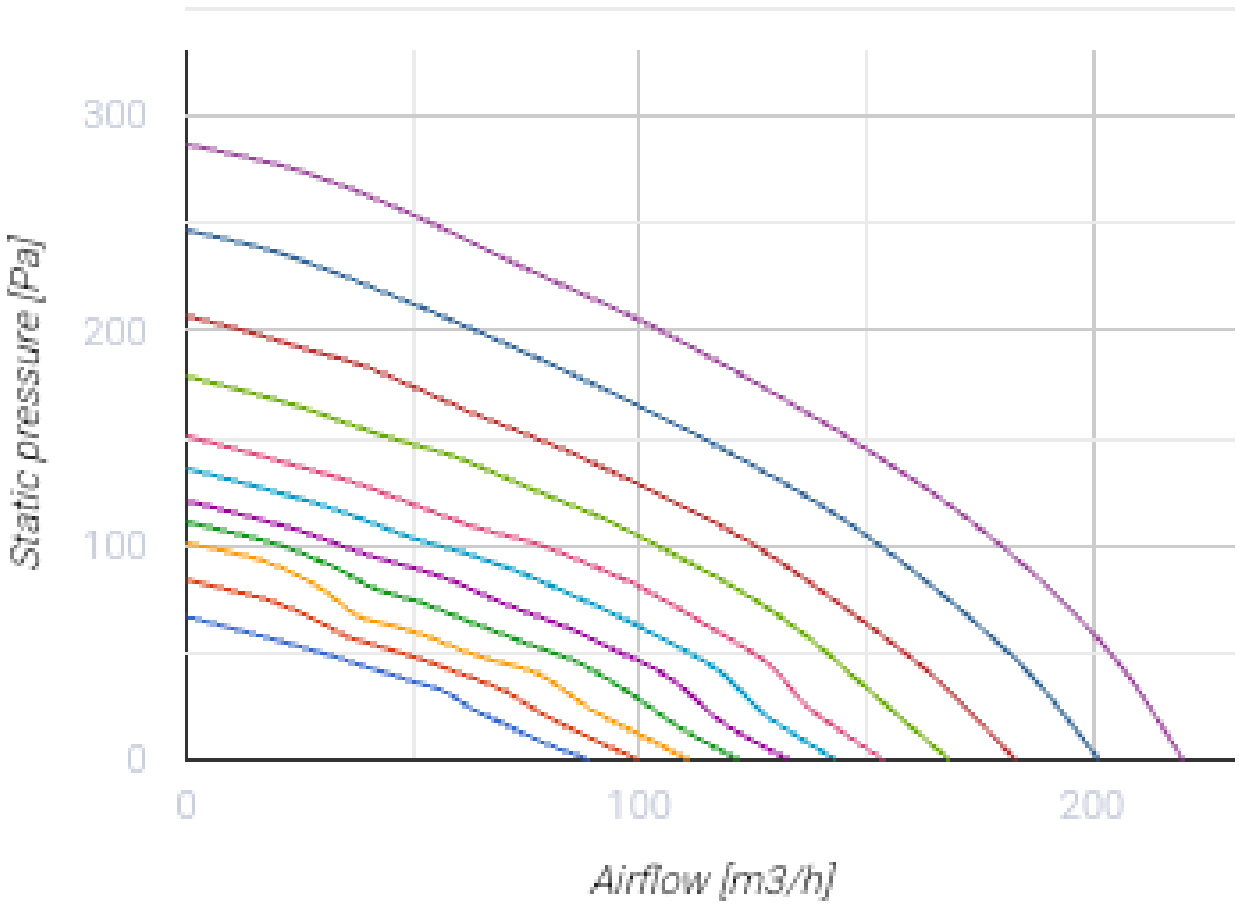

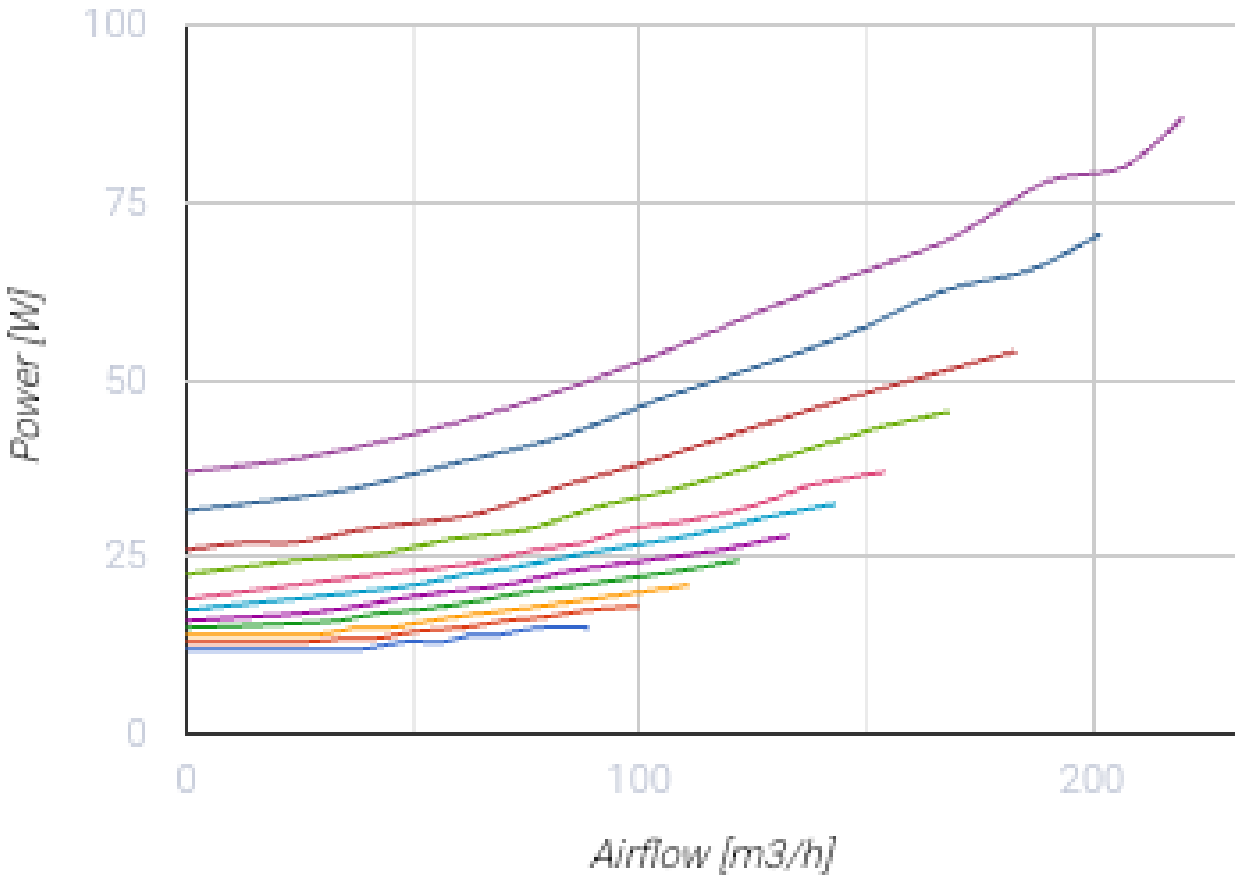

Abmessungen

ØD	B	B2	H	L	L1
150	600	326	264	900	1009

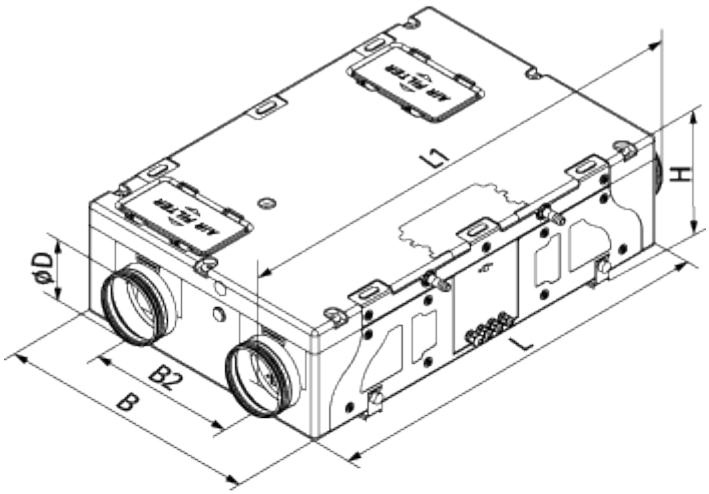

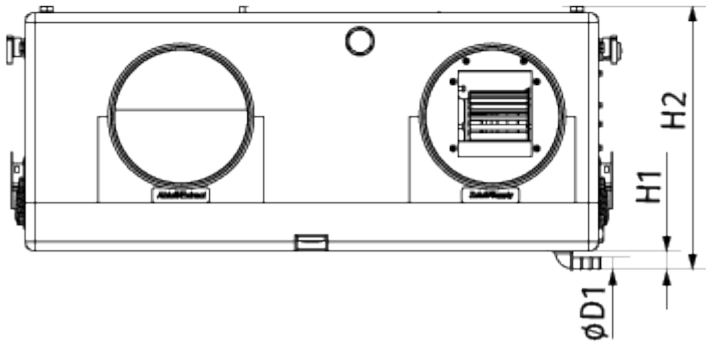

Zubehör

Bedienfelder

Produktname	Foto	Beschreibung
A25		Touch-Bedienfeld zur Steuerung von Industrie- und Kleinraumlüftungsanlagen
A22		Bedienfelder zur Steuerung von Industrie- und Kleinraumlüftungsanlagen
A22 WiFi		Bedienfelder zur Steuerung von Industrie- und Kleinraumlüftungsanlagen

Sensoren

Produktname	Foto	Beschreibung
HV2		Feuchtigkeitssensor
CO2-1		CO2 Sensor

CO2-2		CO2 Sensor
HR-S		Elektromechanischer Hygrostat

Elektrische Heizelemente

Produktname	Foto	Beschreibung
NKD 150-0,8-1 A21 V.2		Rohrheizregister mit Außensteuerung zur Nachheizung der Zuluft
NKD 150-1,2-1 A21 V.2		Rohrheizregister mit Außensteuerung zur Nachheizung der Zuluft
NKD 150-1,7-1 A21 V.2		Rohrheizregister mit Außensteuerung zur Nachheizung der Zuluft
NKD 150-2,0-1 A21 V.2		Rohrheizregister mit Außensteuerung zur Nachheizung der Zuluft
NKP 150-0,8-1 A21 V.2		Elektro-Rohrheizregister zum Frostschutz des Wärmetauschers
NKP 150-1,2-1 A21 V.2		Elektro-Rohrheizregister zum Frostschutz des Wärmetauschers
NKP 150-1,7-1 A21 V.2		Elektro-Rohrheizregister zum Frostschutz des Wärmetauschers
NKP 150-2,0-1 A21 V.2		Elektro-Rohrheizregister zum Frostschutz des Wärmetauschers

Für runde Kanäle

Produktname	Foto	Beschreibung
KRV 150		Luftklappen zur automatischen Luftstromregelung in runden Lüftungsrohren

Elektroantriebe

Produktname	Foto	Beschreibung

Belimo LF230		Die Antriebe Serie Belimo LF sind geeignet zur Steuerung der Luftklappen mit der Querschnittsfläche bis 0,8 m², die Schutzfunktionen erfüllen

Sonstiges Zubehör

Produktname	Foto	Beschreibung
SF 214x186x18 G4		Panel filter G4
SF 214x186x48 F7		Panelfilter F7