VUE 250 V mini A12

Vertikale Lüftungsanlagen mit einem Kreuzstrom-Enthalpie-Wärmetauscher

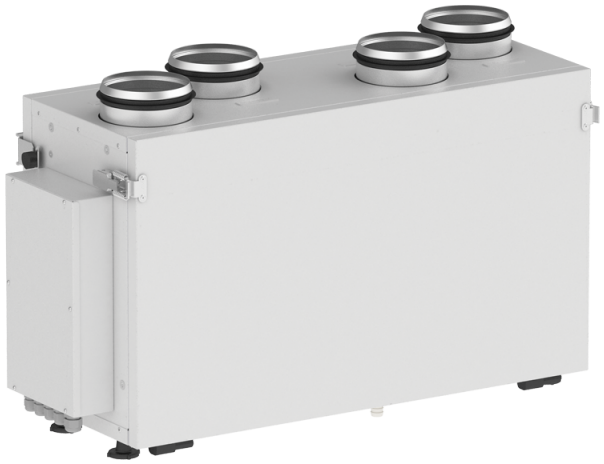

- Schalldruckpegel LpA bei 3 m: 47
- Wärmetauschertyp: Kreuzstrom
- Material des Wärmetauschers: Polystyrol
- Zuluftfilter: G4 (F8 PM2.5 81 %- option)
- Abluftfilter: G4
- Schallgedämmtes Gehäuse
- Enthalpiewärmetauscher
- Steuerung: Fernbedienung
- Gehäusematerial: Verzinkter Stahl

	Maßeinheit	VUE 250 V mini A12
Stutzengröße	mm	125
Phasen	-	1
Minimale Versorgungsspannung	V	230
Maximale Versorgungsspannung	V	230
Netzfrequenz	Hz	50/60
Nennleistung	W	126
Stromaufnahme	A	0.6
Maximaler Volumenstrom bei 50 Hz	m³/h	260
Drehzahl bei 50 Hz	-	2700
Schalldruckpegel LpA bei 3 m	dB(A)	47
Maximale Effizienz der Wärmerückgewinnung	%	78
Wärmetauschertyp	-	Kreuzstrom
Material des Wärmetauschers	-	Polystyrol
Gewicht	kg	26
Zuluftfilter	-	G4 (F8 PM2.5 81 %- option)
Abluftfilter	-	G4
Maximale Fördermitteltemperatur	°C	40
Minimale Fördermitteltemperatur	°C	-25
Minimale Lufttemperatur der Umgebung	°C	1
Maximale Lufttemperatur der Umgebung	°C	40
Schutzart	-	IP22

Maximale Luftfeuchtigkeit der Umgebung	%	80
Motorschutzart	-	IP44

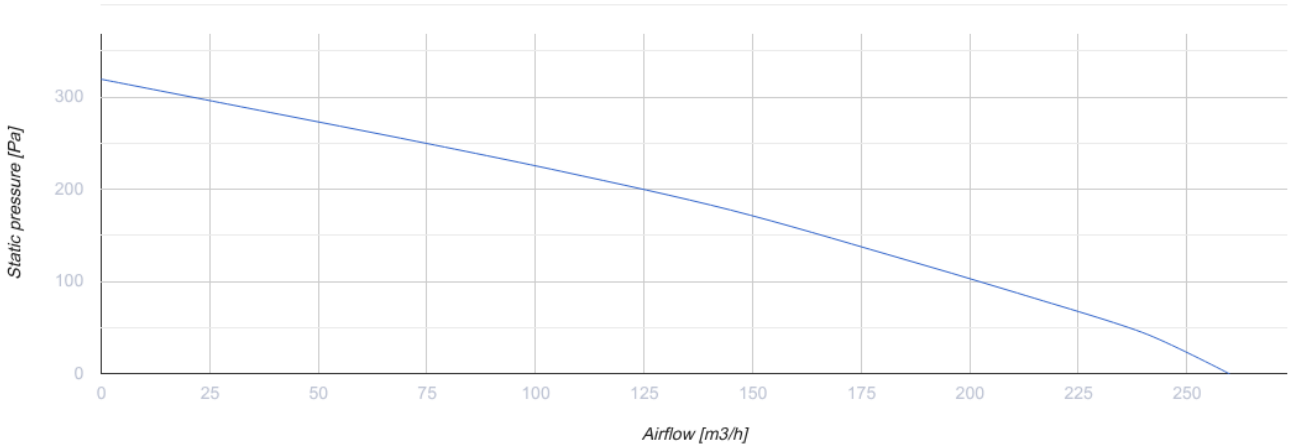

Abmessungen

ØD	B	H	H1	L	L1
125	300	443	490	713	43

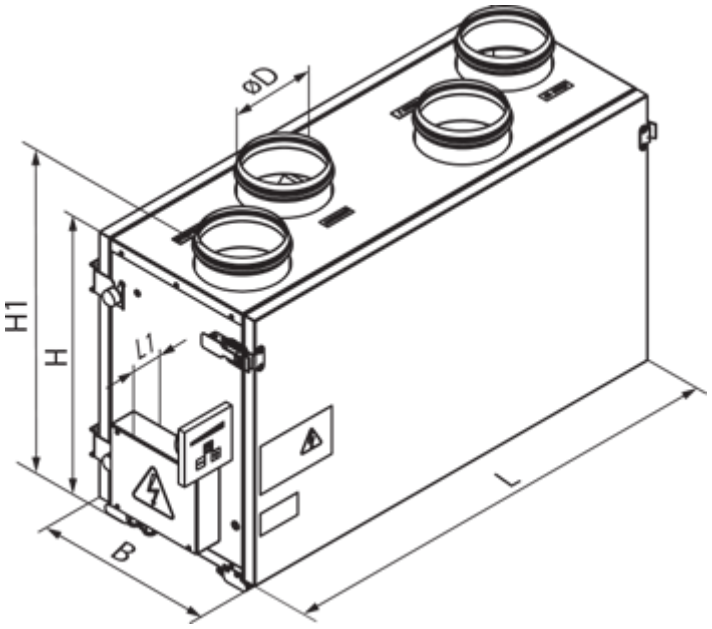

Zubehör

Für runde Kanäle

Produktname	Foto	Beschreibung

SR 125/600		Schalldämpfer aus verzinktem Stahl, gefüllt mit nicht brennbarem schallabsorbierendem Material
SR 125/900		Schalldämpfer aus verzinktem Stahl, gefüllt mit nicht brennbarem schallabsorbierendem Material
SR 125/1200		Schalldämpfer aus verzinktem Stahl, gefüllt mit nicht brennbarem schallabsorbierendem Material
SRF 125/600		Schalldämpfer aus Aluminiumlegierung, gefüllt mit nicht brennbarem schallabsorbierendem Material
SRF 125/900		Schalldämpfer aus Aluminiumlegierung, gefüllt mit nicht brennbarem schallabsorbierendem Material
SRF 125/2000		Schalldämpfer aus Aluminiumlegierung, gefüllt mit nicht brennbarem schallabsorbierendem Material

Für runde Kanäle

Produktname	Foto	Beschreibung
KOM 125		Rückschlagklappe mit federbelasteten Platten zur Absperrung des Luftstroms in runden Lüftungsrohren
KR 125		Luftklappen zur Regelung des Luftstroms in runden Lüftungsrohren

Sonstiges Zubehör

Produktname	Foto	Beschreibung
SF 240x184x40 G4		Panel filter G4
SF 240x184x40 F8		F8 Panelfilter

Ecodesign

Warenzeichen	Vents					
Modell	VUE 250 V mini A12					
Spezifischer Energieverbrauch (SEV) (kWh/(m²/a))	Kalt		Durchschnittlich		Warm	
	-50.9	A+	-21.6	D	-2.2	F
Typ des Lüftungsgeräts	Bidirektional					
Antriebsart	Drehzahlregelung					
Typ des Wärmerückgewinnungssystems	Rekuperativ					
Wärmerückgewinnungseffizienz bei Referenzvolumenstrom (%)	53					
Maximaler Luftvolumenstrom (m³/h)	240					
Elektrische Eingangsleistung (W)	170					
Referenzvolumenstrom (m³/s)	0.056					
Referenzdruckdifferenz (Pa)	50					
Spezifische Leistungsaufnahme (SPI) (W/(m³/h))	0.63					
Steuerungstypologie	Zentrale Bedarfssteuerung					
Maximale interne Leckagerate (%)	2.7					
Maximale externe Leckagerate (%)	2.7					
Anlagentyp	RVU BVU					
Schallleistungspegel (dB(A))	47					
Jährlicher Stromverbrauch (JSV) (kWh/a)	Kalt		Durchschnittlich		Warm	
	1152		615		570	
Jährliche Einsparung an Heizenergie (JEH) (kWh/a)	Kalt		Durchschnittlich		Warm	
	7097		3628		1640	