VUE 400 HBE EC A21

Horizontale Lüftungsanlagen mit einem Gegenstromwärmetauscher aus Polystyrol oder einem Enthalpie-Wärmetauscher



- Leistungsaufnahme des Nachheizregisters: 2800
- Schalldruckpegel LpA bei 3 m: 27
- Wärmetauschertyp: Gegenstrom
- Material des Wärmetauschers: Enthalpie
- Zuluftfilter: G4+F7
- Abluftfilter: G4
- Schallgedämmtes Gehäuse
- Enthalpiewärmetauscher
- Bypass: Automatisch
- Nachheizregister: Elektrisch
- Vorheizregister: Optional
- BMS-Protokoll: Modbus
- Steuerung: Smartphone
- Gehäusematerial: Verzinkter Stahl
- Feuchtigkeitssensor: Optional
- CO2-Sensor: Optional
- PM2,5-Sensor: Optional

	Maßeinheit	VUE 400 HBE EC A21
Stutzengröße	mm	200
Phasen	-	1
Minimale Versorgungsspannung	V	230
Maximale Versorgungsspannung	V	230
Netzfrequenz	Hz	50/60
Nennleistung	W	289
Leistungsaufnahme des Nachheizregisters	W	2800
Stromaufnahme	A	14.3
Maximaler Volumenstrom bei 50 Hz	m³/h	540
Drehzahl bei 50 Hz	-	2600
Schalldruckpegel LpA bei 3 m	dB(A)	27
Maximale Effizienz der Wärmerückgewinnung	%	89
Wärmetauschertyp	-	Gegenstrom
Material des Wärmetauschers	-	Enthalpie
Gewicht	kg	76
Zuluftfilter	-	G4+F7
Abluftfilter	-	G4
Maximale Fördermitteltemperatur	°C	40
Minimale Fördermitteltemperatur	°C	-25
Minimale Lufttemperatur der Umgebung	°C	1
Maximale Lufttemperatur der Umgebung	°C	40

Schutzart	-	IP22
Maximale Luftfeuchtigkeit der Umgebung	%	80
Motorschutzart	-	IP44

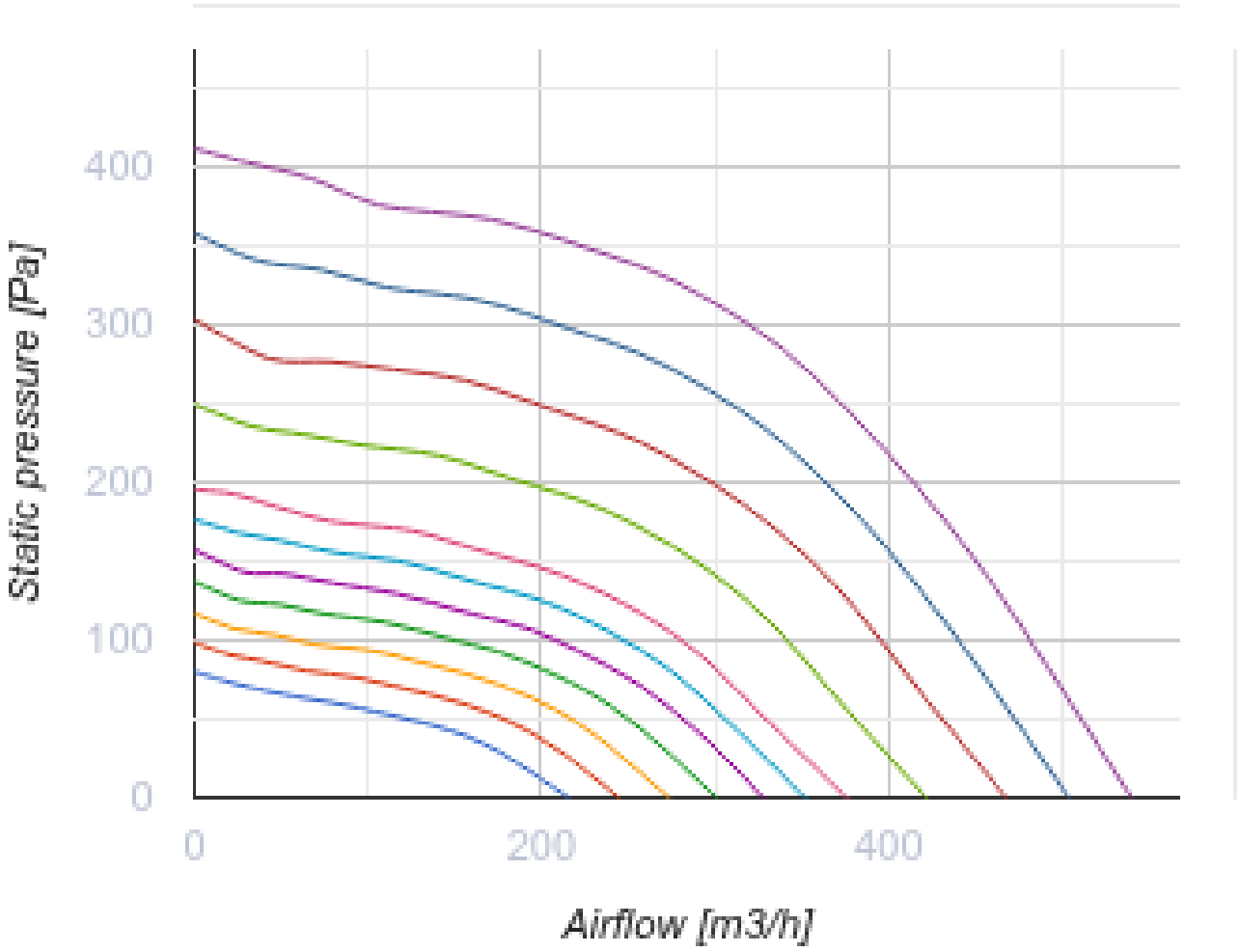

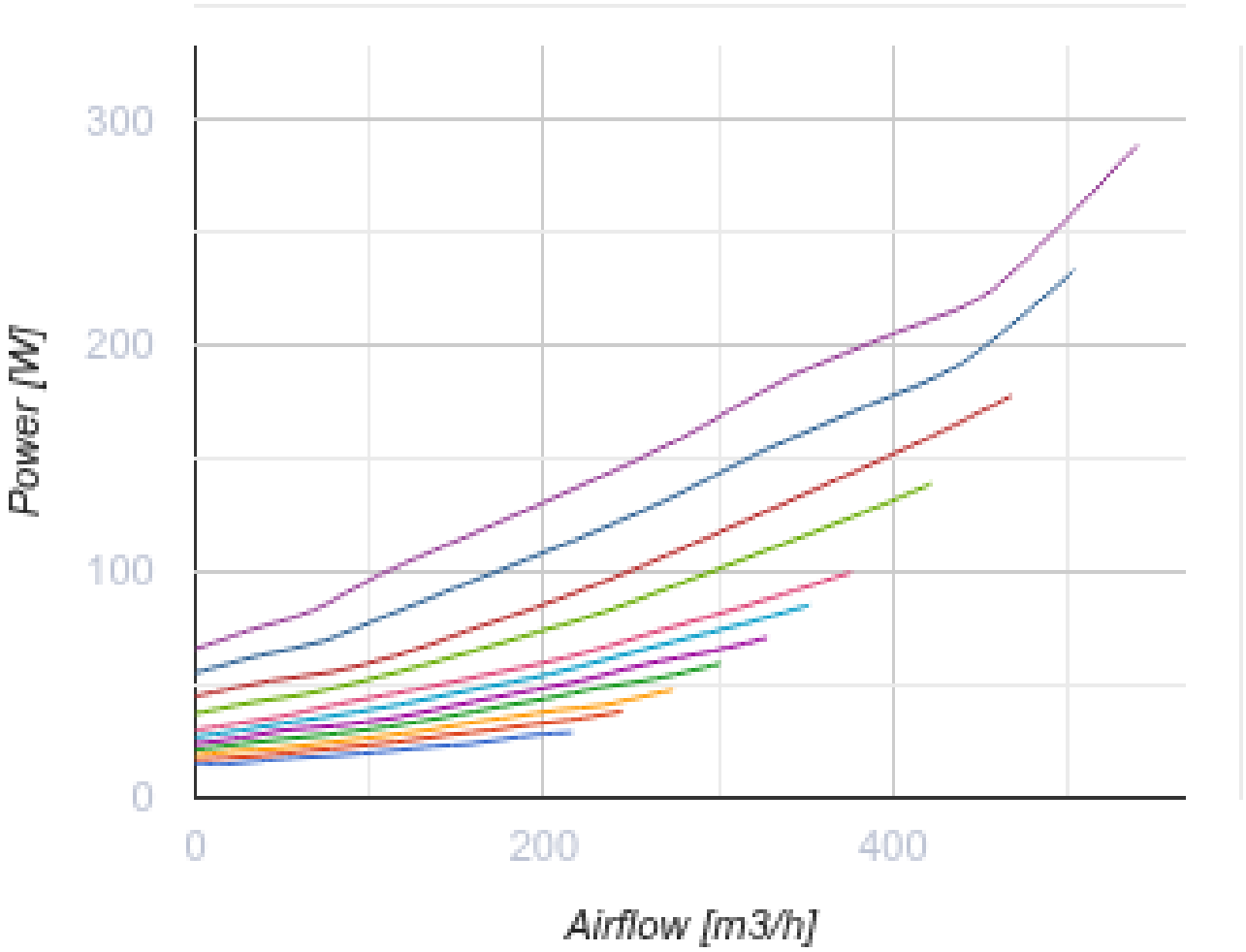

Abmessungen

ØD	B	B1	B2	H	H1	H2	L	L1
197	682	248	217	504	201	141	1094	1191

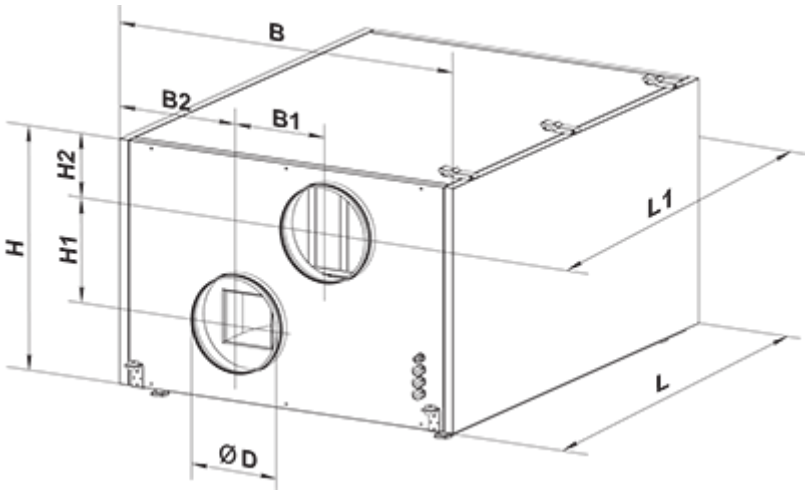

Zubehör

Bedienfelder

Produktname	Foto	Beschreibung
A25		Touch-Bedienfeld zur Steuerung von Industrie- und Kleinraumlüftungsanlagen
A22		Bedienfelder zur Steuerung von Industrie- und Kleinraumlüftungsanlagen
A22 WiFi		Bedienfelder zur Steuerung von Industrie- und Kleinraumlüftungsanlagen

Sensoren

Produktname	Foto	Beschreibung
HV2		Feuchtigkeitssensor
CO2-1		CO2 Sensor
CO2-2		CO2 Sensor
HR-S		Elektromechanischer Hygrostat

Elektrische Heizelemente

Produktname	Foto	Beschreibung

NKP 200-1,2-1 A21 V.2		Elektro-Rohrheizregister zum Frostschutz des Wärmetauschers
NKP 200-1,7-1 A21 V.2		Elektro-Rohrheizregister zum Frostschutz des Wärmetauschers
NKP 200-2,0-1 A21 V.2		Elektro-Rohrheizregister zum Frostschutz des Wärmetauschers

Für runde Kanäle

Produktname	Foto	Beschreibung
SR 200/600		Schalldämpfer aus verzinktem Stahl, gefüllt mit nicht brennbarem schallabsorbierendem Material
SR 200/900		Schalldämpfer aus verzinktem Stahl, gefüllt mit nicht brennbarem schallabsorbierendem Material
SR 200/1200		Schalldämpfer aus verzinktem Stahl, gefüllt mit nicht brennbarem schallabsorbierendem Material

Für runde Kanäle

Produktname	Foto	Beschreibung
KOM 200		Rückschlagklappe mit federbelasteten Platten zur Absperrung des Luftstroms in runden Lüftungsrohren
KRV 200		Luftklappen zur automatischen Luftstromregelung in runden Lüftungsrohren

Elektroantriebe

Produktname	Foto	Beschreibung
Belimo TF230		Die Antriebe sind geeignet zur Steuerung der Luftklappen mit der Querschnittsfläche bis 0,4 m², welche die Schutzfunktionen

Sonstiges Zubehör

Produktname	Foto	Beschreibung
SF 600x205x48 G4		Panel filter G4

SF 600x205x48 F7		Panelfilter F7

Ecodesign

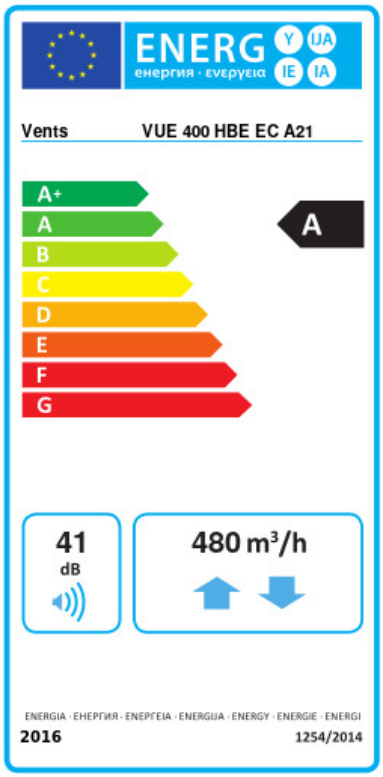

Warenzeichen	Vents					
Modell	VUE 400 HBE EC A21					
Spezifischer Energieverbrauch (SEV) (kWh/(m²/a))	Kalt		Durchschnittlich		Warm	
	-79.2	A+	-41.3	A	-16.9	E
Typ des Lüftungsgeräts	Bidirektional					
Antriebsart	Drehzahlregelung					
Typ des Wärmerückgewinnungssystems	Rekuperativ					
Wärmerückgewinnungseffizienz bei Referenzvolumenstrom (%)	82					
Maximaler Luftvolumenstrom (m³/h)	480					
Elektrische Eingangsleistung (W)	240					
Referenzvolumenstrom (m³/s)	0.092					
Referenzdruckdifferenz (Pa)	50					
Spezifische Leistungsaufnahme (SPI) (W/(m³/h))	0.268					
Steuerungstypologie	Örtliche Bedarfssteuerung					
Maximale interne Leckagerate (%)	2.7					
Maximale externe Leckagerate (%)	2.7					
Anlagentyp	RVU BVU					
Schallleistungspegel (dB(A))	41					
Jährlicher Stromverbrauch (JSV) (kWh/a)	Kalt		Durchschnittlich		Warm	
	724		187		142	
Jährliche Einsparung an Heizenergie (JEH) (kWh/a)	Kalt		Durchschnittlich		Warm	
	8857		4528		2047	