VUE 700 HBE EC A21

Horizontale Lüftungsanlagen mit einem Gegenstromwärmetauscher aus Polystyrol oder einem Enthalpie-Wärmetauscher

- Leistungsaufnahme der Nachheizung: 3600
- Max. Förderleistung: 830
- Schalldruckpegel LpA @ 3 m: 31
- Wärmetauschertyp: Counter flow
- Abluftfilter: G4
- Zuluftfilter: G4+F7
- Schalldämmung
- Motortyp: EC
- Enthalpietauscher
- Bypass: Auto
- Nachheizung: Electric
- Vorheizung: Optional
- BMS-Protokoll: ModBus
- Steuerung: Smartphone
- Gehäusematerial: Verzinkter Stahl
- Feuchtigkeitssensor: Optional
- CO2-Sensor: Optional
- VOC-Sensor: Optional
- PM2.5 Sensor: Optional

	Maßeinheit	VUE 700 HBE EC A21
Luftkanalgröße	mm	250
Speed	-	1
Versorgungsspannung min	V	230
Versorgungsspannung max	V	230
Frequenz der Netzversorgung	Hz	50/60
Leistung	W	336
Leistungsaufnahme der Nachheizung	W	3600
Stromaufnahme	A	18
Max. Förderleistung	m^3/h	830
Schalldruckpegel LpA @ 3 m	dB(A)	31
Effizienz der Wärmerückgewinnung, max	%	89
Wärmetauschertyp	-	Counter flow
Wärmetauschermaterial	-	Enthalpy
Gewicht	kg	108.4
Abluftfilter	-	G4
Zuluftfilter	-	G4+F7
Fördermitteltemperatur max	°C	40
Fördermitteltemperatur min	°C	-25
Ambientlufttemperatur, min	°C	1
Ambientlufttemperatur, max	°C	40
Umgebungsluftfeuchtigkeit, max	%	80

Schutzart	-	IP22
Motorschutzart	-	IP44

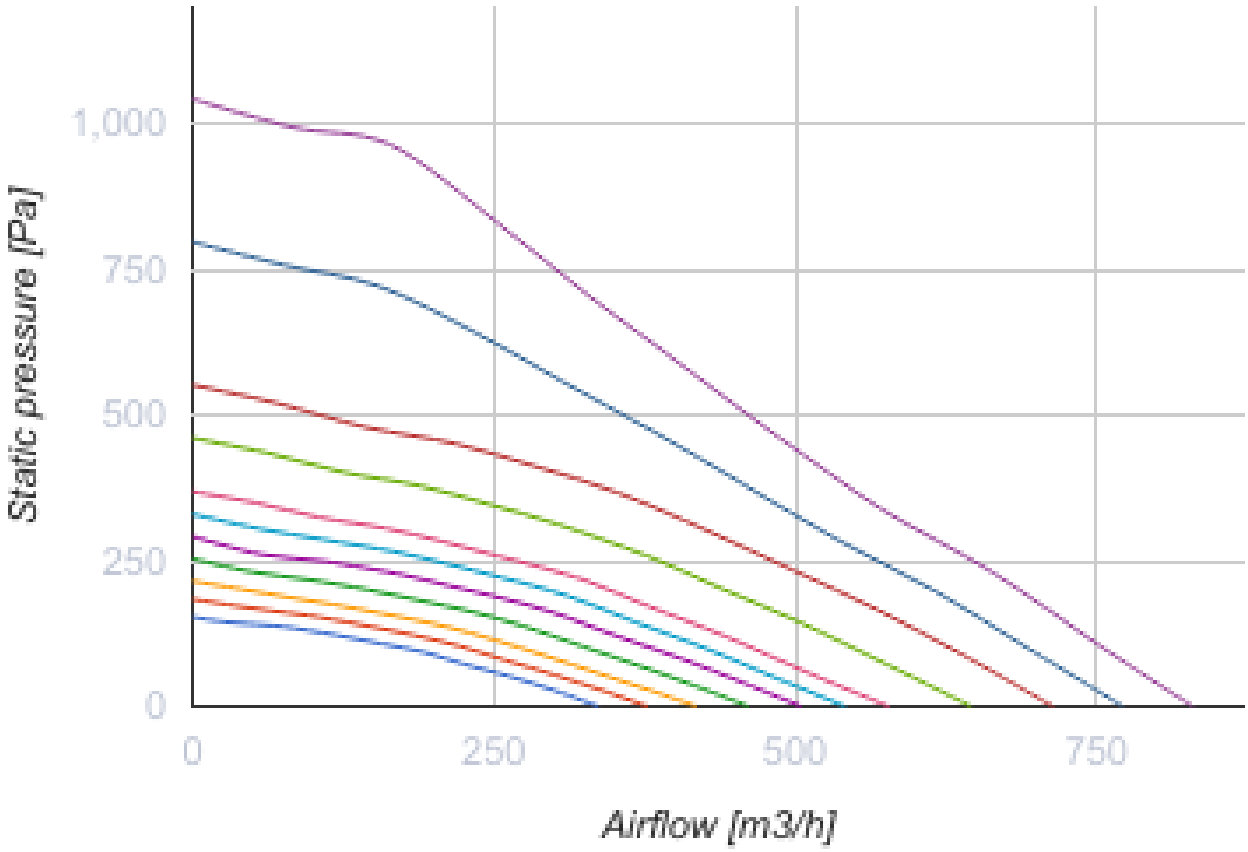

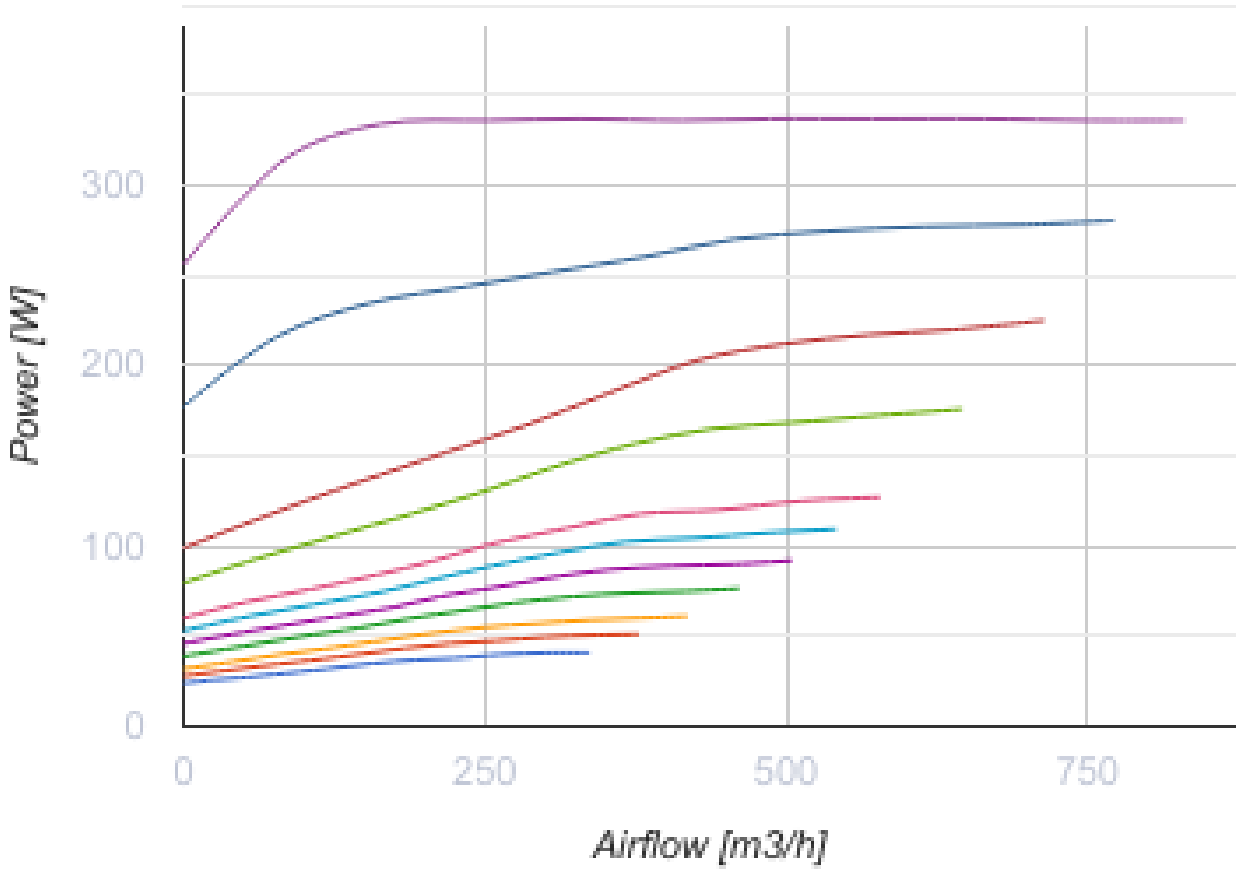

Abmessungen

ØD	B	B1	B2	H	H1	H2	L	L1
247	866	274	296	601	234	166	1282	1379

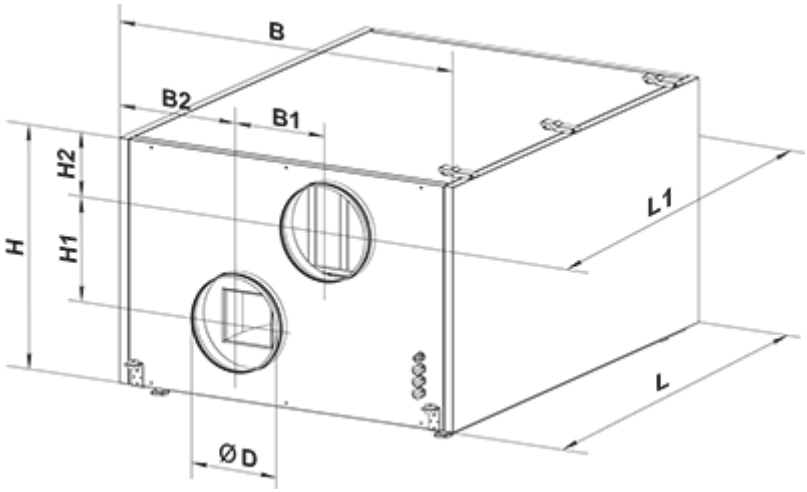

Zubehör

Bedienfelder

Produktname	Foto	Beschreibung
A25		Touch-Bedienfeld zur Steuerung von Industrie- und Kleinraumlüftungsanlagen
A22		Bedienfelder zur Steuerung von Industrie- und Kleinraumlüftungsanlagen
A22 WiFi		Bedienfelder zur Steuerung von Industrie- und Kleinraumlüftungsanlagen

Sensoren

Produktname	Foto	Beschreibung
HV2		Feuchtigkeitssensor
CO2-1		CO2 Sensor
CO2-2		CO2 Sensor
HR-S		Elektromechanischer Hygrostat

Elektrische Heizelemente

Produktname	Foto	Beschreibung
NKP 250-1,2-1 A21 V.2		Elektro-Rohrheizregister zum Frostschutz des Wärmetauschers
NKP 250-2,0-1 A21 V.2		Elektro-Rohrheizregister zum Frostschutz des Wärmetauschers
NKP 250-3,0-1 A21 V.2		Elektro-Rohrheizregister zum Frostschutz des Wärmetauschers

Für runde Kanäle

Produktname	Foto	Beschreibung

SR 250/600		Schalldämpfer aus verzinktem Stahl, gefüllt mit nicht brennbarem schallabsorbierendem Material
SR 250/900		Schalldämpfer aus verzinktem Stahl, gefüllt mit nicht brennbarem schallabsorbierendem Material
SR 250/1200		Schalldämpfer aus verzinktem Stahl, gefüllt mit nicht brennbarem schallabsorbierendem Material

Für runde Kanäle

Produktname	Foto	Beschreibung
KOM 250		Rückschlagklappe mit federbelasteten Platten zur Absperrung des Luftstroms in runden Lüftungsrohren
KRV 250		Luftklappen zur automatischen Luftstromregelung in runden Lüftungsrohren

Elektroantriebe

Produktname	Foto	Beschreibung
Belimo TF230		Die Antriebe sind geeignet zur Steuerung der Luftklappen mit der Querschnittsfläche bis 0,4 m², welche die Schutzfunktionen

Sonstiges Zubehör

Produktname	Foto	Beschreibung
SF 784x253x48 G4		Panel filter G4
SF 784x253x48 F7		Panelfilter F7

Ecodesign

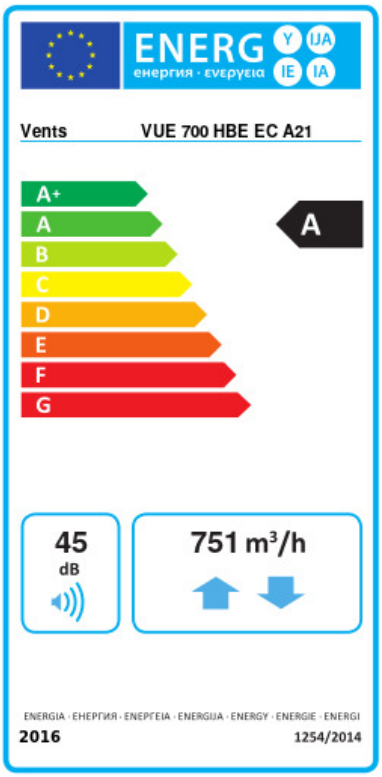

Warenzeichen	Vents					
Modell	VUE 700 HBE EC A21					
Specific energy consumption (SEC) (kWh/(m²/a))	Kalt		Durchschnittlich		Warm	
	-77.9	A+	-40.8	A	-16.9	E
Typ des Lüftungsgeräts	Zwei Richtungen					
Antriebsart	Drehzahlregelung					
Art des Wärmerückgewinnungssystems	Rekuperativ					
Temperaturänderungsgrad der Wärmerückgewinnung (%)	78					
Max. Luftvolumenstrom (m³/h)	751					
Elektrische Eingangsleistung (W)	336					
Bezugs-Luftvolumenstrom (m³/s)	0.143					
Reference pressure difference (Pa)	50					
Specific power input (SPI) (W/(m³/h))	0.243					
Control typology	Local demand control					
Maximum internal leakage rates (%)	2.7					
Maximum external leakage rates (%)	2.7					
Sound power level (dB(A))	45					
Angabe des Typs	RVU BVU					
The annual electricity consumption (AEC) (kWh/a)	Kalt		Durchschnittlich		Warm	
	710		173		128	
The annual heating saved (AHS) (kWh/a)	Kalt		Durchschnittlich		Warm	
	8695		4445		2010	