VUE 80 P L mini

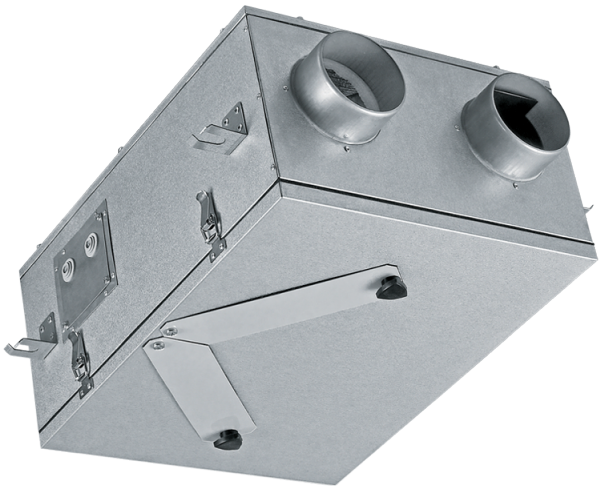

- Schalldruckpegel LpA bei 3 m: 19
- Wärmetauschertyp: Kreuzstrom
- Material des Wärmetauschers: Enthalpie
- Zuluftfilter: G4 / Coarse > 60%
- Abluftfilter: G4 / Coarse > 60%
- Schallgedämmtes Gehäuse
- Enthalpiewärmetauscher
- Gehäusematerial: Aluzink

	Maßeinheit	VUE 80 P L mini		
Drehzahl	-	1	2	3
Stutzengröße	mm	125		
Phasen	-	1		
Maximale Versorgungsspannung	V	230		
Minimale Versorgungsspannung	V	230		
Netzfrequenz	Hz	50/60		
Nennleistung	W	22	32	56
Stromaufnahme	A	0.15	0.2	0.34
Maximaler Volumenstrom bei 50 Hz	m³/h	40	55	70
Schalldruckpegel LpA bei 3 m	dB(A)	13	15	19
Maximale Effizienz der Wärmerückgewinnung	%	62		
Wärmetauschertyp	-	Kreuzstrom		
Material des Wärmetauschers	-	Enthalpie		
Gewicht	kg	10		
Zuluftfilter	-	G4 / Coarse > 60%		
Abluftfilter	-	G4 / Coarse > 60%		
Maximale Fördermitteltemperatur	°C	40		
Minimale Fördermitteltemperatur	°C	-15		
Minimale Lufttemperatur der Umgebung	°C	1		
Maximale Lufttemperatur der Umgebung	°C	40		
Schutzart	-	IP22		

Maximale Luftfeuchtigkeit der Umgebung	%	60
Motorschutzart	-	IP44

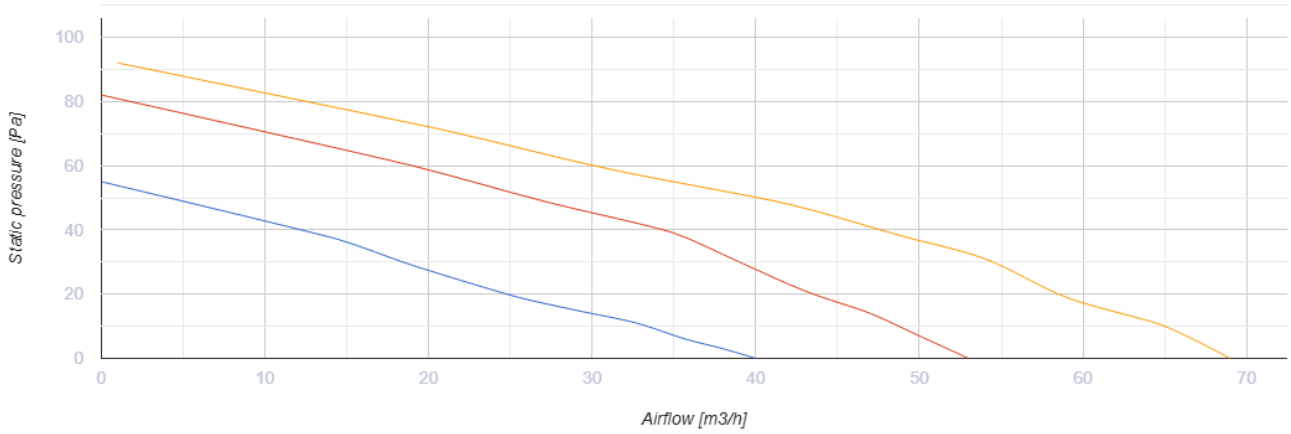

Abmessungen

ØD	H	L	L1	W	W1	W2	W3
125	222	497	397	374	404	213	164

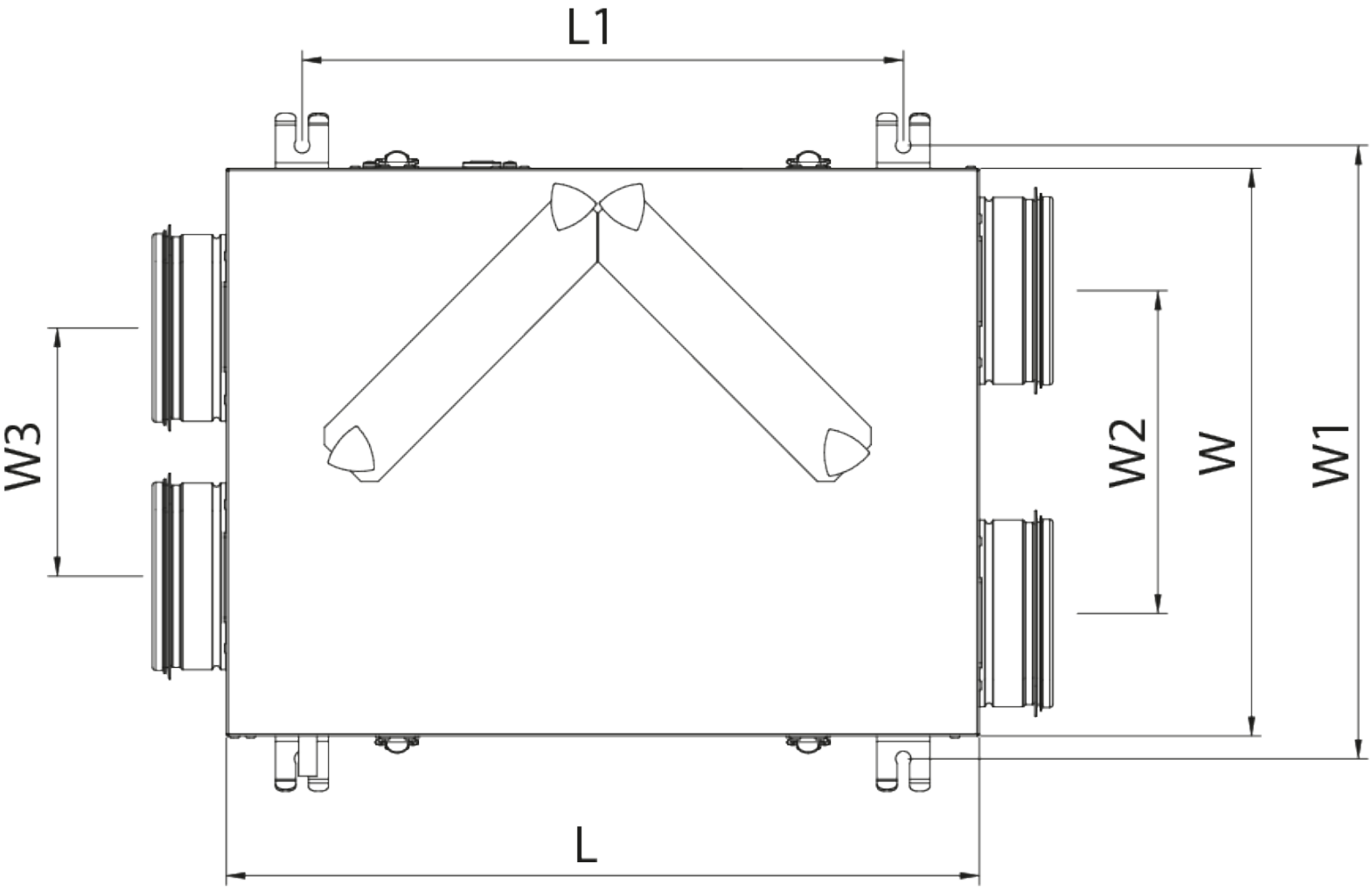
L1
W3
W2
W
W1
L

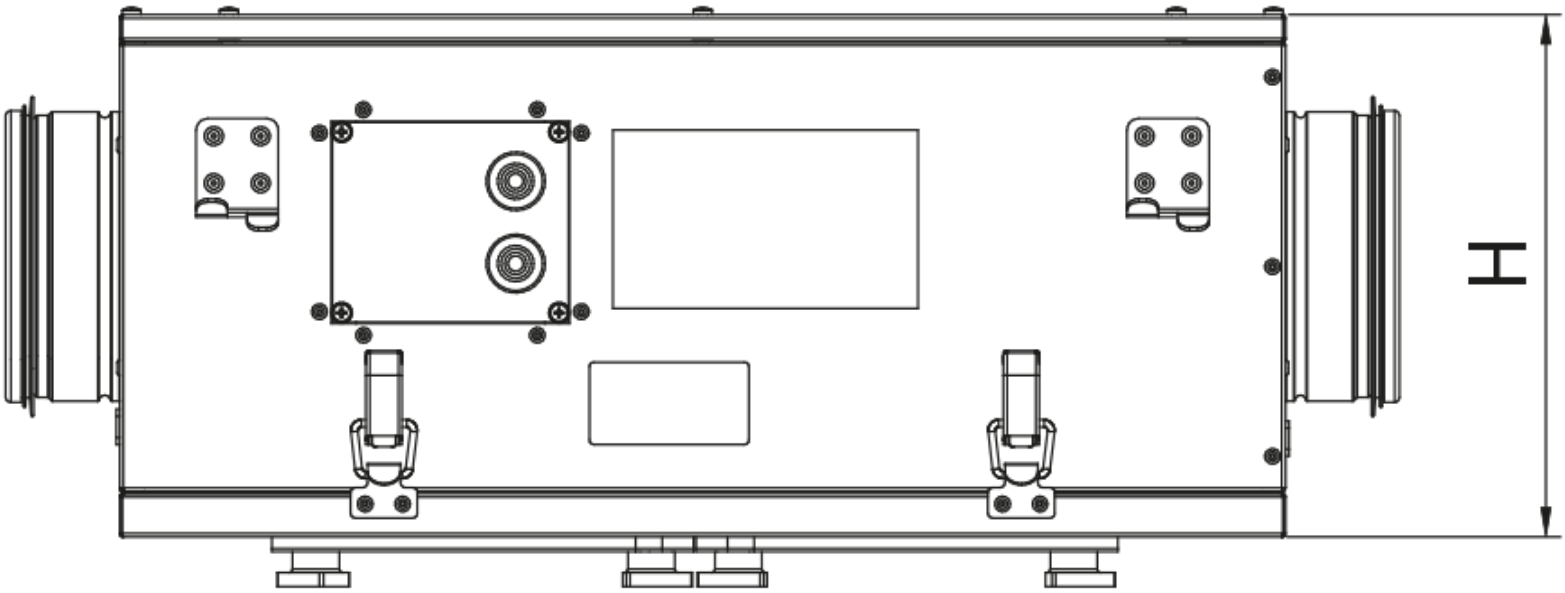
H

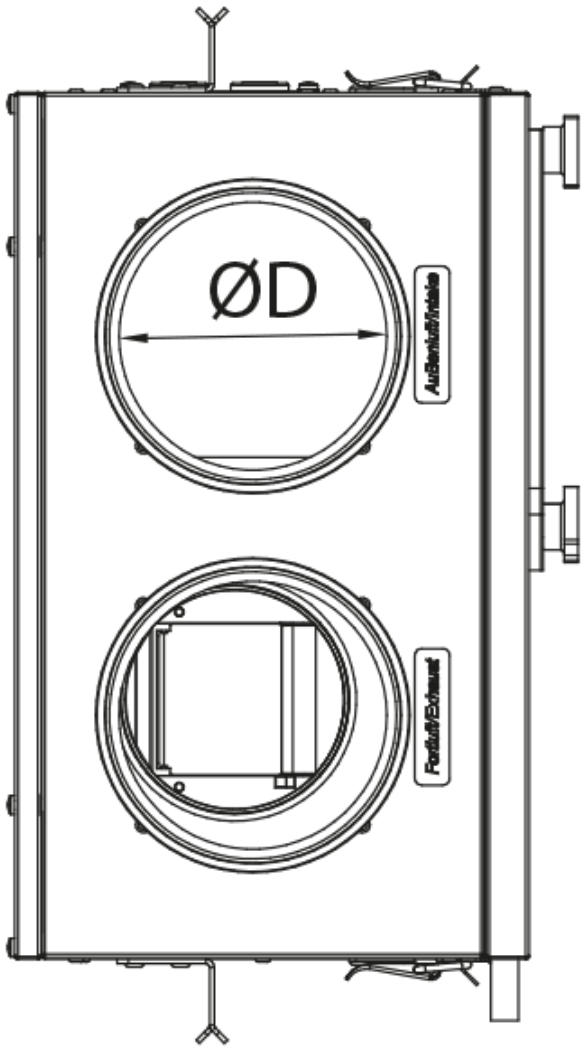

Zubehör

Für runde Kanäle

Produktname	Foto	Beschreibung
SR 125/600		Schalldämpfer aus verzinktem Stahl, gefüllt mit nicht brennbarem schallabsorbierendem Material
SR 125/900		Schalldämpfer aus verzinktem Stahl, gefüllt mit nicht brennbarem schallabsorbierendem Material
SR 125/1200		Schalldämpfer aus verzinktem Stahl, gefüllt mit nicht brennbarem schallabsorbierendem Material

Für runde Kanäle

Produktname	Foto	Beschreibung

KOM 125		Rückschlagklappe mit federbelasteten Platten zur Absperrung des Luftstroms in runden Lüftungsrohren
KR 125		Luftklappen zur Regelung des Luftstroms in runden Lüftungsrohren

Verbindungs- und Montageelemente

Produktname	Foto	Beschreibung
C 125		Die Schnelltrennschelle sichert die schnelle und zuverlässige Befestigung von verschiedenen runden Lüftungsbestandteilen. C-Serie Schlauchschellen sind aus Edelstahlband hergestellt. C...Zn-Serie Schlauchschellen sind aus Band aus verzinktem Stahl hergestellt

Ecodesign

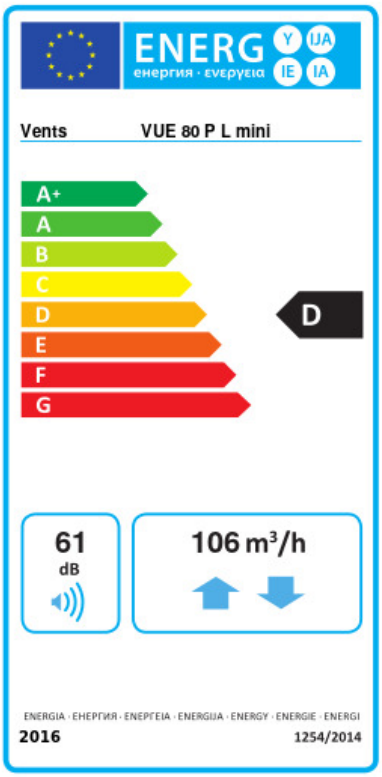

Warenzeichen	Vents					
Modell	VUE 80 P L mini					
Spezifischer Energieverbrauch (SEV) (kWh/(m²/a))	Kalt		Durchschnittlich		Warm	
	-54.1	A+	-22.3	D	-1.5	F
Typ des Lüftungsgeräts	Bidirektional					
Antriebsart	Mehrstufig					
Typ des Wärmerückgewinnungssystems	Rekuperativ					
Wärmerückgewinnungseffizienz bei Referenzvolumenstrom (%)	68					
Maximaler Luftvolumenstrom (m³/h)	106					
Elektrische Eingangsleistung (W)	56					
Referenzvolumenstrom (m³/s)	0.021					
Referenzdruckdifferenz (Pa)	50					
Spezifische Leistungsaufnahme (SPI) (W/(m³/h))	0.512					
Steuerungstypologie	Handsteuerung					
Maximale interne Leckagerate (%)	2.7					
Maximale externe Leckagerate (%)	2.7					
Schallleistungspegel (dB(A))	61					
Anlagentyp	RVU BVU					
Jährlicher Stromverbrauch (JSV) (kWh/a)	Kalt		Durchschnittlich		Warm	
	1224		687		642	
Jährliche Einsparung an Heizenergie (JEH) (kWh/a)	Kalt		Durchschnittlich		Warm	
	7592		3881		1755	