VUT 100 P mini

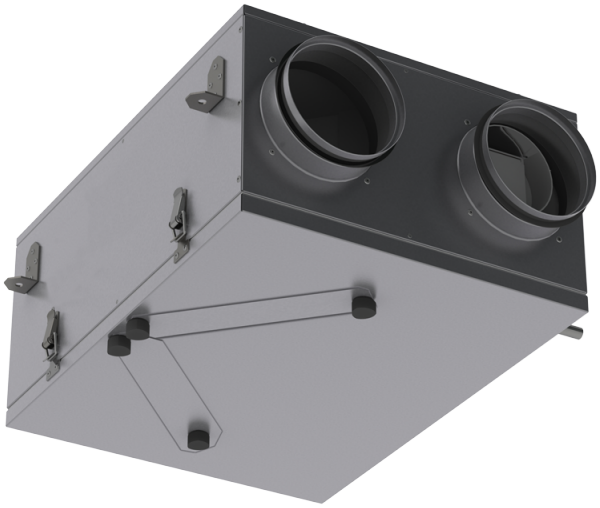

Lüftungsanlagen im kompakten schall- und wärmeisolierten Gehäuse

- Max. Förderleistung: 100
- Schalldruckpegel LpA @ 3 m: 41
- Wärmetauschertyp: Cross flow
- Abluftfilter: G4
- Zuluftfilter: G4
- Schalldämmung
- Motortyp: AC
- Steuerung: Remote Control
- Gehäusematerial: Galvanized steel

	Maßeinheit	VUT 100 P mini		
Luftkanalgröße	mm	125		
Speed	-	3		
Versorgungsspannung min	V	230		
Versorgungsspannung max	V	230		
Frequenz der Netzversorgung	Hz	50		
Leistung	W	56		
Stromaufnahme	A	0.34		
Max. Förderleistung	m^3/h	55	74	100
Schalldruckpegel LpA @ 3 m	dB(A)	24	32	41
Effizienz der Wärmerückgewinnung, max	%	76		
Wärmetauschertyp	-	Cross flow		
Wärmetauschermaterial	-	Polystyrene		
Gewicht	kg	13		
Abluftfilter	-	G4		
Zuluftfilter	-	G4		
Fördermitteltemperatur max	°C	40		
Fördermitteltemperatur min	°C	-25		
ambient air temperature min	°C	1		
ambient air temperature max	°C	40		
ambient air humidity max	%	60		

Schutzart	-	IP22

Abmessungen

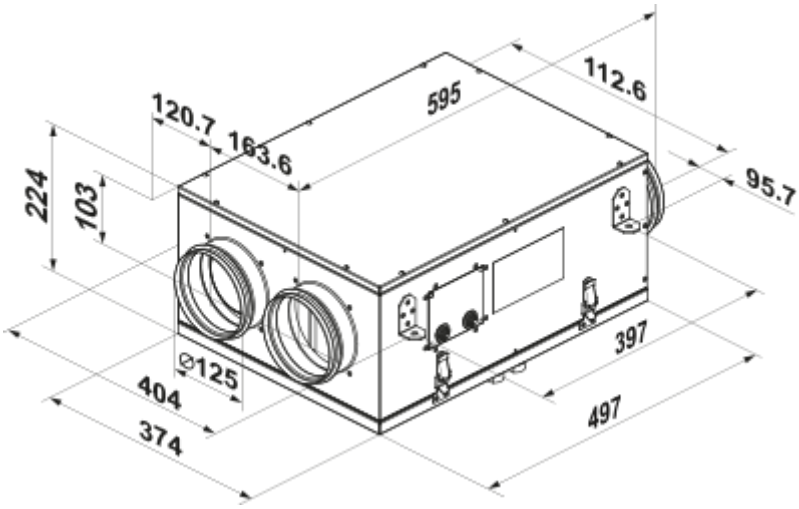

Zubehör

Für runde Kanäle

Produktname	Foto	Beschreibung
SR 125/600		Dämpfung der Geräuschen, die während des Betriebes der Lüftungsgeräte entstehen und sich in den Lüftungsrohre der Lüftungssysteme verbreiten
SR 125/900		Dämpfung der Geräuschen, die während des Betriebes der Lüftungsgeräte entstehen und sich in den Lüftungsrohre der Lüftungssysteme verbreiten
SR 125/1200		Dämpfung der Geräuschen, die während des Betriebes der Lüftungsgeräte entstehen und sich in den Lüftungsrohre der Lüftungssysteme verbreiten
SRF 125/600		Dämpfung der Geräuschen, die während des Betriebes der Lüftungsgeräte entstehen und sich in den Lüftungsrohre der Lüftungssysteme verbreiten
SRF 125/900		Dämpfung der Geräuschen, die während des Betriebes der Lüftungsgeräte entstehen und sich in den Lüftungsrohre der Lüftungssysteme verbreiten
SRF 125/2000		Dämpfung der Geräuschen, die während des Betriebes der Lüftungsgeräte entstehen und sich in den Lüftungsrohre der Lüftungssysteme verbreiten

Für runde Kanäle

Produktname	Foto	Beschreibung

KOM 125		Die Rückschlagklappe mit federbelasteten Platten ist zur Absperrung des Lüftungsrohres und zur Verhinderung von Luftrückstrom bei abgeschaltetem Lüftungssystem bestimmt
KR 125		Der Luftschieber ist zur Regelung des Luftdurchsatzes in den runden Luftkanälen bestimmt

Sonstiges Zubehör

Produktname	Foto	Beschreibung
SF 200x190x18 G4		Panel filter G4