VUT 250 PB EC R A14

Hängende Lüftungsanlagen mit einem Gegenstrom-Polystyrol-Wärmetauscher



- Schalldruckpegel LpA bei 3 m: 28
- Wärmetauschertyp: Gegenstrom
- Material des Wärmetauschers: Polystyrol
- Zuluftfilter: F7
- Abluftfilter: G4
- Schallgedämmtes Gehäuse
- Bypass: Manuell
- Steuerung: Fernbedienung
- Gehäusematerial: Verzinkter Stahl
- Feuchtigkeitssensor: Optional
- CO2-Sensor: Optional
- PM2,5-Sensor: Optional

	Maßeinheit	VUT 250 PB EC R A14
Stutzengröße	mm	125
Phasen	-	1
Minimale Versorgungsspannung	V	230
Maximale Versorgungsspannung	V	230
Netzfrequenz	Hz	50/60
Nennleistung	W	101
Stromaufnahme	A	0.8
Maximaler Volumenstrom bei 50 Hz	m³/h	270
Drehzahl bei 50 Hz	-	4480
Schalldruckpegel LpA bei 3 m	dB(A)	28
Maximale Effizienz der Wärmerückgewinnung	%	98
Wärmetauschertyp	-	Gegenstrom
Material des Wärmetauschers	-	Polystyrol
Gewicht	kg	48
Zuluftfilter	-	F7
Abluftfilter	-	G4
Maximale Fördermitteltemperatur	°C	40
Minimale Fördermitteltemperatur	°C	-25
Minimale Lufttemperatur der Umgebung	°C	1
Maximale Lufttemperatur der Umgebung	°C	40
Schutzart	-	IP22

Maximale Luftfeuchtigkeit der Umgebung	%	80
Motorschutzart	-	IP44

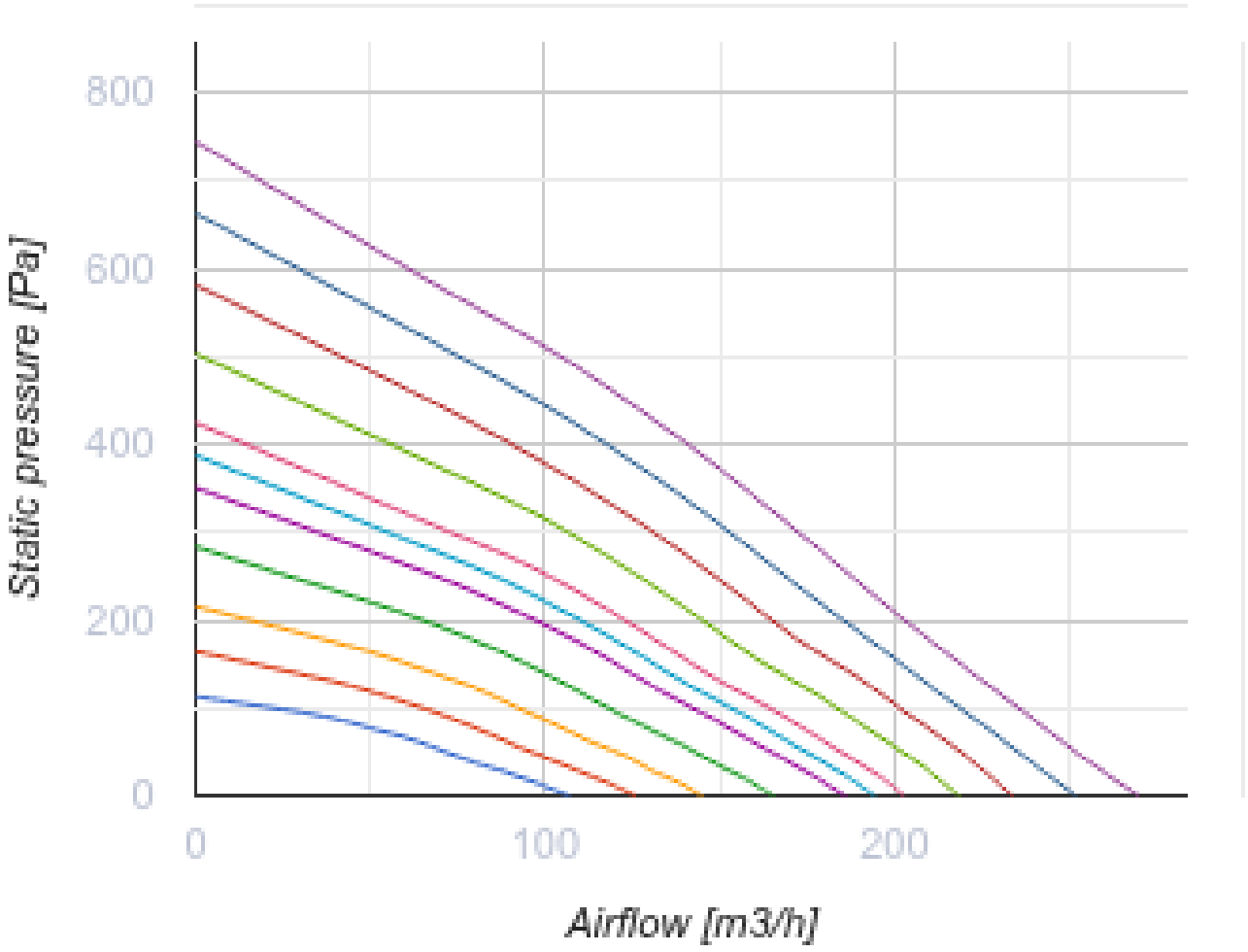

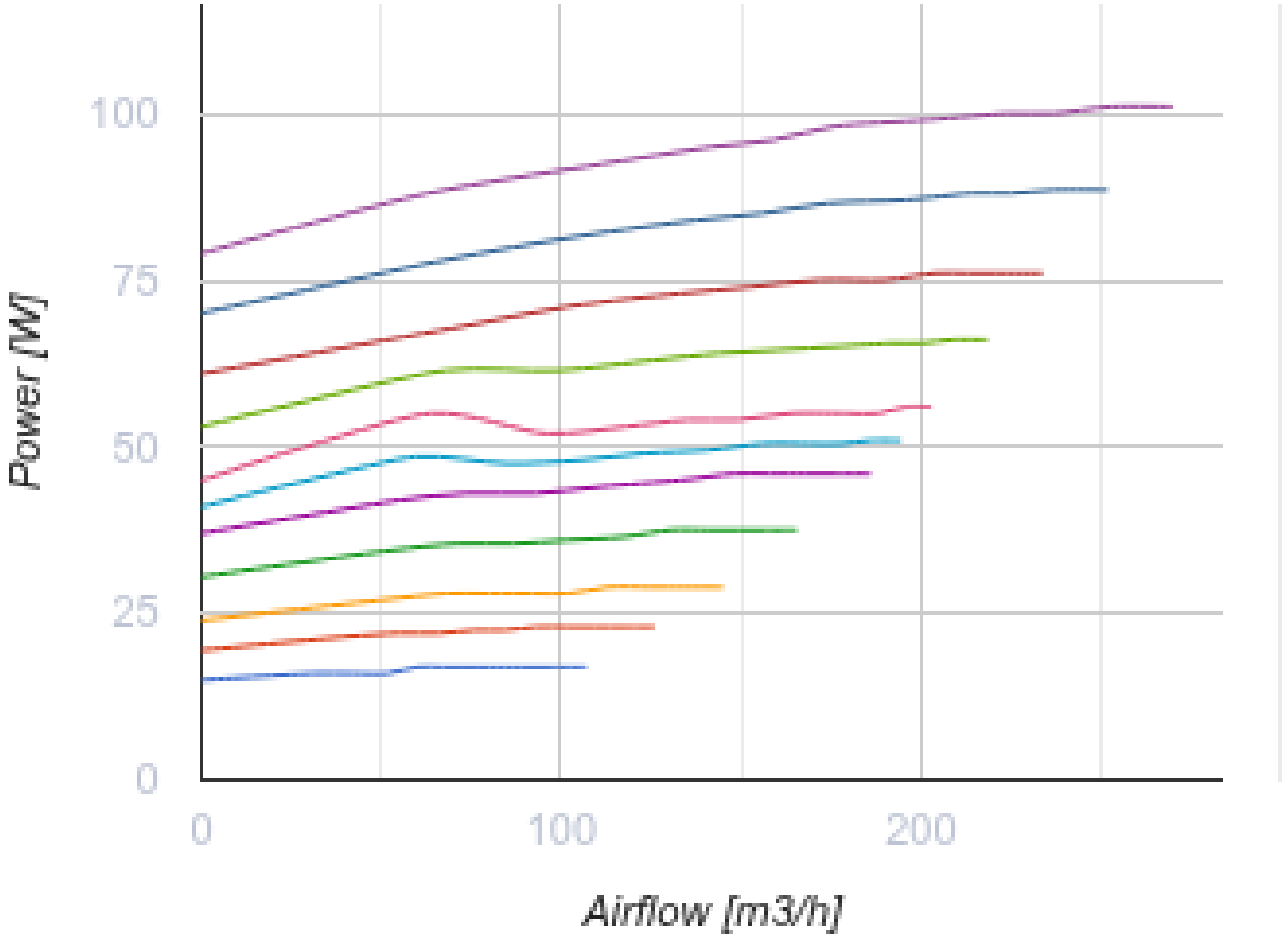

Abmessungen

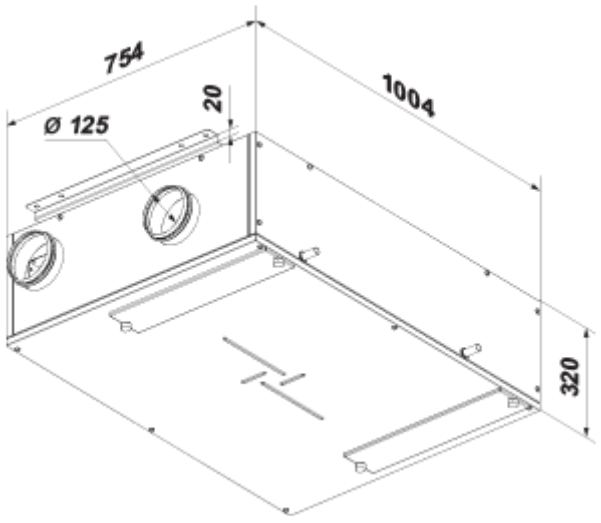

Zubehör

Sensoren

Produktname	Foto	Beschreibung
HV2		Feuchtigkeitssensor
CO2-1		CO2 Sensor
CO2-2		CO2 Sensor
HR-S		Elektromechanischer Hygrostat

hydraulische Siphon

Produktname	Foto	Beschreibung
SH-32		Hydraulischer Siphon zur Kondensatableitung aus Wärmetauschern und Kühlanlagen

Für runde Kanäle

Produktname	Foto	Beschreibung
KRV 125		Luftklappen zur automatischen Luftstromregelung in runden Lüftungsrohren

Elektrische Antriebe

Produktname	Foto	Beschreibung
Belimo LF230		Die Antriebe Serie Belimo LF sind geeignet zur Steuerung der Luftklappen mit der Querschnittsfläche bis 0,8 m², die Schutzfunktionen erfüllen

Sonstiges Zubehör

Produktname	Foto	Beschreibung
SF 403x253x48 G4		Panel filter G4

SF 403x253x48 F7		Panelfilter F7

Ecodesign

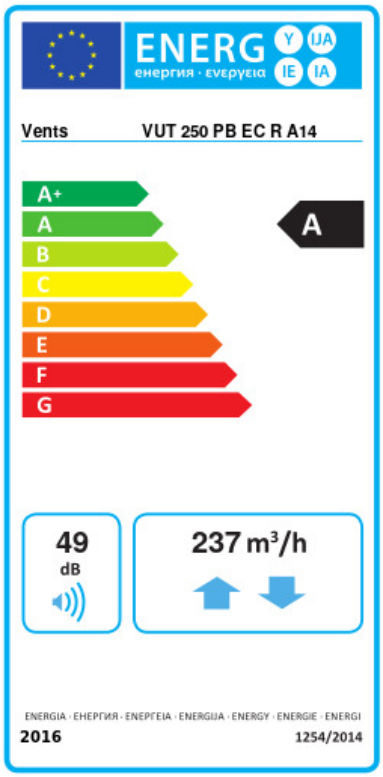

Warenzeichen	Vents					
Modell	VUT 250 PB EC R A14					
Spezifischer Energieverbrauch (SEV) (kWh/(m²/a))	Kalt		Durchschnittlich		Warm	
	-78.9	A+	-41	A	-15.2	E
Typ des Lüftungsgeräts	Bidirektional					
Antriebsart	Drehzahlregelung					
Typ des Wärmerückgewinnungssystems	Rekuperativ					
Wärmerückgewinnungseffizienz bei Referenzvolumenstrom (%)	82					
Maximaler Luftvolumenstrom (m³/h)	237					
Elektrische Eingangsleistung (W)	100					
Referenzvolumenstrom (m³/s)	0.052					
Referenzdruckdifferenz (Pa)	50					
Spezifische Leistungsaufnahme (SPI) (W/(m³/h))	0.293					
Steuerungstypologie	Örtliche Bedarfssteuerung					
Maximale interne Leckagerate (%)	2.7					
Maximale externe Leckagerate (%)	2.7					
Anlagentyp	RVU BVU					
Schallleistungspegel (dB(A))	49					
Jährlicher Stromverbrauch (JSV) (kWh/a)	Kalt		Durchschnittlich		Warm	
	737		200		155	
Jährliche Einsparung an Heizenergie (JEH) (kWh/a)	Kalt		Durchschnittlich		Warm	
	8261		4223		1909	