VUT 300 E2V EC



Vertikale Lüftungsanlagen mit einem Gegenstrom-Wärmetauscher aus Polystyrol

- Leistungsaufnahme des Nachheizregisters: 4000
- Schalldruckpegel LpA bei 3 m: 37
- Wärmetauschertyp: Gegenstrom
- Material des Wärmetauschers: Polystyrol
- Zuluftfilter: G4 (F7 option)
- Abluftfilter: G4
- Nachheizregister: Elektrisch
- Steuerung: Fernbedienung
- Gehäusematerial: Aluzink

	Maßeinheit	VUT 300 E2V EC
Stutzengröße	mm	150
Phasen	-	1
Maximale Versorgungsspannung	V	230
Minimale Versorgungsspannung	V	230
Netzfrequenz	Hz	50
Nennleistung	W	212
Leistungsaufnahme des Nachheizregisters	W	4000
Stromaufnahme	A	18.8
Maximaler Volumenstrom bei 50 Hz	m³/h	300
Schalldruckpegel LpA bei 3 m	dB(A)	37
Maximale Effizienz der Wärmerückgewinnung	%	95
Wärmetauschertyp	-	Gegenstrom
Material des Wärmetauschers	-	Polystyrol
Gewicht	kg	38
Zuluftfilter	-	G4 (F7 option)
Abluftfilter	-	G4
Maximale Fördermitteltemperatur	°C	60
Minimale Fördermitteltemperatur	°C	-39
Minimale Lufttemperatur der Umgebung	°C	1
Maximale Lufttemperatur der Umgebung	°C	40
Schutzart	-	IP22

Maximale Luftfeuchtigkeit der Umgebung	%	80
Motorschutzart	-	IP44

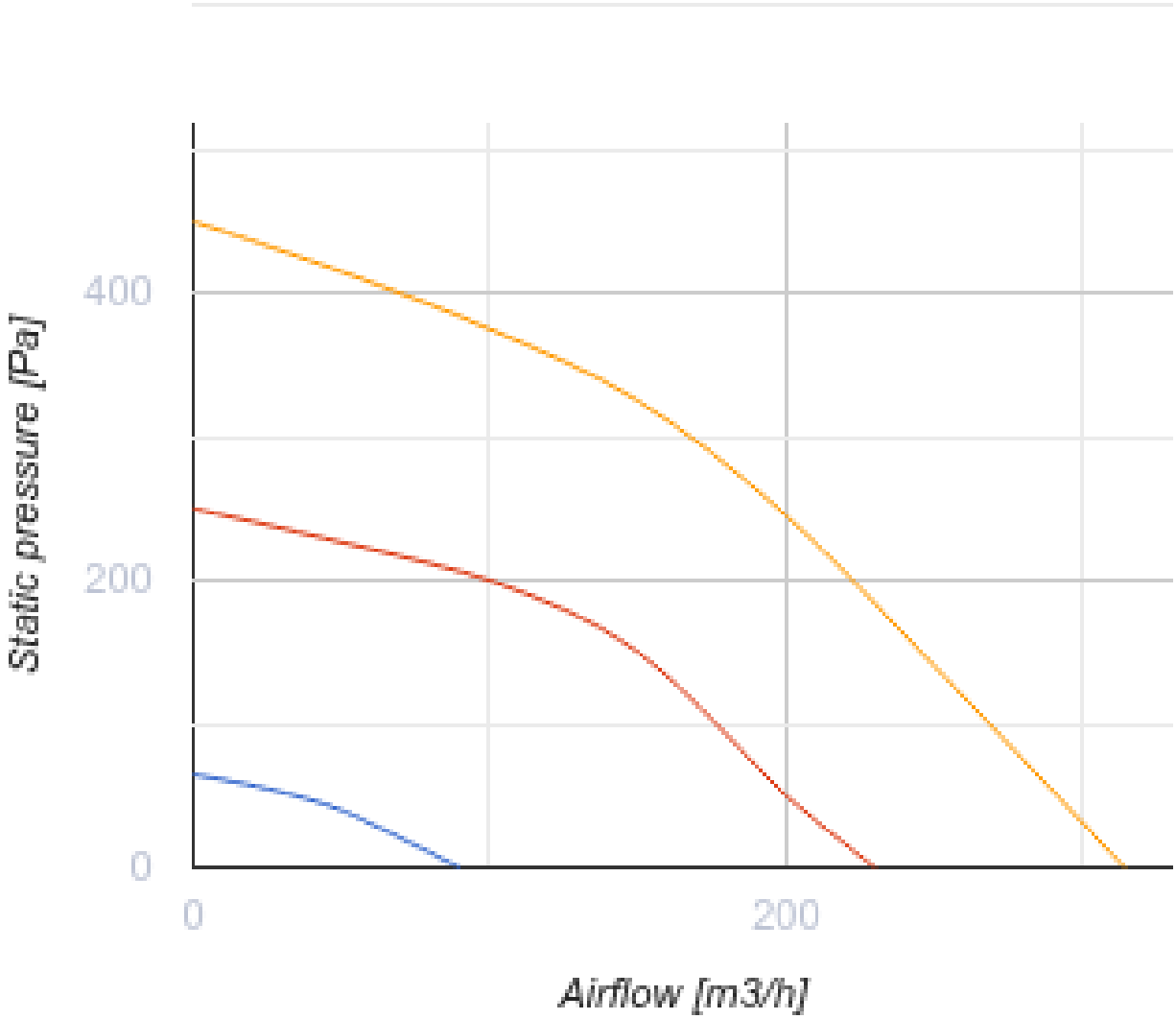

Abmessungen

ØD	A1
150	373

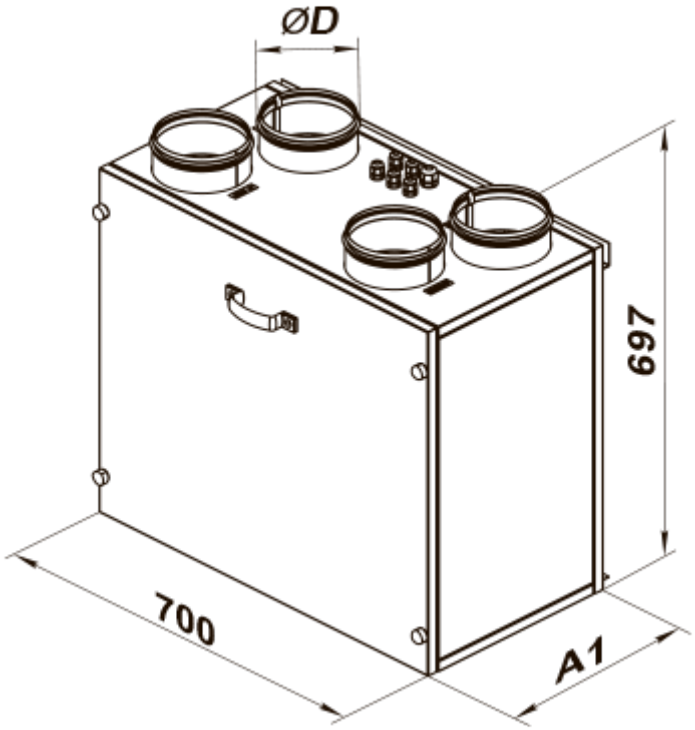

Zubehör

Sensoren

Produktname	Foto	Beschreibung
CO2-1		CO2 Sensor
CO2-2		CO2 Sensor

Für runde Kanäle

Produktname	Foto	Beschreibung
SR 150/600		Schalldämpfer aus verzinktem Stahl, gefüllt mit nicht brennbarem schallabsorbierendem Material
SR 150/900		Schalldämpfer aus verzinktem Stahl, gefüllt mit nicht brennbarem schallabsorbierendem Material
SR 150/1200		Schalldämpfer aus verzinktem Stahl, gefüllt mit nicht brennbarem schallabsorbierendem Material
SRF 150/600		Schalldämpfer aus Aluminiumlegierung, gefüllt mit nicht brennbarem schallabsorbierendem Material

SRF 150/900		Schalldämpfer aus Aluminiumlegierung, gefüllt mit nicht brennbarem schallabsorbierendem Material
SRF 150/2000		Schalldämpfer aus Aluminiumlegierung, gefüllt mit nicht brennbarem schallabsorbierendem Material

Für runde Kanäle

Produktname	Foto	Beschreibung
KOM 150		Rückschlagklappe mit federbelasteten Platten zur Absperrung des Luftstroms in runden Lüftungsrohren
KOMu 150		Rückschlagklappe mit federbelasteten Platten zur Absperrung des Luftstroms in runden Lüftungsrohren

Elektroantriebe

Produktname	Foto	Beschreibung
Belimo TF24		Die Antriebe sind geeignet zur Steuerung der Luftklappen mit der Querschnittsfläche bis 0,4 m², welche die Schutzfunktionen
Belimo TF230		Die Antriebe sind geeignet zur Steuerung der Luftklappen mit der Querschnittsfläche bis 0,4 m², welche die Schutzfunktionen

Elektrische Antriebe

Produktname	Foto	Beschreibung
Belimo LF24		Die Antriebe Serie Belimo LF sind geeignet zur Steuerung der Luftklappen mit der Querschnittsfläche bis 0,8 m², die Schutzfunktionen erfüllen
Belimo LF230		Die Antriebe Serie Belimo LF sind geeignet zur Steuerung der Luftklappen mit der Querschnittsfläche bis 0,8 m², die Schutzfunktionen erfüllen

Verbindungs- und Montageelemente

Produktname	Foto	Beschreibung
C 150		Die Schnelltrennschelle sichert die schnelle und zuverlässige Befestigung von verschiedenen runden Lüftungsbestandteilen. C-Serie Schlauchschellen sind aus Edelstahlband hergestellt. C…Zn-Serie Schlauchschellen sind aus Band aus verzinktem Stahl hergestellt

Ecodesign

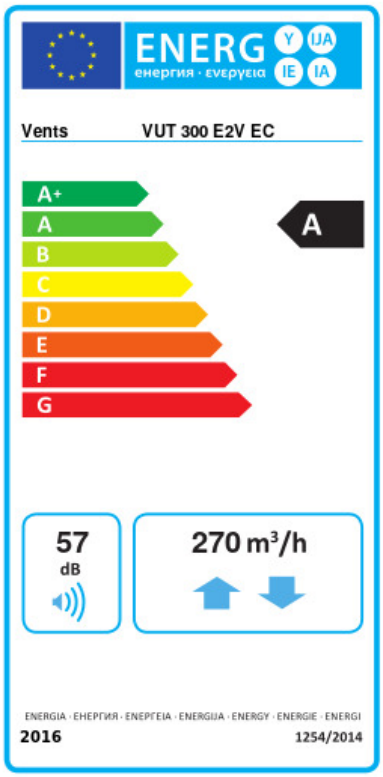

Warenzeichen	Vents					
Modell	VUT 300 E2V EC					
Spezifischer Energieverbrauch (SEV) (kWh/(m²/a))	Kalt		Durchschnittlich		Warm	
	-78.6	A+	-39.3	A	-14.1	E
Typ des Lüftungsgeräts	Bidirektional					
Antriebsart	Drehzahlregelung					
Typ des Wärmerückgewinnungssystems	Rekuperativ					
Wärmerückgewinnungseffizienz bei Referenzvolumenstrom (%)	89					
Maximaler Luftvolumenstrom (m³/h)	270					
Elektrische Eingangsleistung (W)	205					
Referenzvolumenstrom (m³/s)	0.053					
Referenzdruckdifferenz (Pa)	50					
Spezifische Leistungsaufnahme (SPI) (W/(m³/h))	0.529					
Steuerungstypologie	Örtliche Bedarfssteuerung					
Maximale interne Leckagerate (%)	2.7					
Maximale externe Leckagerate (%)	2.7					
Anlagentyp	RVU BVU					
Schallleistungspegel (dB(A))	57					
Jährlicher Stromverbrauch (JSV) (kWh/a)	Kalt		Durchschnittlich		Warm	
	862		325		280	
Jährliche Einsparung an Heizenergie (JEH) (kWh/a)	Kalt		Durchschnittlich		Warm	
	9141		4673		2113	