VUT 300 E2V EC

Lüftungsanlagen mit Wärmerückgewinnung für Kalte Klimazonen

- Leistungsaufnahme der Nachheizung: 4000
- Max. Förderleistung: 300
- Schalldruckpegel LpA @ 3 m: 37
- Wärmetauschertyp: Counter flow
- Abluftfilter: G4
- Zuluftfilter: G4 (F7 опція)
- Motortyp: EC
- Nachheizung: Electric
- Steuerung: Remote Control
- Gehäusematerial: Aluzinc

	Maßeinheit	VUT 300 E2V EC
Luftkanalgröße	mm	150
Phasen	-	1
Versorgungsspannung min	V	230
Versorgungsspannung max	V	230
Frequenz der Netzversorgung	Hz	50
Leistung	W	212
Leistungsaufnahme der Nachheizung	W	4000
Stromaufnahme	A	18.8
Max. Förderleistung	m^3/h	300
Schalldruckpegel LpA @ 3 m	dB(A)	37
Effizienz der Wärmerückgewinnung, max	%	95
Wärmetauschertyp	-	Counter flow
Wärmetauschermaterial	-	Polystyrene
Gewicht	kg	38
Abluftfilter	-	G4
Zuluftfilter	-	G4 (F7 опція)
Fördermitteltemperatur max	°C	60
Fördermitteltemperatur min	°C	-39
ambient air temperature min	°C	1
ambient air temperature max	°C	40
ambient air humidity max	%	80

Schutzart	-	IP22

Abmessungen

ØD	A1
150	373

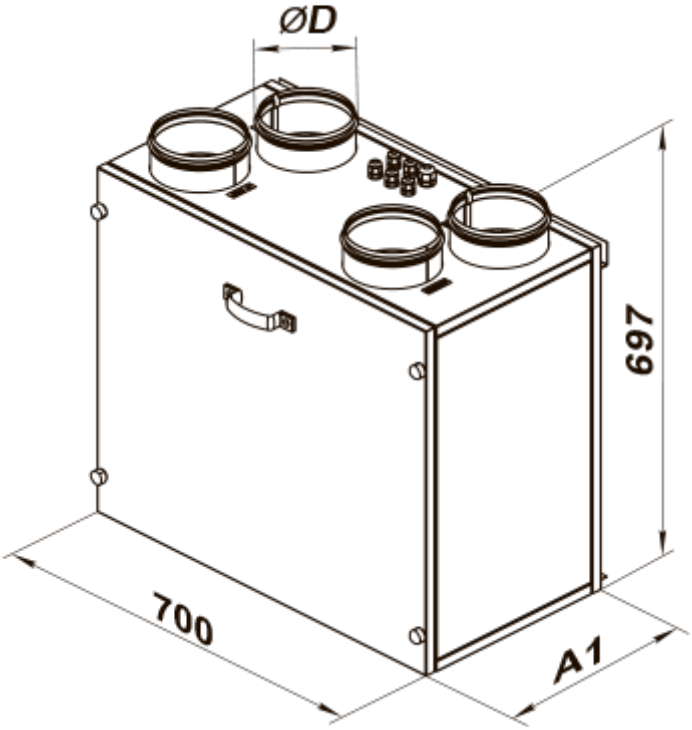

Zubehör

Für runde Kanäle

Produktname	Foto	Beschreibung
SR 150/600		Dämpfung der Geräuschen, die während des Betriebes der Lüftungsgeräte entstehen und sich in den Lüftungsrohre der Lüftungssysteme verbreiten
SR 150/900		Dämpfung der Geräuschen, die während des Betriebes der Lüftungsgeräte entstehen und sich in den Lüftungsrohre der Lüftungssysteme verbreiten
SR 150/1200		Dämpfung der Geräuschen, die während des Betriebes der Lüftungsgeräte entstehen und sich in den Lüftungsrohre der Lüftungssysteme verbreiten
SRF 150/600		Dämpfung der Geräuschen, die während des Betriebes der Lüftungsgeräte entstehen und sich in den Lüftungsrohre der Lüftungssysteme verbreiten

SRF 150/900		Dämpfung der Geräuschen, die während des Betriebes der Lüftungsgeräte entstehen und sich in den Lüftungsrohre der Lüftungssysteme verbreiten
SRF 150/2000		Dämpfung der Geräuschen, die während des Betriebes der Lüftungsgeräte entstehen und sich in den Lüftungsrohre der Lüftungssysteme verbreiten

Für runde Kanäle

Produktname	Foto	Beschreibung
KOM 150		Die Rückschlagklappe mit federbelasteten Platten ist zur Absperrung des Lüftungsrohres und zur Verhinderung von Luftrückstrom bei abgeschaltetem Lüftungssystem bestimmt
KOMu 150		Die Rückschlagklappe mit federbelasteten Platten ist zur Absperrung des Lüftungsrohres und zur Verhinderung von Luftrückstrom bei abgeschaltetem Lüftungssystem bestimmt

Sensoren

Produktname	Foto	Beschreibung
CO2-1		CO2 Sensor
CO2-2		CO2 Sensor

Elektroantriebe

Produktname	Foto	Beschreibung
Belimo LF24		Die Antriebe Serie Belimo LF sind geeignet zur Steuerung der Luftklappen mit der Querschnittsfläche bis 0,8 m², die Schutzfunktionen erfüllen
Belimo LF230		Die Antriebe Serie Belimo LF sind geeignet zur Steuerung der Luftklappen mit der Querschnittsfläche bis 0,8 m², die Schutzfunktionen erfüllen
Belimo TF24		Die Antriebe sind geeignet zur Steuerung der Luftklappen mit der Querschnittsfläche bis 0,4 m², welche die Schutzfunktionen
Belimo TF230		Die Antriebe sind geeignet zur Steuerung der Luftklappen mit der Querschnittsfläche bis 0,4 m², welche die Schutzfunktionen

Sonstiges Zubehör

Produktname	Foto	Beschreibung

C 150		Die Schnelltrennschelle sichert die schnelle und zuverlässige Befestigung von verschiedenen runden Lüftungsbestandteilen. C-Serie Schlauchschellen sind aus Edelstahlband hergestellt. C...Zn-Serie Schlauchschellen sind aus Band aus verzinktem Stahl hergestellt