VUT 300 V2 mini EC A14

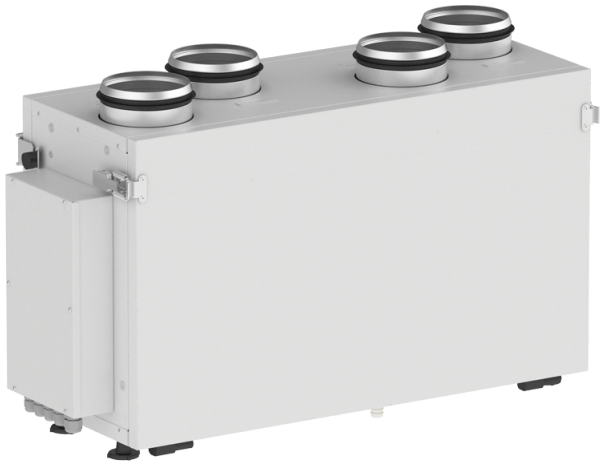

Hängende Lüftungsanlagen mit einem Kreuzstrom-Polystyrol-Wärmetauscher

- Schalldruckpegel LpA bei 3 m: 33
- Zuluftfilter: G4, F8
- Abluftfilter: G4
- Schallgedämmtes Gehäuse
- Steuerung: Fernbedienung
- Gehäusematerial: Verzinkter Stahl
- Feuchtigkeitssensor: Optional
- CO2-Sensor: Optional
- PM2,5-Sensor: Optional

	Maßeinheit	VUT 300 V2 mini EC A14
Stutzengröße	mm	125
Phasen	-	1
Maximale Versorgungsspannung	V	230
Minimale Versorgungsspannung	V	230
Netzfrequenz	Hz	50/60
Nennleistung	W	165
Stromaufnahme	A	1.3
Maximaler Volumenstrom bei 50 Hz	m³/h	300
Drehzahl bei 50 Hz	-	2050
Schalldruckpegel LpA bei 3 m	dB(A)	33
Maximale Effizienz der Wärmerückgewinnung	%	79
Gewicht	kg	32
Zuluftfilter	-	G4, F8
Abluftfilter	-	G4
Maximale Fördermitteltemperatur	°C	60
Minimale Fördermitteltemperatur	°C	-25
Minimale Lufttemperatur der Umgebung	°C	1
Maximale Lufttemperatur der Umgebung	°C	40
Schutzart	-	IP22
Maximale Luftfeuchtigkeit der Umgebung	%	80

Motorschutzart	-	IP44

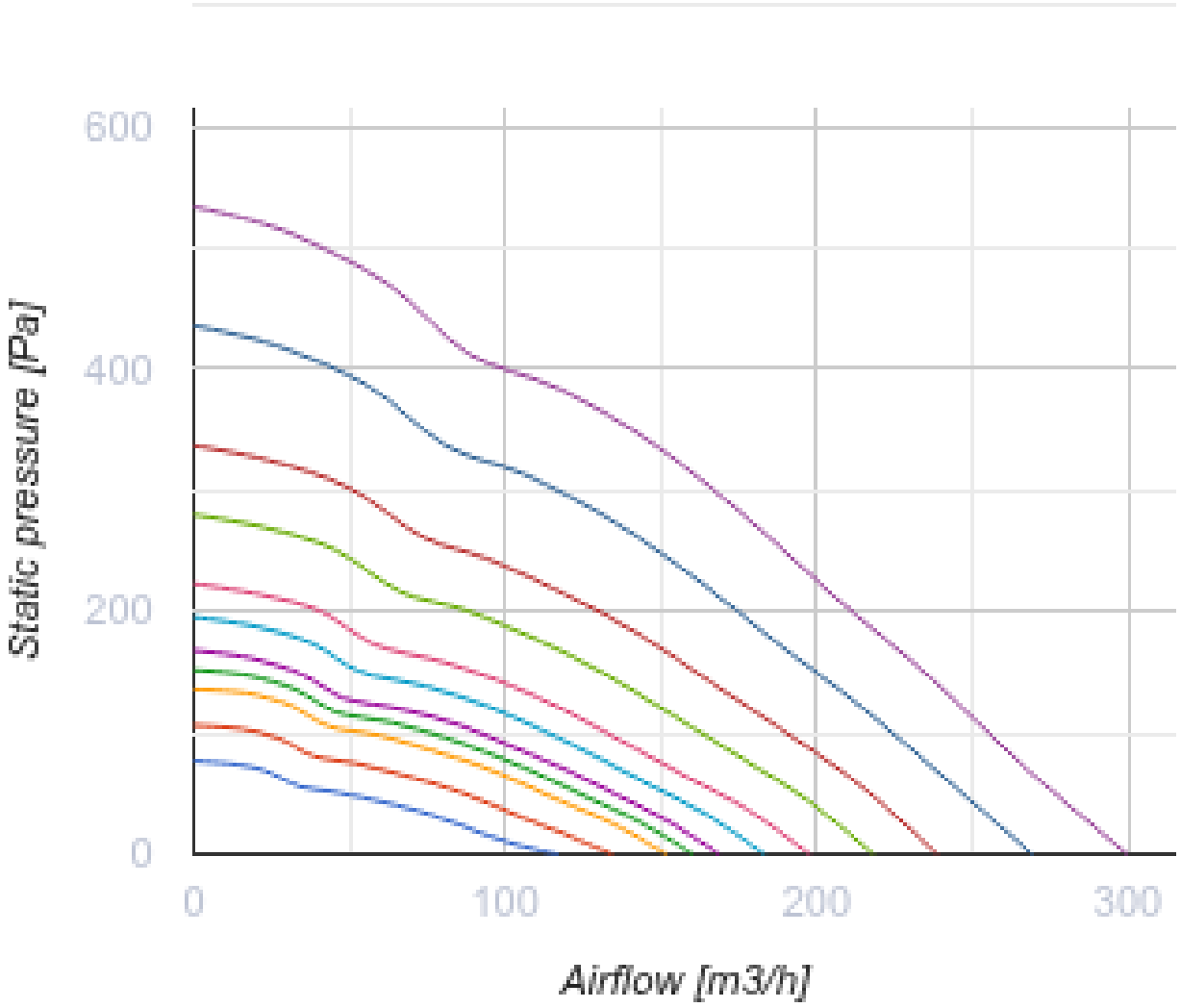

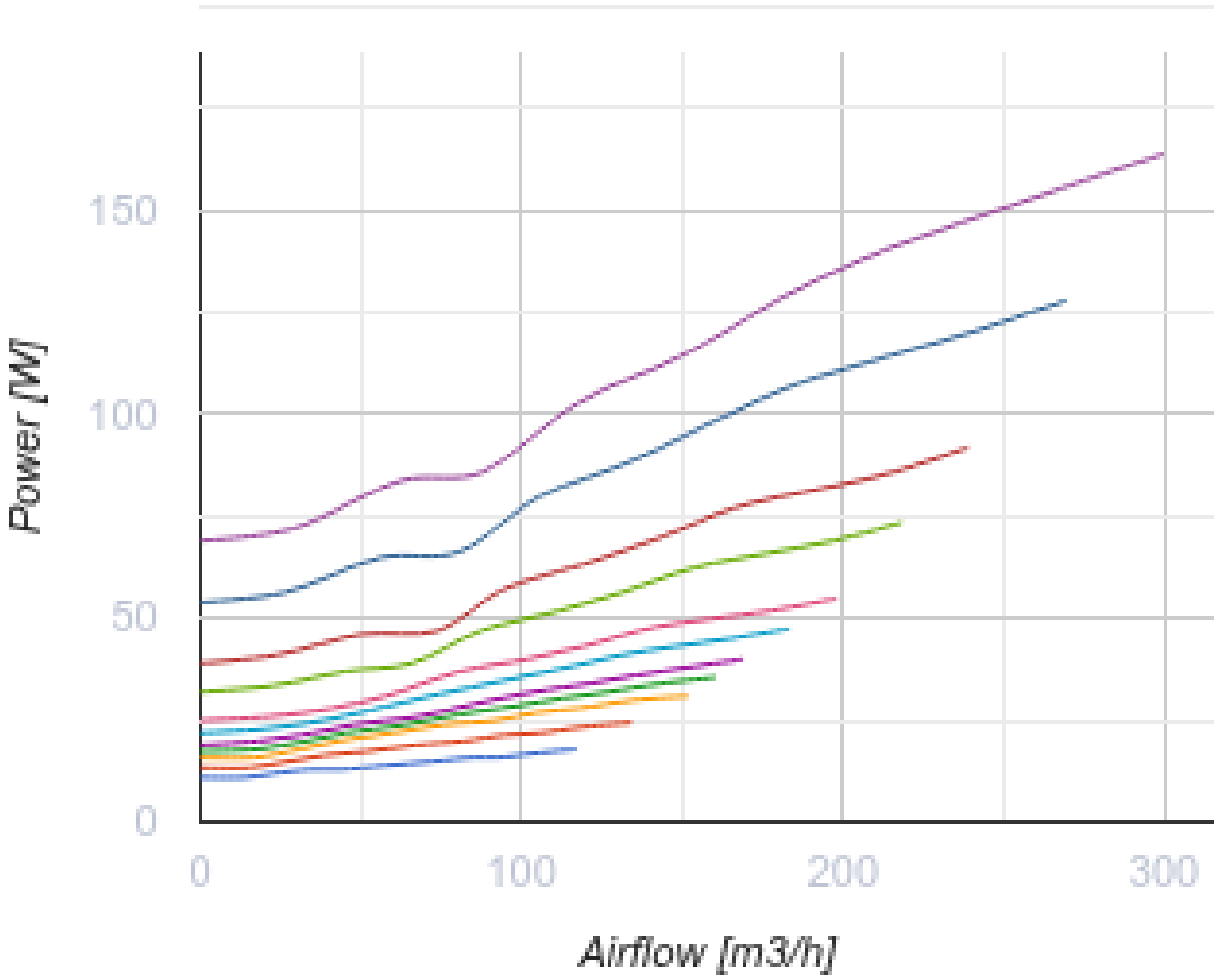

Abmessungen

ØD	B	H	H1	L	L1
125	287	447	495	714	776

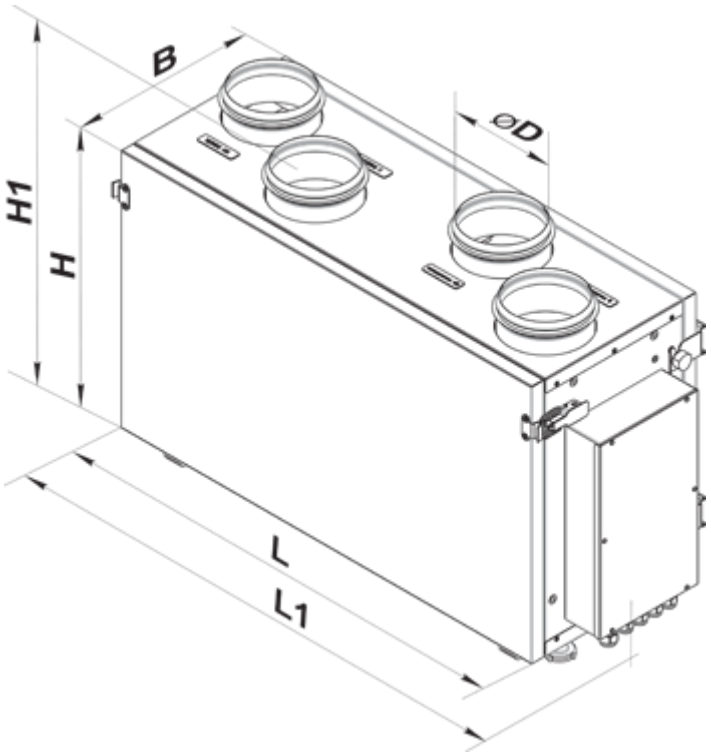

Zubehör

Sensoren

Produktname	Foto	Beschreibung
HV2		Feuchtigkeitssensor
CO2-1		CO2 Sensor
CO2-2		CO2 Sensor
HR-S		Elektromechanischer Hygrostat

Küchenabzugshaube

Produktname	Foto	Beschreibung
KH-1	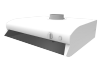	Dunstabzugshaube zur Entfernung von Verbrennungsprodukten, Dämpfen und Gerüchen aus der Luft

hydraulische Siphon

Produktname	Foto	Beschreibung

SH-32		Hydraulischer Siphon zur Kondensatableitung aus Wärmetauschern und Kühlanlagen

Für runde Kanäle

Produktname	Foto	Beschreibung
SR 125/600		Schalldämpfer aus verzinktem Stahl, gefüllt mit nicht brennbarem schallabsorbierendem Material
SR 125/900		Schalldämpfer aus verzinktem Stahl, gefüllt mit nicht brennbarem schallabsorbierendem Material
SR 125/1200		Schalldämpfer aus verzinktem Stahl, gefüllt mit nicht brennbarem schallabsorbierendem Material
SRF 125/600		Schalldämpfer aus Aluminiumlegierung, gefüllt mit nicht brennbarem schallabsorbierendem Material
SRF 125/900		Schalldämpfer aus Aluminiumlegierung, gefüllt mit nicht brennbarem schallabsorbierendem Material
SRF 125/2000		Schalldämpfer aus Aluminiumlegierung, gefüllt mit nicht brennbarem schallabsorbierendem Material

Für runde Kanäle

Produktname	Foto	Beschreibung
KOM 125		Rückschlagklappe mit federbelasteten Platten zur Absperrung des Luftstroms in runden Lüftungsrohren
KRV 125		Luftklappen zur automatischen Luftstromregelung in runden Lüftungsrohren

Elektrische Antriebe

Produktname	Foto	Beschreibung
Belimo LF230		Die Antriebe Serie Belimo LF sind geeignet zur Steuerung der Luftklappen mit der Querschnittsfläche bis 0,8 m², die Schutzfunktionen erfüllen

Sonstiges Zubehör

Produktname	Foto	Beschreibung
SF 240x184x40 G4		Panel filter G4

SF 240x184x40 F8		F8 Panelfilter

Ecodesign

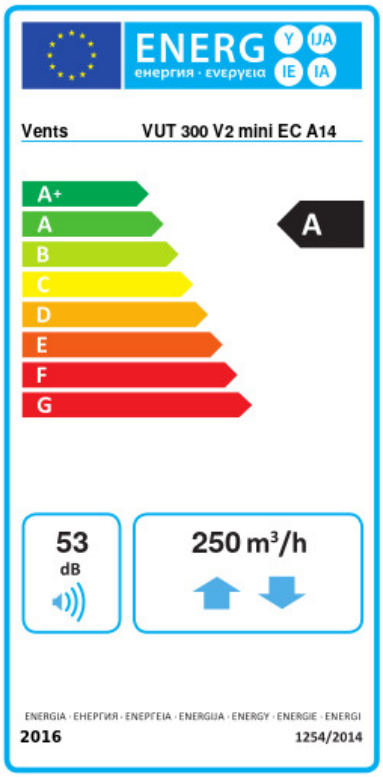

Warenzeichen	Vents					
Modell	VUT 300 V2 mini EC A14					
Spezifischer Energieverbrauch (SEV) (kWh/(m²/a))	Kalt		Durchschnittlich		Warm	
	-70.5	A+	-36.6	A	-14.5	E
Typ des Lüftungsgeräts	Bidirektional					
Antriebsart	Drehzahlregelung					
Typ des Wärmerückgewinnungssystems	Rekuperativ					
Wärmerückgewinnungseffizienz bei Referenzvolumenstrom (%)	62					
Maximaler Luftvolumenstrom (m³/h)	250					
Elektrische Eingangsleistung (W)	150					
Referenzvolumenstrom (m³/s)	0.044					
Referenzdruckdifferenz (Pa)	50					
Spezifische Leistungsaufnahme (SPI) (W/(m³/h))	0.313					
Steuerungstypologie	Örtliche Bedarfssteuerung					
Maximale interne Leckagerate (%)	2.7					
Maximale externe Leckagerate (%)	2.7					
Anlagentyp	RVU BVU					
Schallleistungspegel (dB(A))	53					
Jährlicher Stromverbrauch (JSV) (kWh/a)	Kalt		Durchschnittlich		Warm	
	747		210		165	
Jährliche Einsparung an Heizenergie (JEH) (kWh/a)	Kalt		Durchschnittlich		Warm	
	8047		4114		1860	