VUT 3000 PBE EC A21 DTV

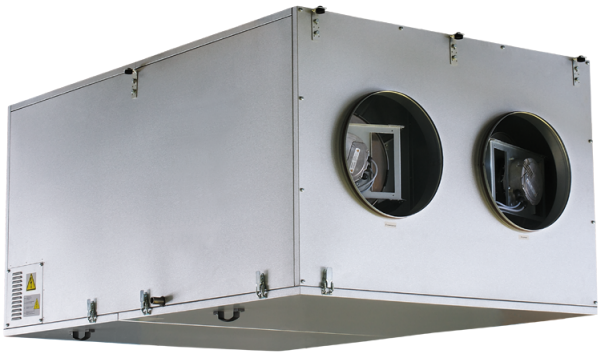

Kompakte aufhängbare Lüftungsanlagen in wärme- und schallisoliertem Gehäuse mit einem Elektro-Heizregister

- Leistungsaufnahme der Nachheizung: 21000
- Max. Förderleistung: 4300
- Schalldruckpegel LpA @ 3 m: 46
- Wärmetauschertyp: Cross flow
- Abluftfilter: G4
- Zuluftfilter: G4
- Schalldämmung
- Motortyp: EC
- Bypass: Auto
- Nachheizung: Electric
- BMS-Protokoll: ModBus
- Steuerung: Smartphone
- Gehäusematerial: Galvanized steel
- Feuchtigkeitssensor: Optional
- CO2-Sensor: Optional
- VOC-Sensor: Optional
- PM2.5 Sensor: Optional

	Maßeinheit	VUT 3000 PBE EC A21 DTV
Luftkanalgröße	mm	400
Speed	-	1
Versorgungsspannung min	V	400
Versorgungsspannung max	V	400
Frequenz der Netzversorgung	Hz	50/60
Leistung	W	2226
Leistungsaufnahme der Nachheizung	W	21000
Stromaufnahme	A	33.5
Max. Förderleistung	m^3/h	4300
Schalldruckpegel LpA @ 3 m	dB(A)	46
Effizienz der Wärmerückgewinnung, max	%	72
Wärmetauschertyp	-	Cross flow
Wärmetauschermaterial	-	Aluminum
Gewicht	kg	281
Abluftfilter	-	G4
Zuluftfilter	-	G4
Fördermitteltemperatur max	°C	40
Fördermitteltemperatur min	°C	-25
Ambientlufttemperatur, min	°C	1
Ambientlufttemperatur, max	°C	40

Umgebungsluftfeuchtigkeit, max	%	60
Schutzart	-	IP22
Motorschutzart	-	IP44

Abmessungen

ØD	B	H	L	L1
400	1265	881	1835	1888

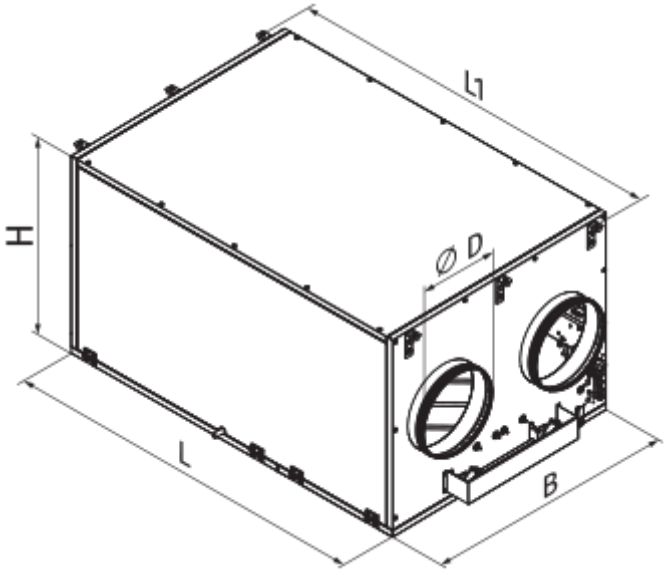

Zubehör

Bedienfelder

Produktname	Foto	Beschreibung
A22		Die Bedienfelder A22/A22 WiFi dienen der Steuerung von Gewerbe- und Industrielüftungsanlagen mit einem Steuerungssystem A21.
A22 WiFi		Die Bedienfelder A22/A22 WiFi dienen der Steuerung von Gewerbe- und Industrielüftungsanlagen mit einem Steuerungssystem A21.
A25		Das Touch-Bedienfeld A25 dient der Steuerung von Gewerbe- und Industrielüftungsanlagen mit einem Steuerungssystem A21.

Sensoren

Produktname	Foto	Beschreibung

HV2		Feuchtigkeitssensor
CO2-1		CO2 Sensor
CO2-2		CO2 Sensor
HR-S		Elektromechanische Hygrostate
DPWC11200		Feuchtesensor

VOC sensoren

Produktname	Foto	Beschreibung
DPWQ30600		VOC sensor
DPWQ40200		CO2 Sensor

hydraulische Siphon

Produktname	Foto	Beschreibung
SH-32		Der hydraulische Siphon für die Abführung von Kondensat von Wärmetauschern und Kühlern in Lüftungs- und Klimasystemen ausgelegt

Für runde Kanäle

Produktname	Foto	Beschreibung
SR 400/900		Dämpfung der Geräuschen, die während des Betriebes der Lüftungsgeräte entstehen und sich in den Lüftungsrohre der Lüftungssysteme verbreiten
SR 400/1200		Dämpfung der Geräuschen, die während des Betriebes der Lüftungsgeräte entstehen und sich in den Lüftungsrohre der Lüftungssysteme verbreiten

Für runde Kanäle

Produktname	Foto	Beschreibung

KRV 400		Der Schieber ist zur Absperrung der runden Lüftungsrohre bestimmt

Elektroantriebe

Produktname	Foto	Beschreibung
Belimo LF230		Die Antriebe Serie Belimo LF sind geeignet zur Steuerung der Luftklappen mit der Querschnittsfläche bis 0,8 m², die Schutzfunktionen erfüllen
Belimo TF230		Die Antriebe sind geeignet zur Steuerung der Luftklappen mit der Querschnittsfläche bis 0,4 m², welche die Schutzfunktionen

Sonstiges Zubehör

Produktname	Foto	Beschreibung
SF 827x741x48 G4		Panel filter G4