VUT 500 EH

Lüftungsanlagen im schall- und wärmeisolierten Gehäuse, mit Elektro-Heizregister

- Leistungsaufnahme der Nachheizung: 3000
- Max. Förderleistung: 500
- Schalldruckpegel LpA @ 3 m: 47
- Wärmetauschertyp: Cross flow
- Abluftfilter: G4
- Zuluftfilter: G4
- Schalldämmung
- Motortyp: AC
- Nachheizung: Electric
- Steuerung: Remote Control
- Gehäusematerial: Galvanized steel

	Maßeinheit	VUT 500 EH
Luftkanalgröße	mm	249
Speed	-	1
Versorgungsspannung min	V	230
Versorgungsspannung max	V	230
Frequenz der Netzversorgung	Hz	50/60
Leistung	W	300
Leistungsaufnahme der Nachheizung	W	3000
Stromaufnahme	A	14.3
Max. Förderleistung	m^3/h	500
Schalldruckpegel LpA @ 3 m	dB(A)	47
Effizienz der Wärmerückgewinnung, max	%	88
Wärmetauschertyp	-	Cross flow
Wärmetauschermaterial	-	Polystyrene
Gewicht	kg	49
Abluftfilter	-	G4
Zuluftfilter	-	G4
Fördermitteltemperatur max	°C	40
Fördermitteltemperatur min	°C	-25
ambient air temperature min	°C	1
ambient air temperature max	°C	40
ambient air humidity max	%	80

Schutzart	-	IP22

Abmessungen

ØD	B	B1	B2	B3	H	H2	H3	L	L1	L2
149	497	403	248	348	554	111	230	954	996	1054

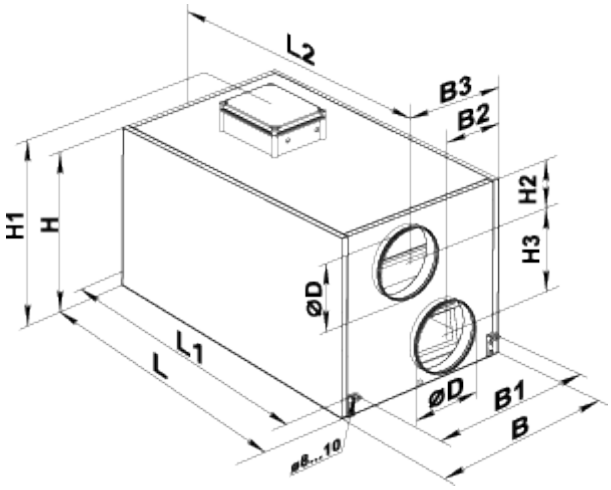

Zubehör

Für runde Kanäle

Produktname	Foto	Beschreibung
SR 150/600		Dämpfung der Geräuschen, die während des Betriebes der Lüftungsgeräte entstehen und sich in den Lüftungsrohre der Lüftungssysteme verbreiten
SR 150/900		Dämpfung der Geräuschen, die während des Betriebes der Lüftungsgeräte entstehen und sich in den Lüftungsrohre der Lüftungssysteme verbreiten
SR 150/1200		Dämpfung der Geräuschen, die während des Betriebes der Lüftungsgeräte entstehen und sich in den Lüftungsrohre der Lüftungssysteme verbreiten
SRF 150/600		Dämpfung der Geräuschen, die während des Betriebes der Lüftungsgeräte entstehen und sich in den Lüftungsrohre der Lüftungssysteme verbreiten
SRF 150/900		Dämpfung der Geräuschen, die während des Betriebes der Lüftungsgeräte entstehen und sich in den Lüftungsrohre der Lüftungssysteme verbreiten
SRF 150/2000		Dämpfung der Geräuschen, die während des Betriebes der Lüftungsgeräte entstehen und sich in den Lüftungsrohre der Lüftungssysteme verbreiten

Für runde Kanäle

Produktname	Foto	Beschreibung
KOM 150		Die Rückschlagklappe mit federbelasteten Platten ist zur Absperrung des Lüftungsrohres und zur Verhinderung von Luftrückstrom bei abgeschaltetem Lüftungssystem bestimmt
KR 150		Der Luftschieber ist zur Regelung des Luftdurchsatzes in den runden Luftkanälen bestimmt

Sonstiges Zubehör

Produktname	Foto	Beschreibung
SF 438x215x48 G4		Panel filter G4
VL C4 300/300		Sommereinsatz