VUT 900 PBE EC R A21 DTV



Hängende Lüftungsanlagen mit einem Gegenstrom-Polystyrol- oder Enthalpie-Wärmetauscher

- Leistungsaufnahme des Nachheizregisters: 3300
- Schalldruckpegel LpA bei 3 m: 33
- Wärmetauschertyp: Gegenstrom
- Material des Wärmetauschers: Polystyrol
- Zuluftfilter: G4 (F7 optional)
- Abluftfilter: G4
- Schallgedämmtes Gehäuse
- Bypass: Automatisch
- Nachheizregister: Elektrisch
- Vorheizregister: Optional
- BMS-Protokoll: Modbus
- Steuerung: Smartphone
- Gehäusematerial: Verzinkter Stahl
- Feuchtigkeitssensor: Optional
- CO2-Sensor: Optional
- PM2,5-Sensor: Optional

	Maßeinheit	VUT 900 PBE EC R A21 DTV
Stutzengröße	mm	250
Phasen	-	1
Maximale Versorgungsspannung	V	230
Minimale Versorgungsspannung	V	230
Netzfrequenz	Hz	50/60
Nennleistung	W	442
Leistungsaufnahme des Nachheizregisters	W	3300
Stromaufnahme	A	17.4
Maximaler Volumenstrom bei 50 Hz	m³/h	1030
Drehzahl bei 50 Hz	-	2720
Schalldruckpegel LpA bei 3 m	dB(A)	33
Maximale Effizienz der Wärmerückgewinnung	%	88
Wärmetauschertyp	-	Gegenstrom
Material des Wärmetauschers	-	Polystyrol
Gewicht	kg	111
Zuluftfilter	-	G4 (F7 optional)
Abluftfilter	-	G4
Maximale Fördermitteltemperatur	°C	40
Minimale Fördermitteltemperatur	°C	-25
Minimale Lufttemperatur der Umgebung	°C	1

Maximale Lufttemperatur der Umgebung	°C	40
Schutzart	-	IP22
Maximale Luftfeuchtigkeit der Umgebung	%	60
Motorschutzart	-	IP44

Abmessungen

ØD	B	B1	H	L	L1
250	1351	1485	318	1349	1402

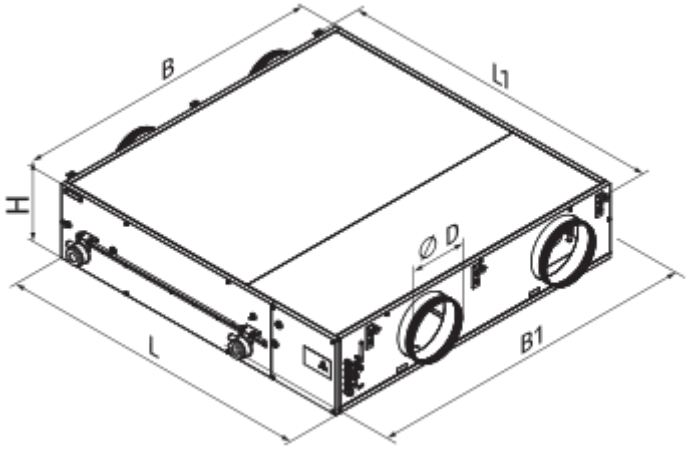

Zubehör

Bedienfelder

Produktname	Foto	Beschreibung
A25		Touch-Bedienfeld zur Steuerung von Industrie- und Kleinraumlüftungsanlagen
A22		Bedienfelder zur Steuerung von Industrie- und Kleinraumlüftungsanlagen
A22 WiFi		Bedienfelder zur Steuerung von Industrie- und Kleinraumlüftungsanlagen

Sensoren

Produktname	Foto	Beschreibung
HV2		Feuchtigkeitssensor
CO2-1		CO2 Sensor
CO2-2		CO2 Sensor

HR-S		Elektromechanischer Hygrostat

Elektrische Heizelemente

Produktname	Foto	Beschreibung
NKP 250-1,2-1 A21 V.2		Elektro-Rohrheizregister zum Frostschutz des Wärmetauschers
NKP 250-2,0-1 A21 V.2		Elektro-Rohrheizregister zum Frostschutz des Wärmetauschers
NKP 250-3,0-1 A21 V.2		Elektro-Rohrheizregister zum Frostschutz des Wärmetauschers

hydraulische Siphon

Produktname	Foto	Beschreibung
SH-32		Hydraulischer Siphon zur Kondensatableitung aus Wärmetauschern und Kühlanlagen

Für runde Kanäle

Produktname	Foto	Beschreibung
SR 250/600		Schalldämpfer aus verzinktem Stahl, gefüllt mit nicht brennbarem schallabsorbierendem Material
SR 250/900		Schalldämpfer aus verzinktem Stahl, gefüllt mit nicht brennbarem schallabsorbierendem Material
SR 250/1200		Schalldämpfer aus verzinktem Stahl, gefüllt mit nicht brennbarem schallabsorbierendem Material

Für runde Kanäle

Produktname	Foto	Beschreibung
KOM 250		Rückschlagklappe mit federbelasteten Platten zur Absperrung des Luftstroms in runden Lüftungsrohren
KRV 250		Luftklappen zur automatischen Luftstromregelung in runden Lüftungsrohren

Elektroantriebe

Produktname	Foto	Beschreibung
Belimo TF230		Die Antriebe sind geeignet zur Steuerung der Luftklappen mit der Querschnittsfläche bis 0,4 m², welche die Schutzfunktionen

Sonstiges Zubehör

Produktname	Foto	Beschreibung
SF 647x274x20 G4		Panel filter G4
SFK 647x274x27 F7		F7 Taschenfilter
SFK 647x274x27 G4		G4 Taschenfilter

Ecodesign

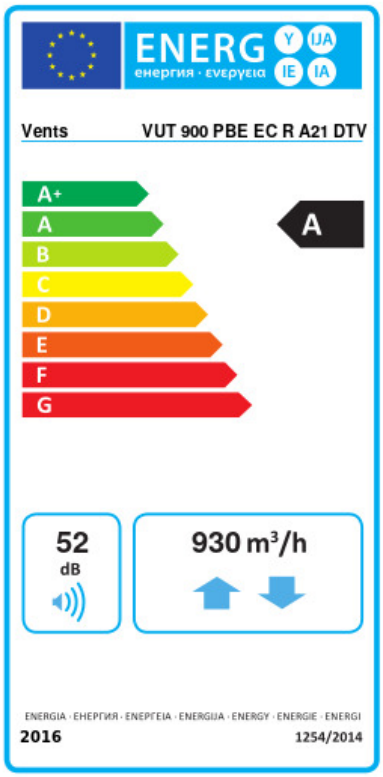

Warenzeichen	Vents					
Modell	VUT 900 PBE EC R A21 DTV					
Spezifischer Energieverbrauch (SEV) (kWh/(m²/a))	Kalt		Durchschnittlich		Warm	
	-78.1	A+	-40.8	A	-16.7	E
Typ des Lüftungsgeräts	Bidirektional					
Antriebsart	Drehzahlregelung					
Typ des Wärmerückgewinnungssystems	Rekuperativ					
Wärmerückgewinnungseffizienz bei Referenzvolumenstrom (%)	79					
Maximaler Luftvolumenstrom (m³/h)	930					
Elektrische Eingangsleistung (W)	442					
Referenzvolumenstrom (m³/s)	0.169					
Referenzdruckdifferenz (Pa)	50					
Spezifische Leistungsaufnahme (SPI) (W/(m³/h))	0.261					
Steuerungstypologie	Örtliche Bedarfssteuerung					
Maximale interne Leckagerate (%)	2.7					
Maximale externe Leckagerate (%)	2.7					
Anlagentyp	RVU BVU					
Schallleistungspegel (dB(A))	52					
Jährlicher Stromverbrauch (JSV) (kWh/a)	Kalt		Durchschnittlich		Warm	
	720		183		138	
Jährliche Einsparung an Heizenergie (JEH) (kWh/a)	Kalt		Durchschnittlich		Warm	
	8736		4466		2019	