VUTR 1200 WH EC A18



Horizontale Lüftungsanlagen mit einem Rotationswärmetauscher

- Schalldruckpegel LpA bei 3 m: 60
- Wärmetauschertyp: Rotation
- Zuluftfilter: G4
- Abluftfilter: G4
- Schallgedämmtes Gehäuse
- Nachheizregister: Wasser
- Steuerung: Fernbedienung
- Gehäusematerial: Verzinkter Stahl
- Feuchtigkeitssensor: Optional
- CO2-Sensor: Optional
- PM2,5-Sensor: Optional

	Maßeinheit	VUTR 1200 WH EC A18
Stutzengröße	mm	315
Phasen	-	1
Minimale Versorgungsspannung	V	230
Maximale Versorgungsspannung	V	230
Netzfrequenz	Hz	50/60
Nennleistung	W	570
Stromaufnahme	A	2.5
Maximaler Volumenstrom bei 50 Hz	m³/h	1200
Drehzahl bei 50 Hz	-	1930
Schalldruckpegel LpA bei 3 m	dB(A)	60
Maximale Effizienz der Wärmerückgewinnung	%	95
Wärmetauschertyp	-	Rotation
Gewicht	kg	165
Zuluftfilter	-	G4
Abluftfilter	-	G4
Maximale Fördermitteltemperatur	°C	40
Minimale Fördermitteltemperatur	°C	-25
Maximale Lufttemperatur der Umgebung	°C	40
Minimale Lufttemperatur der Umgebung	°C	1
Schutzart	-	IP22

Maximale Luftfeuchtigkeit der Umgebung	%	80
Motorschutzart	-	IP44

Abmessungen

ØD	A	E	F	G	J	H	L
314	1335	373	220	438	460	880	745

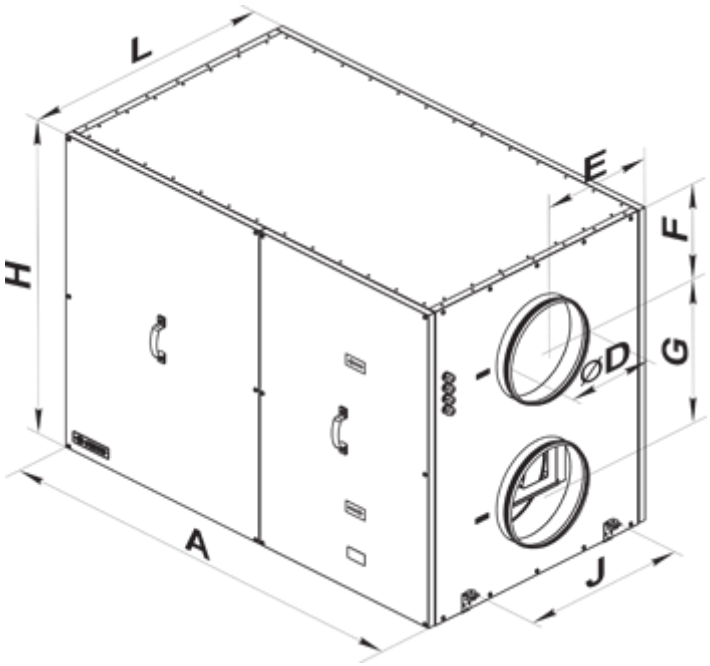

Zubehör

Sensoren

Produktname	Foto	Beschreibung
HV2		Feuchtigkeitssensor
HR-S		Elektromechanischer Hygrostat
DPWC11200		Feuchtesensor

VOC sensoren

Produktname	Foto	Beschreibung

DPWQ30600		VOC sensor

CO2 Sensoren

Produktname	Foto	Beschreibung
DPWQ40200		CO2 Sensor

Für runde Kanäle

Produktname	Foto	Beschreibung
KOM 315		Rückschlagklappe mit federbelasteten Platten zur Absperrung des Luftstroms in runden Lüftungsrohren
KRV 315		Luftklappen zur automatischen Luftstromregelung in runden Lüftungsrohren

Hydraulik-Einheiten

Produktname	Foto	Beschreibung
USWK 3/4-4		Die hydraulische Einheit USWK ist geeignet zur stufenlosen Regelung des Wärmeträgerdurchsatzes in den Lüftungssystemen, in denen die Wasserheizregister und die Wasserkühlregister zur Luftheizung und -kühlung eingesetzt werden

Elektroantriebe

Produktname	Foto	Beschreibung
Belimo TF230		Die Antriebe sind geeignet zur Steuerung der Luftklappen mit der Querschnittsfläche bis 0,4 m², welche die Schutzfunktionen

Sonstiges Zubehör

Produktname	Foto	Beschreibung
SF 700x410x48 G4		Panel filter G4
PCOS004850		
SFK 700x423x27 G4		G4 Taschenfilter