VUTR 1500 WH EC A18



Horizontale Lüftungsanlagen mit einem Rotationswärmetauscher

- Schalldruckpegel LpA bei 3 m: 62
- Wärmetauschertyp: Rotation
- Zuluftfilter: G4
- Abluftfilter: G4
- Schallgedämmtes Gehäuse
- Nachheizregister: Wasser
- Steuerung: Fernbedienung
- Gehäusematerial: Verzinkter Stahl
- Feuchtigkeitssensor: Optional
- CO2-Sensor: Optional
- PM2,5-Sensor: Optional

	Maßeinheit	VUTR 1500 WH EC A18
Stutzengröße	mm	315
Phasen	-	1
Minimale Versorgungsspannung	V	230
Maximale Versorgungsspannung	V	230
Netzfrequenz	Hz	50/60
Nennleistung	W	750
Stromaufnahme	A	3.2
Maximaler Volumenstrom bei 50 Hz	m³/h	1500
Drehzahl bei 50 Hz	-	2000
Schalldruckpegel LpA bei 3 m	dB(A)	62
Maximale Effizienz der Wärmerückgewinnung	%	95
Wärmetauschertyp	-	Rotation
Gewicht	kg	175
Zuluftfilter	-	G4
Abluftfilter	-	G4
Maximale Fördermitteltemperatur	°C	40
Minimale Fördermitteltemperatur	°C	-25
Maximale Lufttemperatur der Umgebung	°C	40
Minimale Lufttemperatur der Umgebung	°C	1
Schutzart	-	IP22

Maximale Luftfeuchtigkeit der Umgebung	%	80
Motorschutzart	-	IP44

Abmessungen

ØD	A	E	F	G	J	H	L
314	1430	427	275	460	560	1010	855

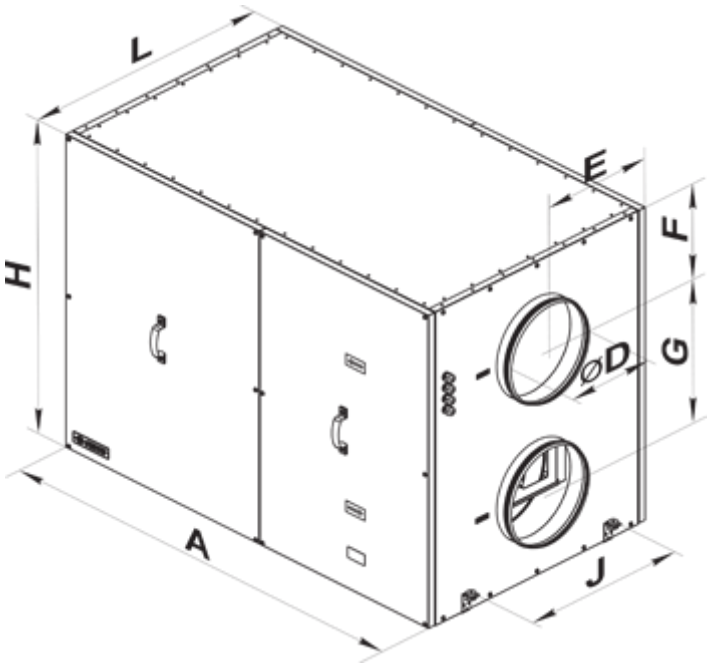

Zubehör

Sensoren

Produktname	Foto	Beschreibung
HV2		Feuchtigkeitssensor
HR-S		Elektromechanischer Hygrostat
DPWC11200		Feuchtesensor

VOC sensoren

Produktname	Foto	Beschreibung

DPWQ30600		VOC sensor

CO2 Sensoren

Produktname	Foto	Beschreibung
DPWQ40200		CO2 Sensor

Für runde Kanäle

Produktname	Foto	Beschreibung
KOM 315		Rückschlagklappe mit federbelasteten Platten zur Absperrung des Luftstroms in runden Lüftungsrohren
KRV 315		Luftklappen zur automatischen Luftstromregelung in runden Lüftungsrohren

Hydraulik-Einheiten

Produktname	Foto	Beschreibung
USWK 1-6		Die hydraulische Einheit USWK ist geeignet zur stufenlosen Regelung des Wärmeträgerdurchsatzes in den Lüftungssystemen, in denen die Wasserheizregister und die Wasserkühlregister zur Luftheizung und -kühlung eingesetzt werden

Elektroantriebe

Produktname	Foto	Beschreibung
Belimo TF230		Die Antriebe sind geeignet zur Steuerung der Luftklappen mit der Querschnittsfläche bis 0,4 m², welche die Schutzfunktionen

Sonstiges Zubehör

Produktname	Foto	Beschreibung
SF 800x477x47 G4		Panel filter G4
PCOS004850		
SFK 800x477x27 G4		G4 Taschenfilter