VUTR 2000 EH EC A17

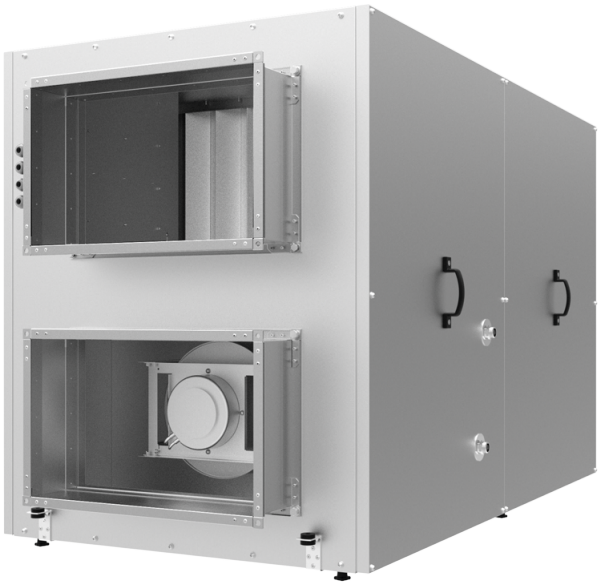

Horizontale Lüftungsanlagen mit einem Rotationswärmetauscher

- Leistungsaufnahme der Nachheizung: 12000
- Max. Förderleistung: 2250
- Schalldruckpegel LpA @ 3 m: 64
- Wärmetauschertyp: Rotary
- Abluftfilter: G4
- Zuluftfilter: G4
- Schalldämmung
- Motortyp: EC
- Nachheizung: Electric
- Steuerung: Fernbedienung
- Gehäusematerial: Verzinkter Stahl
- Feuchtigkeitssensor: Optional
- CO2-Sensor: Optional
- VOC-Sensor: Optional
- PM2.5 Sensor: Optional

	Maßeinheit	VUTR 2000 EH EC A17
Luftkanalgröße	mm	500x300
Speed	-	1
Versorgungsspannung min	V	400
Versorgungsspannung max	V	400
Frequenz der Netzversorgung	Hz	50/60
Leistung	W	1070
Leistungsaufnahme der Nachheizung	W	12000
Stromaufnahme	A	22.4
Max. Förderleistung	m^3/h	2250
Schalldruckpegel LpA @ 3 m	dB(A)	64
Effizienz der Wärmerückgewinnung, max	%	93
Wärmetauschertyp	-	Rotary
Wärmetauschermaterial	-	Aluminum
Gewicht	kg	198
Abluftfilter	-	G4
Zuluftfilter	-	G4
Fördermitteltemperatur max	°C	40
Fördermitteltemperatur min	°C	-25
Ambientlufttemperatur, min	°C	1
Ambientlufttemperatur, max	°C	40

Umgebungsluftfeuchtigkeit, max	%	80
Schutzart	-	IP22
Motorschutzart	-	IP44

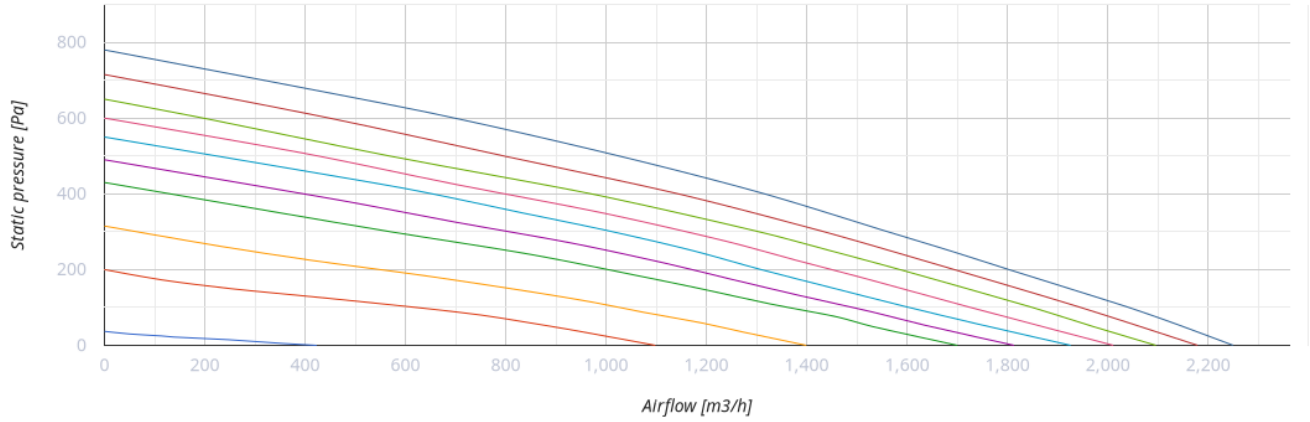

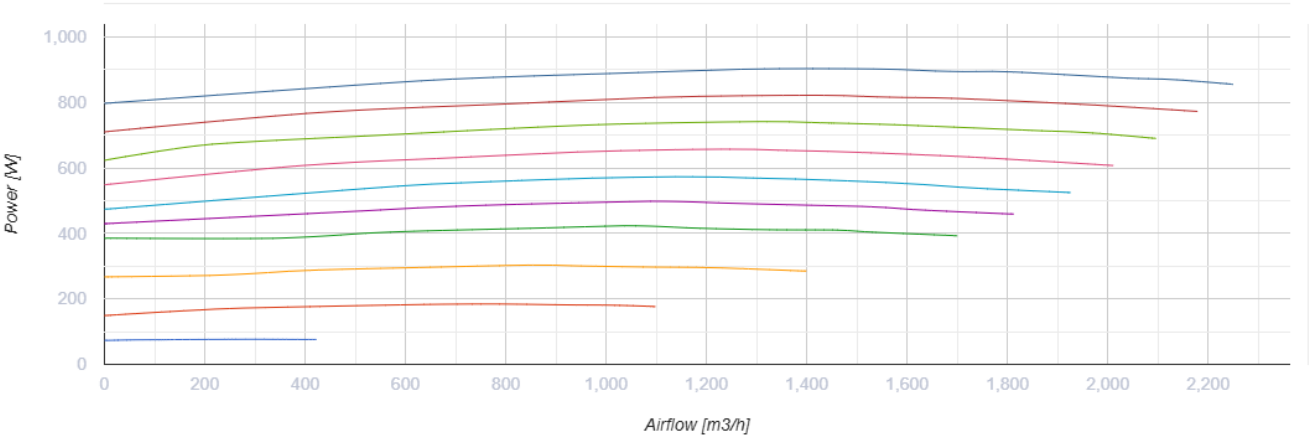

Abmessungen

A	F	G	J	H	L
1485	275	480	630	1010	875

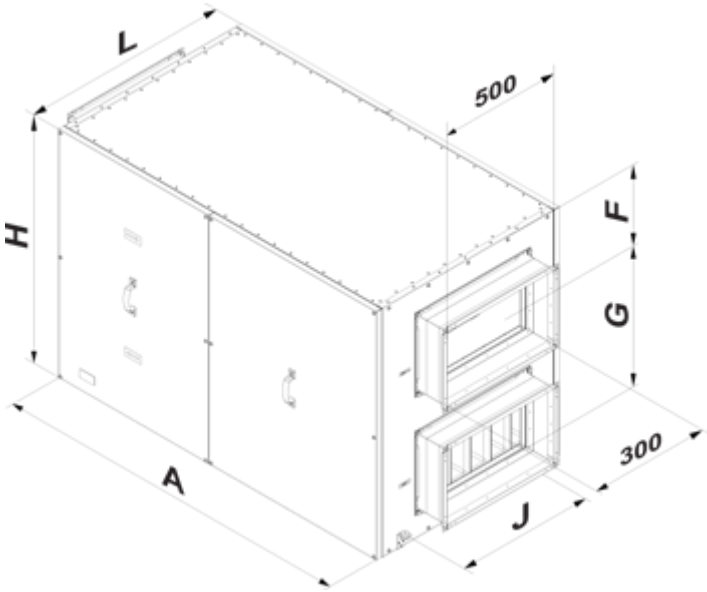

Zubehör

VOC sensoren

Produktname	Foto	Beschreibung
DPWQ30600		VOC sensor
DPWQ40200		CO2 Sensor

Sensoren

Produktname	Foto	Beschreibung
DPWC11200		Feuchtesensor
HR-S		Elektromechanischer Hygrostat
HV2		Feuchtigkeitssensor

Für rechteckige Kanäle

Produktname	Foto	Beschreibung
KOM1 500x300		Selbsttätige Rückschlagklappe zur Absperrung des Luftstroms in rechteckigen Lüftungsrohren

KR 500x300		Luftklappen zur Regelung des Luftstroms in rechteckigen Lüftungsrohren

Elektroantriebe

Produktname	Foto	Beschreibung
Belimo CM230		Die Antriebe sind bestimmt zur Steuerung der Luftklappen mit der Querschnittsfläche bis 0,4 m²

Sonstiges Zubehör

Produktname	Foto	Beschreibung
SFK 800x477x27 G4		G4 Taschenfilter
SF 800x477x47 G4		Panel filter G4
PCOS004850		