VUTR 2000 EH EC A18

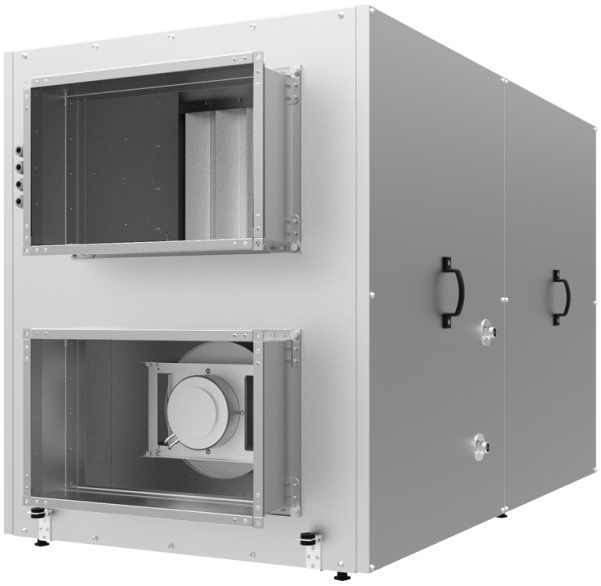

Horizontale Lüftungsanlagen mit einem Rotationswärmetauscher

- Leistungsaufnahme des Nachheizregisters: 12000
- Schalldruckpegel LpA bei 3 m: 64
- Wärmetauschertyp: Rotation
- Zuluftfilter: G4
- Abluftfilter: G4
- Schallgedämmtes Gehäuse
- Nachheizregister: Elektrisch
- Steuerung: Fernbedienung
- Gehäusematerial: Verzinkter Stahl
- Feuchtigkeitssensor: Optional
- CO2-Sensor: Optional
- PM2,5-Sensor: Optional

	Maßeinheit	VUTR 2000 EH EC A18
Stutzengröße	mm	500x300
Phasen	-	3
Minimale Versorgungsspannung	V	400
Maximale Versorgungsspannung	V	400
Netzfrequenz	Hz	50/60
Nennleistung	W	1070
Leistungsaufnahme des Nachheizregisters	W	12000
Stromaufnahme	A	22.4
Maximaler Volumenstrom bei 50 Hz	m³/h	2250
Drehzahl bei 50 Hz	-	3000
Schalldruckpegel LpA bei 3 m	dB(A)	64
Maximale Effizienz der Wärmerückgewinnung	%	93
Wärmetauschertyp	-	Rotation
Gewicht	kg	198
Zuluftfilter	-	G4
Abluftfilter	-	G4
Maximale Fördermitteltemperatur	°C	40
Minimale Fördermitteltemperatur	°C	-25
Minimale Lufttemperatur der Umgebung	°C	1
Maximale Lufttemperatur der Umgebung	°C	40

Schutzart	-	IP22
Maximale Luftfeuchtigkeit der Umgebung	%	80
Motorschutzart	-	IP44

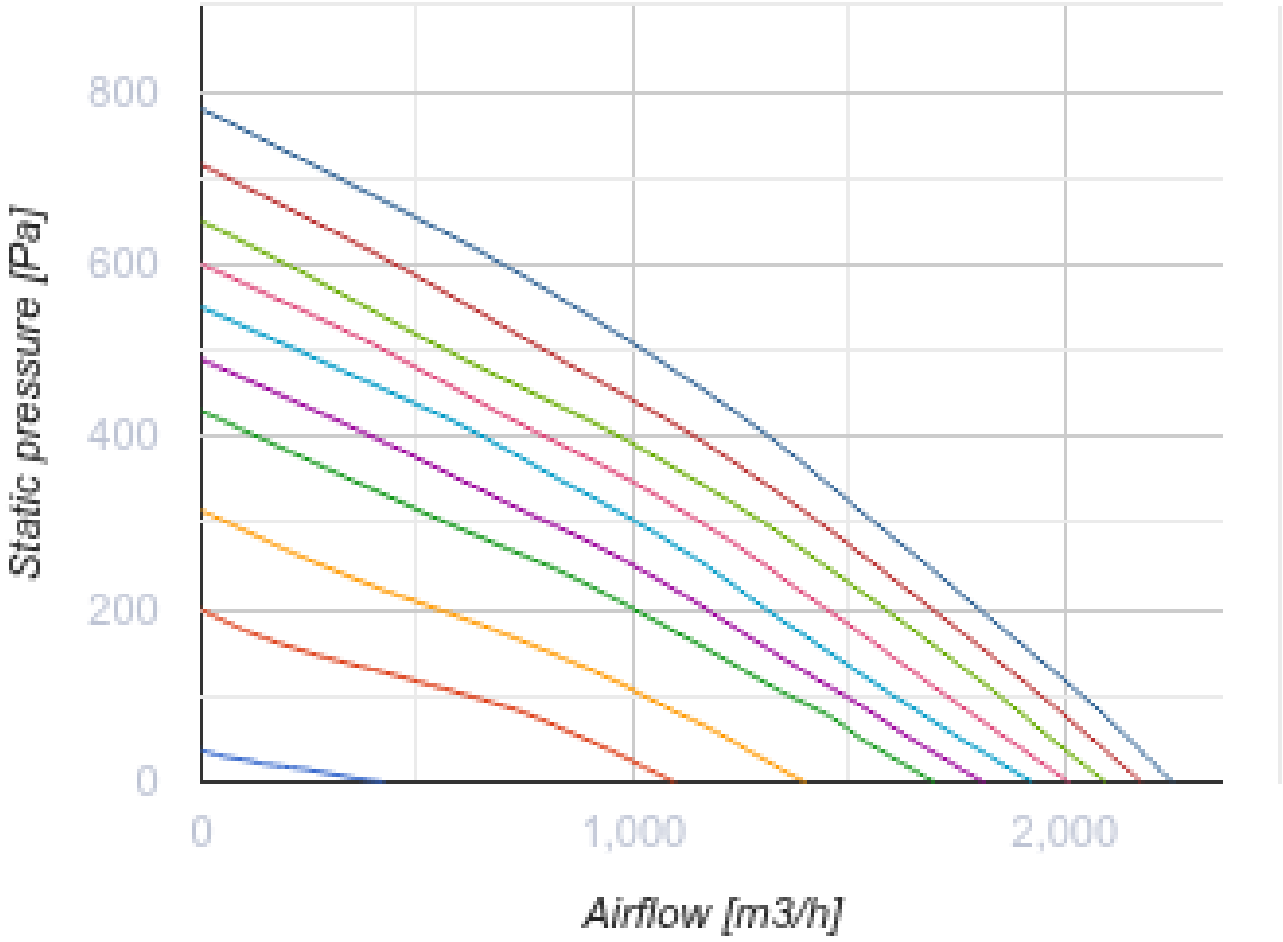

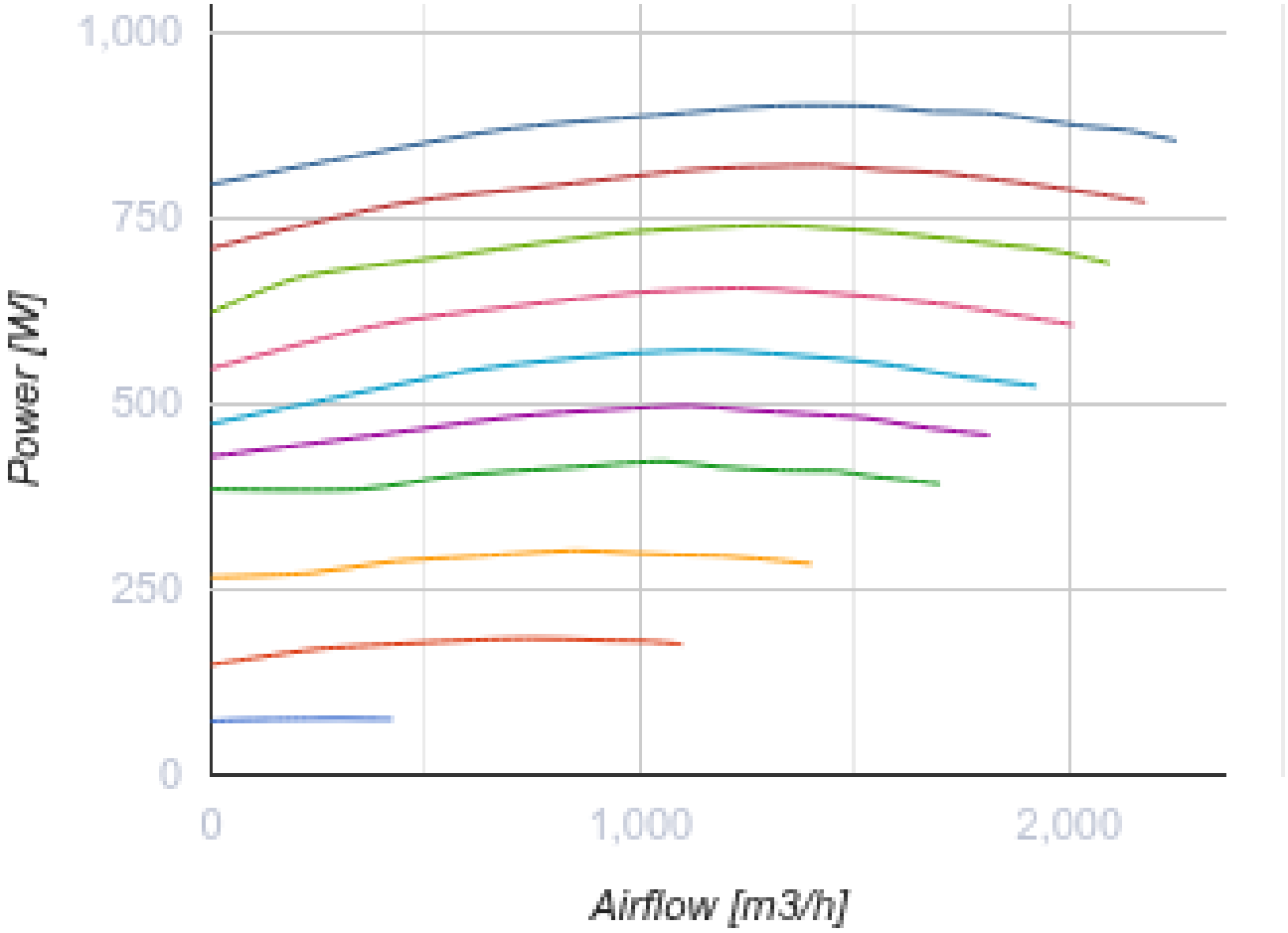

Abmessungen

A	F	G	J	H	L
1485	275	480	630	1010	875

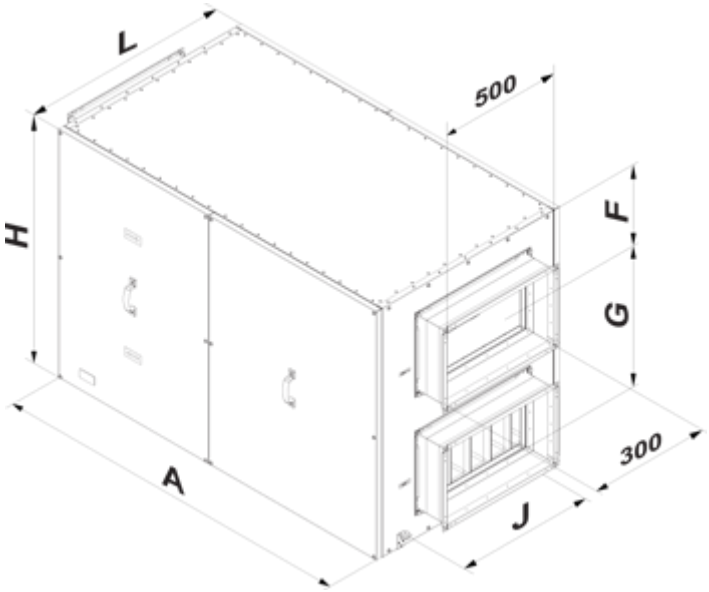

Zubehör

Sensoren

Produktname	Foto	Beschreibung
HV2		Feuchtigkeitssensor
HR-S		Elektromechanischer Hygrostat
DPWC11200		Feuchtesensor

VOC sensoren

Produktname	Foto	Beschreibung
DPWQ30600		VOC sensor

CO2 Sensoren

Produktname	Foto	Beschreibung
DPWQ40200		CO2 Sensor

Für rechteckige Kanäle

Produktname	Foto	Beschreibung

KOM1 500x300		Selbsttätige Rückschlagklappe zur Absperrung des Luftstroms in rechteckigen Lüftungsrohren
KR 500x300		Luftklappen zur Regelung des Luftstroms in rechteckigen Lüftungsrohren

Elektroantriebe

Produktname	Foto	Beschreibung
Belimo TF230		Die Antriebe sind geeignet zur Steuerung der Luftklappen mit der Querschnittsfläche bis 0,4 m², welche die Schutzfunktionen

Sonstiges Zubehör

Produktname	Foto	Beschreibung
SF 800x477x47 G4		Panel filter G4
PCOS004850		
SFK 800x477x27 G4		G4 Taschenfilter