VUTR 250 P2E EC L A21



Hängende Lüftungsanlagen mit einem Rotationswärmetauscher

- Leistungsaufnahme des Nachheizregisters: 700
- Schalldruckpegel LpA bei 3 m: 23
- Wärmetauschertyp: Rotation
- Zuluftfilter: G4, F7 (H13 option)
- Abluftfilter: G4
- Schallgedämmtes Gehäuse
- Nachheizregister: Elektrisch
- BMS-Protokoll: Modbus
- Steuerung: Smartphone
- Gehäusematerial: Verzinkter Stahl
- Feuchtigkeitssensor: Optional
- CO2-Sensor: Optional
- PM2,5-Sensor: Optional

	Maßeinheit	VUTR 250 P2E EC L A21
Stutzengröße	mm	160
Phasen	-	1
Minimale Versorgungsspannung	V	230
Maximale Versorgungsspannung	V	230
Netzfrequenz	Hz	50/60
Nennleistung	W	128
Leistungsaufnahme des Nachheizregisters	W	700
Stromaufnahme	A	4
Maximaler Volumenstrom bei 50 Hz	m³/h	300
Drehzahl bei 50 Hz	-	2200
Schalldruckpegel LpA bei 3 m	dB(A)	23
Maximale Effizienz der Wärmerückgewinnung	%	87
Wärmetauschertyp	-	Rotation
Gewicht	kg	54
Zuluftfilter	-	G4, F7 (H13 option)
Abluftfilter	-	G4
Maximale Fördermitteltemperatur	°C	40
Minimale Fördermitteltemperatur	°C	-25
Minimale Lufttemperatur der Umgebung	°C	1
Maximale Lufttemperatur der Umgebung	°C	40

Schutzart	-	IP22
Maximale Luftfeuchtigkeit der Umgebung	%	80
Motorschutzart	-	IP44

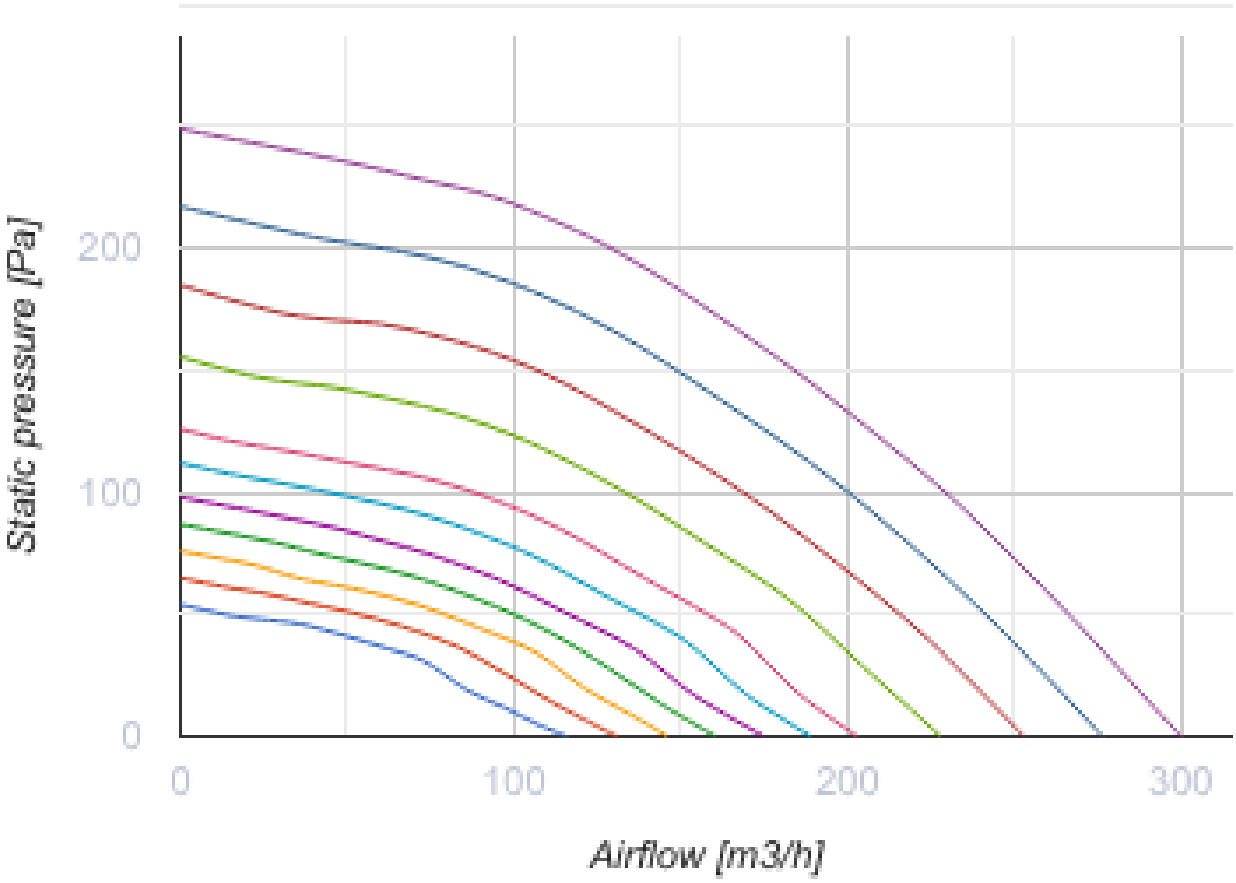

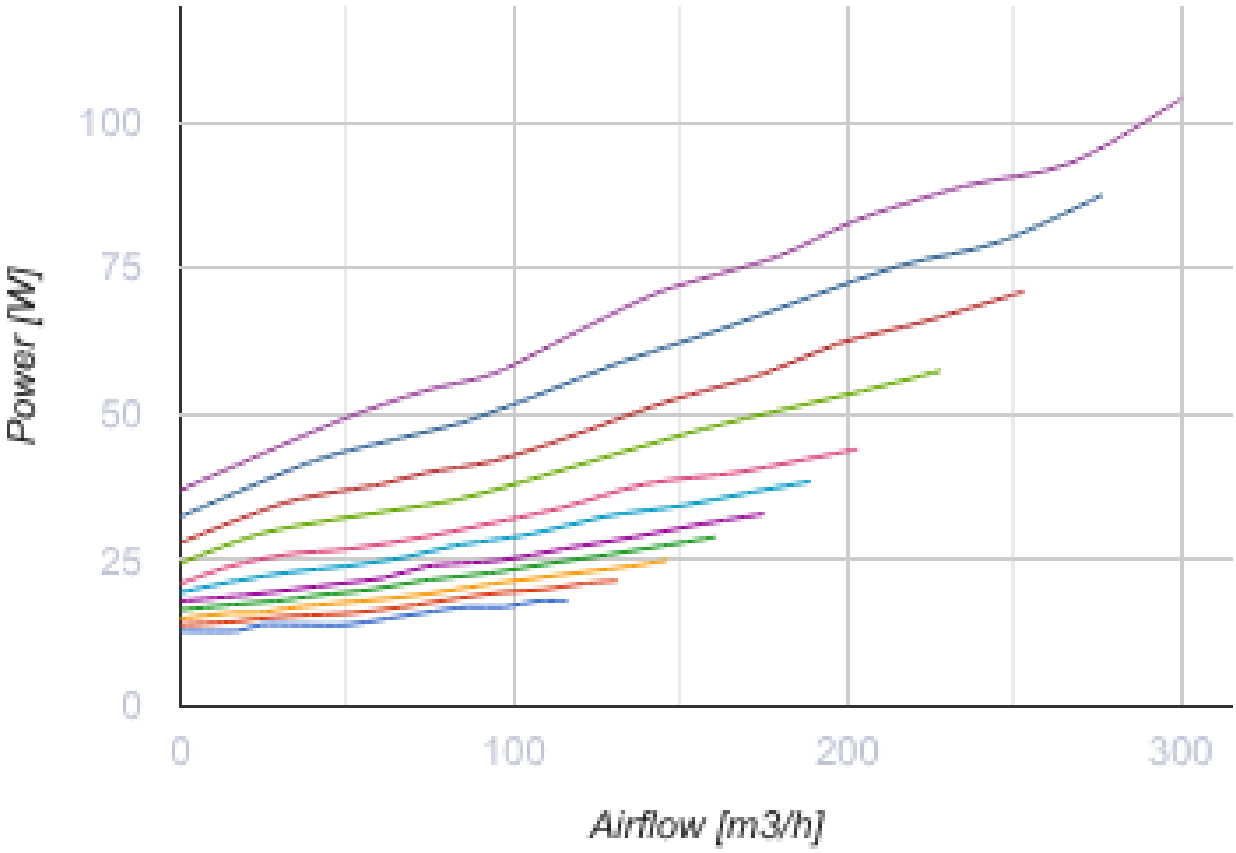

Abmessungen

ØD	ØD1	B	H	L	L1
160	125	666	245	1002	1097

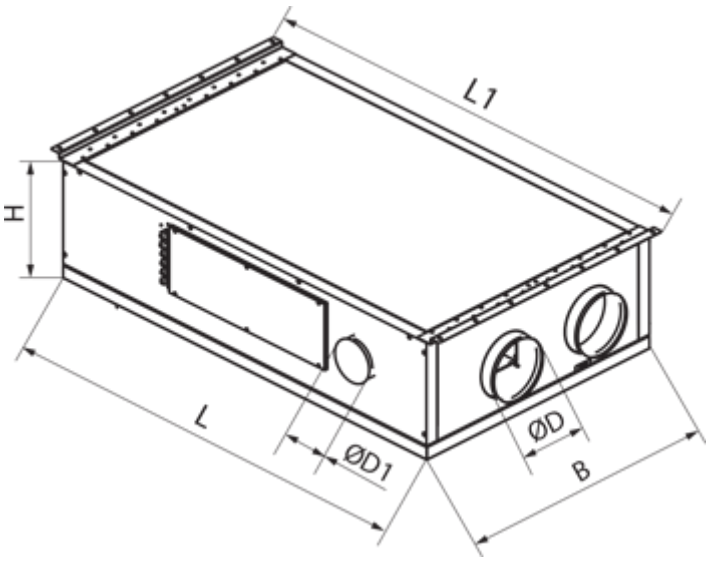

Zubehör

Bedienfelder

Produktname	Foto	Beschreibung
A25		Touch-Bedienfeld zur Steuerung von Industrie- und Kleinraumlüftungsanlagen
A22		Bedienfelder zur Steuerung von Industrie- und Kleinraumlüftungsanlagen
A22 WiFi		Bedienfelder zur Steuerung von Industrie- und Kleinraumlüftungsanlagen

Sensoren

Produktname	Foto	Beschreibung
HV2		Feuchtigkeitssensor
HR-S		Elektromechanischer Hygrostat

Küchenabzugshaube

Produktname	Foto	Beschreibung
KH-1	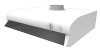	Dunstabzugshaube zur Entfernung von Verbrennungsprodukten, Dämpfen und Gerüchen aus der Luft

Für runde Kanäle

Produktname	Foto	Beschreibung
KOM 160		Rückschlagklappe mit federbelasteten Platten zur Absperrung des Luftstroms in runden Lüftungsrohren
KRV 160		Luftklappen zur automatischen Luftstromregelung in runden Lüftungsrohren

Elektroantriebe

Produktname	Foto	Beschreibung

Belimo TF230		Die Antriebe sind geeignet zur Steuerung der Luftklappen mit der Querschnittsfläche bis 0,4 m², welche die Schutzfunktionen

Sonstiges Zubehör

Produktname	Foto	Beschreibung
SF 280x180x48 G4		Panel filter G4
SF 280x180x48 F7		Panelfilter F7