VUTR 350 P2E EC L A21

Lüftungsanlagen in schall- und wärmeisoliertem Gehäuse.

- Leistungsaufnahme der Nachheizung: 1400
- Max. Förderleistung: 400
- Schalldruckpegel LpA @ 3 m: 33
- Wärmetauschertyp: Rotary
- Abluftfilter: G4
- Zuluftfilter: G4, F7 (H13 option)
- Schalldämmung
- Motortyp: EC
- Nachheizung: Electric
- BMS-Protokoll: ModBus
- Steuerung: Smartphone
- Gehäusematerial: Galvanized steel
- Feuchtigkeitssensor: Optional
- CO2-Sensor: Optional
- VOC-Sensor: Optional
- PM2.5 Sensor: Optional

	Maßeinheit	VUTR 350 P2E EC L A21
Luftkanalgröße	mm	160
Speed	-	1
Versorgungsspannung min	V	230
Versorgungsspannung max	V	230
Frequenz der Netzversorgung	Hz	50/60
Leistung	W	200
Leistungsaufnahme der Nachheizung	W	1400
Stromaufnahme	A	6.9
Max. Förderleistung	m^3/h	400
Schalldruckpegel LpA @ 3 m	dB(A)	33
Effizienz der Wärmerückgewinnung, max	%	87
Wärmetauschertyp	-	Rotary
Wärmetauschermaterial	-	Aluminum
Gewicht	kg	79
Abluftfilter	-	G4
Zuluftfilter	-	G4, F7 (H13 option)
Fördermitteltemperatur max	°C	40
Fördermitteltemperatur min	°C	-25
Ambientlufttemperatur, min	°C	1
Ambientlufttemperatur, max	°C	40

Umgebungsluftfeuchtigkeit, max	%	80
Schutzart	-	IP22
Motorschutzart	-	IP44

Abmessungen

ØD	ØD1	B	H	L	L1
160	125	847	245	1362	1457

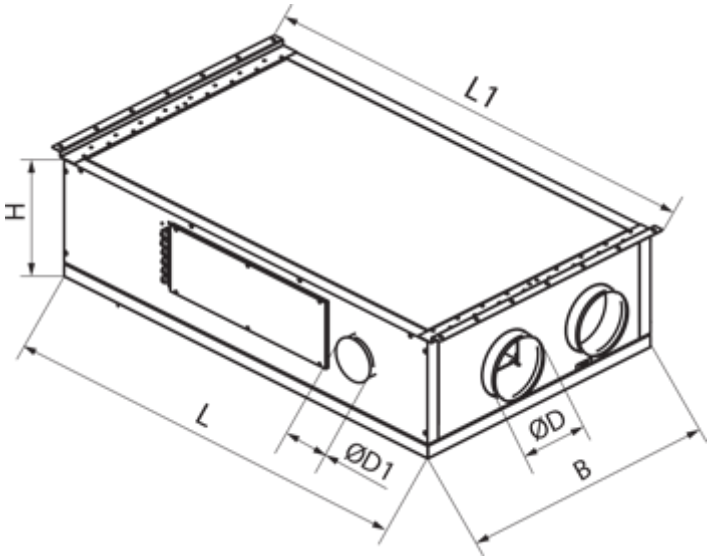

Zubehör

Bedienfelder

Produktname	Foto	Beschreibung
A25		Das Touch-Bedienfeld A25 dient der Steuerung von Gewerbe- und Industrielüftungsanlagen mit einem Steuerungssystem A21.
A22		Die Bedienfelder A22/A22 WiFi dienen der Steuerung von Gewerbe- und Industrielüftungsanlagen mit einem Steuerungssystem A21.
A22 WiFi		Die Bedienfelder A22/A22 WiFi dienen der Steuerung von Gewerbe- und Industrielüftungsanlagen mit einem Steuerungssystem A21.

VOC sensoren

Produktname	Foto	Beschreibung
DPWQ30600		VOC sensor

DPWQ40200		CO2 Sensor

Sensoren

Produktname	Foto	Beschreibung
DPWC11200		Feuchtesensor
HR-S		Elektromechanische Hygrostate
HV2		Feuchtigkeitssensor

Für runde Kanäle

Produktname	Foto	Beschreibung
KOM 160		Die Rückschlagklappe mit federbelasteten Platten ist zur Absperrung des Lüftungsrohres und zur Verhinderung von Luftrückstrom bei abgeschaltetem Lüftungssystem bestimmt
KRV 160		Der Schieber ist zur Absperrung der runden Lüftungsrohre bestimmt

Elektroantriebe

Produktname	Foto	Beschreibung
Belimo LF230		Die Antriebe Serie Belimo LF sind geeignet zur Steuerung der Luftklappen mit der Querschnittsfläche bis 0,8 m², die Schutzfunktionen erfüllen
Belimo TF230		Die Antriebe sind geeignet zur Steuerung der Luftklappen mit der Querschnittsfläche bis 0,4 m², welche die Schutzfunktionen

Sonstiges Zubehör

Produktname	Foto	Beschreibung
SF 372x180x48 G4		Panel filter G4
SF 372x180x48 F7		Panelfilter F7

Küchenabzugshaube

Produktname	Foto	Beschreibung
KH-1		Die Küchenabzugshaube ist für die Luftreinigung der Verbrennungsprodukte, Dämpfe, Gerüche, die deim Kochen in der Küche entstehen