VUTR 601 VE EC R A21



Vertikale Lüftungsanlagen mit einem Sorptions-Rotationswärmetauscher

- Leistungsaufnahme des Nachheizregisters: 1400
- Schalldruckpegel LpA bei 3 m: 29
- Wärmetauschertyp: Kondensation (Rotation)
- Zuluftfilter: G4 / Coarse > 60% (Option F7 / ePM1 60%)
- Abluftfilter: G4 / Coarse > 60%
- Schallgedämmtes Gehäuse
- BMS-Protokoll: Modbus
- Steuerung: Smartphone
- Gehäusematerial: Beschichteter Stahl
- Feuchtigkeitssensor: Optional
- CO2-Sensor: Optional
- PM2,5-Sensor: Optional

	Maßeinheit	VUTR 601 VE EC R A21
Stutzengröße	mm	200
Phasen	-	1
Minimale Versorgungsspannung	V	230
Maximale Versorgungsspannung	V	230
Netzfrequenz	Hz	50/60
Nennleistung	W	336
Leistungsaufnahme des Nachheizregisters	W	1400
Stromaufnahme	A	8.51
Maximaler Volumenstrom bei 50 Hz	m³/h	747
Schalldruckpegel LpA bei 3 m	dB(A)	29
Maximale Effizienz der Wärmerückgewinnung	%	87
Wärmetauschertyp	-	Kondensation (Rotation)
Gewicht	kg	90
Zuluftfilter	-	G4 / Coarse > 60% (Option F7 / ePM1 60%)
Abluftfilter	-	G4 / Coarse > 60%
Maximale Fördermitteltemperatur	°C	40
Minimale Fördermitteltemperatur	°C	-25
Minimale Lufttemperatur der Umgebung	°C	1
Maximale Lufttemperatur der Umgebung	°C	40
Schutzart	-	IP22

Maximale Luftfeuchtigkeit der Umgebung	%	60
Motorschutzart	-	IP44

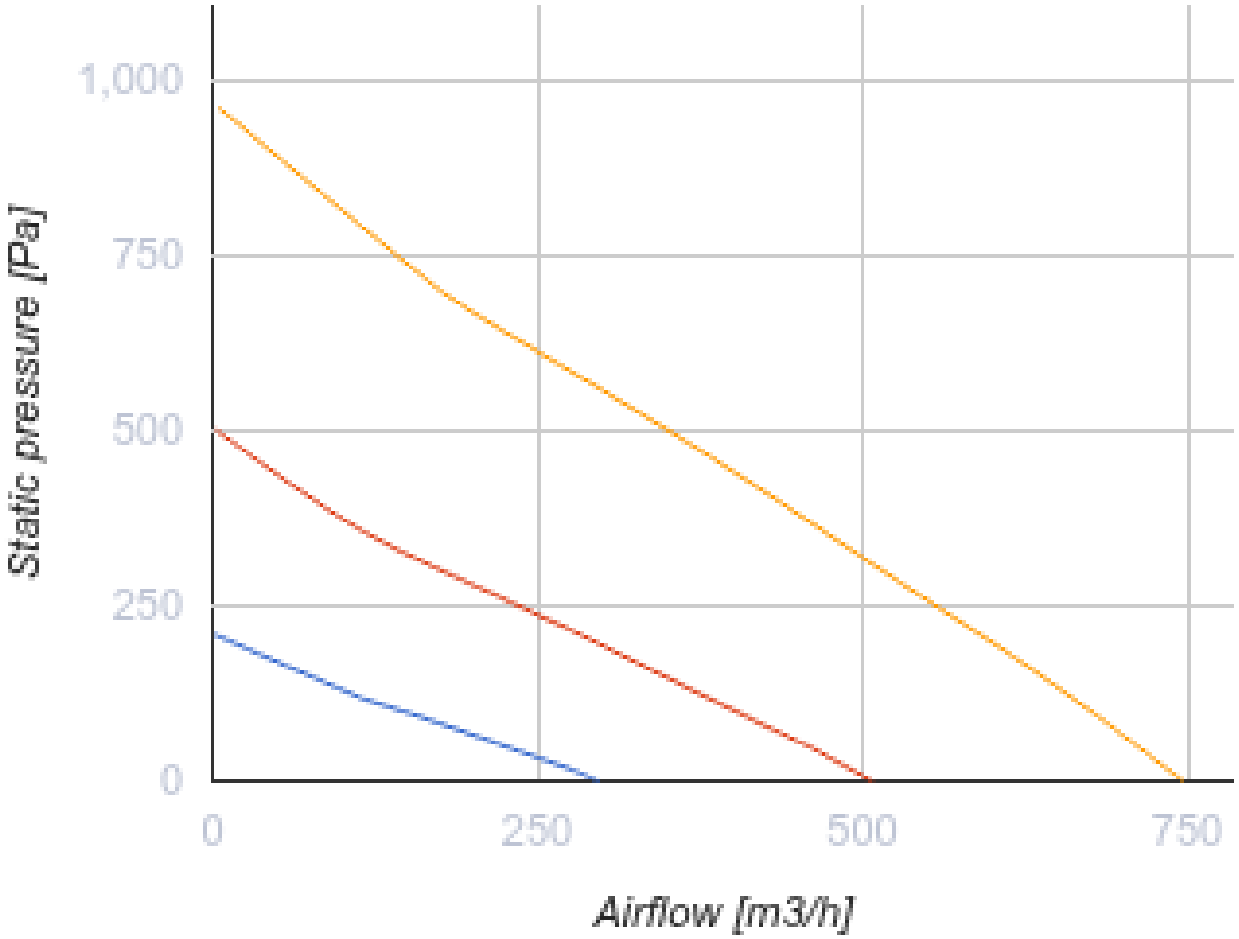

Abmessungen

H	W	L	H1	W1	W2	W3	L1	L2	D	D1
750	900	609	828	427	192	140	248	167	200	125

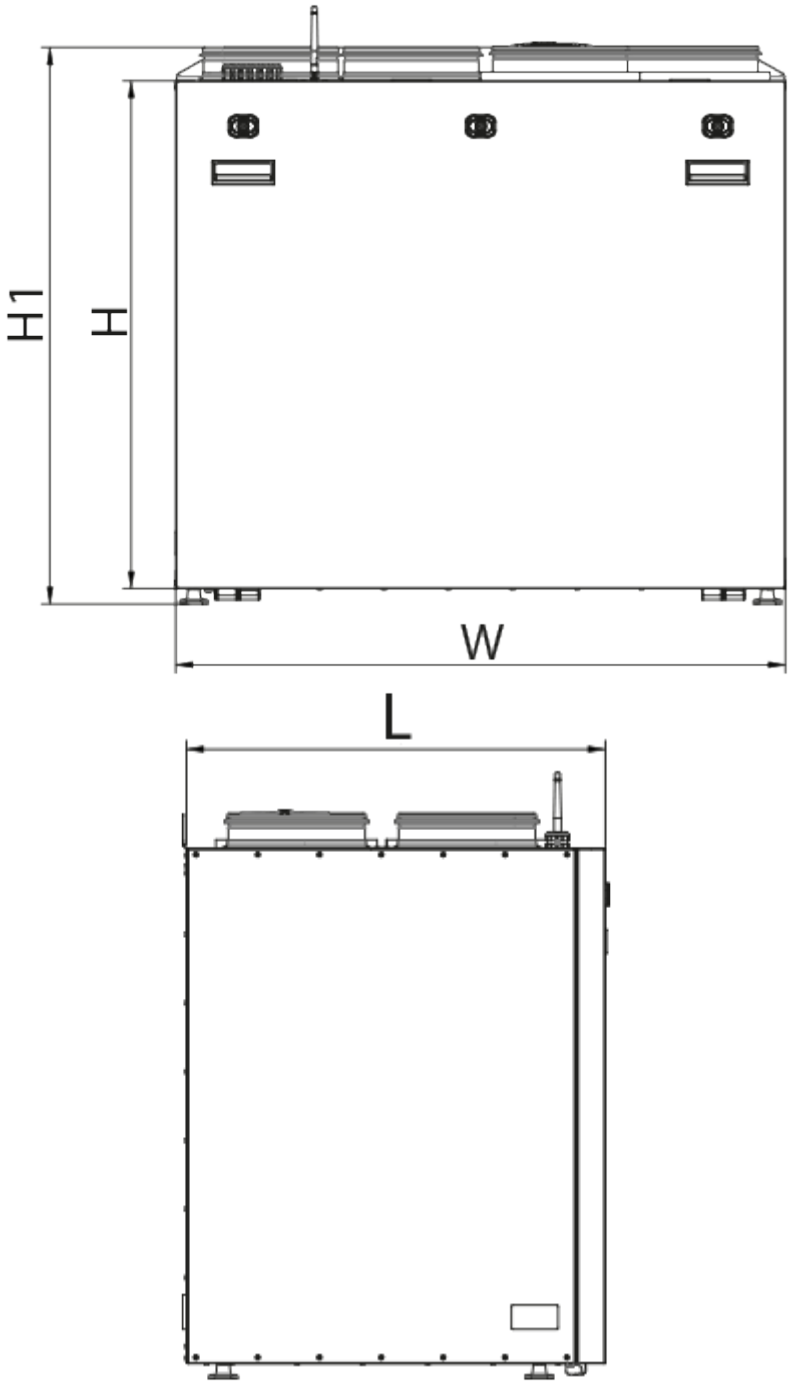
H1
H
W
L

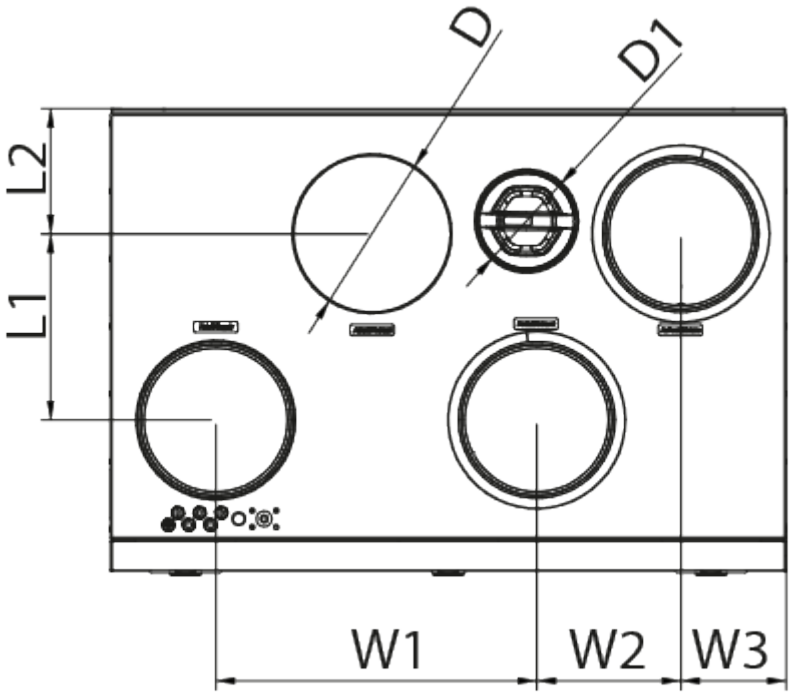

Zubehör

Bedienfelder

Produktname	Foto	Beschreibung
A25		Touch-Bedienfeld zur Steuerung von Industrie- und Kleinraumlüftungsanlagen
A22		Bedienfelder zur Steuerung von Industrie- und Kleinraumlüftungsanlagen
A22 WiFi		Bedienfelder zur Steuerung von Industrie- und Kleinraumlüftungsanlagen

Sensoren

Produktname	Foto	Beschreibung
HV2		Feuchtigkeitssensor
CO2-1		CO2 Sensor
HR-S		Elektromechanischer Hygrostat

CO2-3		CO2 Sensor

Für runde Kanäle

Produktname	Foto	Beschreibung
SR 200/600		Schalldämpfer aus verzinktem Stahl, gefüllt mit nicht brennbarem schallabsorbierendem Material
SR 200/900		Schalldämpfer aus verzinktem Stahl, gefüllt mit nicht brennbarem schallabsorbierendem Material
SR 200/1200		Schalldämpfer aus verzinktem Stahl, gefüllt mit nicht brennbarem schallabsorbierendem Material

Für runde Kanäle

Produktname	Foto	Beschreibung
KRV 200		Luftklappen zur automatischen Luftstromregelung in runden Lüftungsrohren

Elektroantriebe

Produktname	Foto	Beschreibung
Belimo TF230		Die Antriebe sind geeignet zur Steuerung der Luftklappen mit der Querschnittsfläche bis 0,4 m², welche die Schutzfunktionen

Sonstiges Zubehör

Produktname	Foto	Beschreibung
SF 522x240x48 Coarse 90% G4		Panel filter G4
SF 522x240x40 ePM1 60% F7		Panelfilter F7

Ecodesign

Warenzeichen	Vents					
Modell	VUTR 601 VE EC R A21					
Spezifischer Energieverbrauch (SEV) (kWh/(m²/a))	Kalt		Durchschnittlich		Warm	
	-86.2	A+	-42.5	A+	-17.5	E
Typ des Lüftungsgeräts	Bidirektional					
Antriebsart	Drehzahlregelung					
Typ des Wärmerückgewinnungssystems	Regenerativ					
Wärmerückgewinnungseffizienz bei Referenzvolumenstrom (%)	84					
Maximaler Luftvolumenstrom (m³/h)	675					
Elektrische Eingangsleistung (W)	304					
Referenzvolumenstrom (m³/s)	0.128					
Referenzdruckdifferenz (Pa)	50					
Spezifische Leistungsaufnahme (SPI) (W/(m³/h))	0.24					
Steuerungstypologie	Örtliche Bedarfssteuerung					
Maximale interne Leckagerate (%)	2.7					
Maximale externe Leckagerate (%)	2.7					
Schallleistungspegel (dB(A))	50					
Jährlicher Stromverbrauch (JSV) (kWh/a)	Kalt		Durchschnittlich		Warm	
	127		127		127	
Jährliche Einsparung an Heizenergie (JEH) (kWh/a)	Kalt		Durchschnittlich		Warm	
	8938		4569		2066	