VUTR 900 TH H EC A18



Horizontale Lüftungsanlagen mit einem Rotationswärmetauscher

- Schalldruckpegel LpA bei 3 m: 58
- Wärmetauschertyp: Rotation
- Zuluftfilter: G4 (F7 option)
- Abluftfilter: G4
- Schallgedämmtes Gehäuse
- Steuerung: Fernbedienung
- Gehäusematerial: Verzinkter Stahl
- Feuchtigkeitssensor: Optional
- CO2-Sensor: Optional
- PM2,5-Sensor: Optional

	Maßeinheit	VUTR 900 TH H EC A18
Stutzengröße	mm	250
Phasen	-	1
Minimale Versorgungsspannung	V	230
Maximale Versorgungsspannung	V	230
Netzfrequenz	Hz	50
Nennleistung	W	460
Stromaufnahme	A	6.7
Maximaler Volumenstrom bei 50 Hz	m³/h	955
Schalldruckpegel LpA bei 3 m	dB(A)	58
Maximale Effizienz der Wärmerückgewinnung	%	85
Wärmetauschertyp	-	Rotation
Gewicht	kg	165
Zuluftfilter	-	G4 (F7 option)
Abluftfilter	-	G4
Maximale Fördermitteltemperatur	°C	40
Minimale Fördermitteltemperatur	°C	-10
Maximale Lufttemperatur der Umgebung	°C	40
Minimale Lufttemperatur der Umgebung	°C	1
Schutzart	-	IP22
Maximale Luftfeuchtigkeit der Umgebung	%	80

Motorschutzart	-	IP44

Abmessungen

ØD	B	H	L
249	748	750	1667

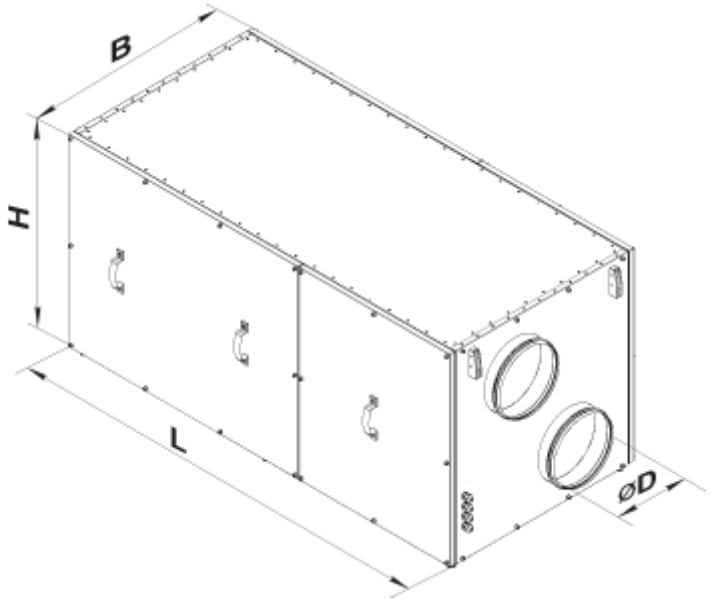

Zubehör

Sensoren

Produktname	Foto	Beschreibung
HV2		Feuchtigkeitssensor
DPWC11200		Feuchtesensor

VOC sensoren

Produktname	Foto	Beschreibung
DPWQ30600		VOC sensor

CO2 Sensoren

Produktname	Foto	Beschreibung

DPWQ40200		CO2 Sensor

Für runde Kanäle

Produktname	Foto	Beschreibung
KOM 250		Rückschlagklappe mit federbelasteten Platten zur Absperrung des Luftstroms in runden Lüftungsrohren
KRV 250		Luftklappen zur automatischen Luftstromregelung in runden Lüftungsrohren

Elektroantriebe

Produktname	Foto	Beschreibung
Belimo TF230		Die Antriebe sind geeignet zur Steuerung der Luftklappen mit der Querschnittsfläche bis 0,4 m², welche die Schutzfunktionen

Elektrische Antriebe

Produktname	Foto	Beschreibung
Belimo LF230		Die Antriebe Serie Belimo LF sind geeignet zur Steuerung der Luftklappen mit der Querschnittsfläche bis 0,8 m², die Schutzfunktionen erfüllen

Sonstiges Zubehör

Produktname	Foto	Beschreibung
SF 700x352x48 G4		Panel filter G4
SFK 700x351x27 F7		F7 Taschenfilter
SFK 700x351x27 G4		G4 Taschenfilter