VVGF 300

Elastische Vibrationsdämpfende Manschetten mit Flanschen

	Maßeinheit	VVGF 300
Luftkanalgröße	mm	300
Gewicht	kg	1.9

Abmessungen
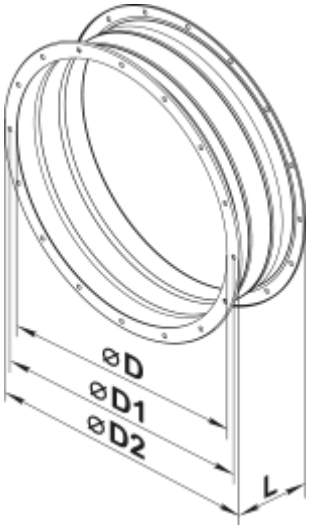
D	D1	D2	L
310	356	382	160