VVGF 400

Elastische Vibrationsdämpfende Manschetten mit Flanschen

	Maßeinheit	VVGF 400
Luftkanalgröße	mm	400
Gewicht	kg	2.57

Abmessungen
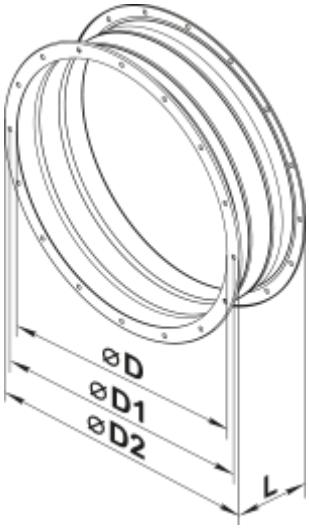
D	D1	D2	L
412	438	465	160