VVGF 500

Elastische Vibrationsdämpfende Manschetten mit Flanschen

	Maßeinheit	VVGF 500
Luftkanalgröße	mm	500
Gewicht	kg	3.81

Abmessungen
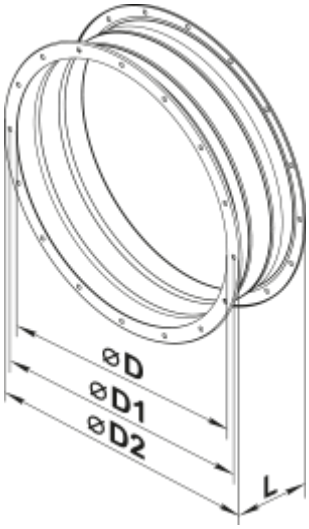
D	D1	D2	L
515	541	570	160