Series **PK-VO**

Der Dachadapter ist für die Dachmontage geignet

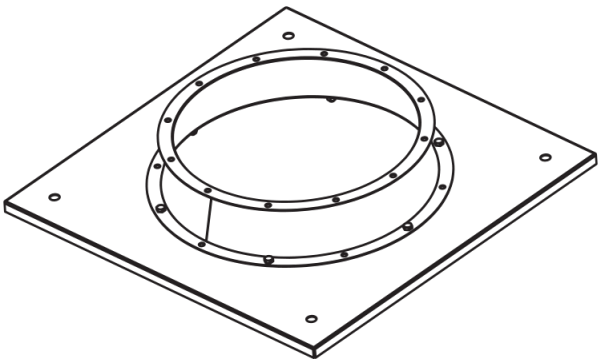

Lineup