Series **Plastic distribution boxes 63 mm**

Für Zu- und Abluftsysteme in Wohngebäuden. Für die Verteilung der Luft von der Lüftungsanlage über die Luftleitungen

- Gehäusematerial: Polypropylen

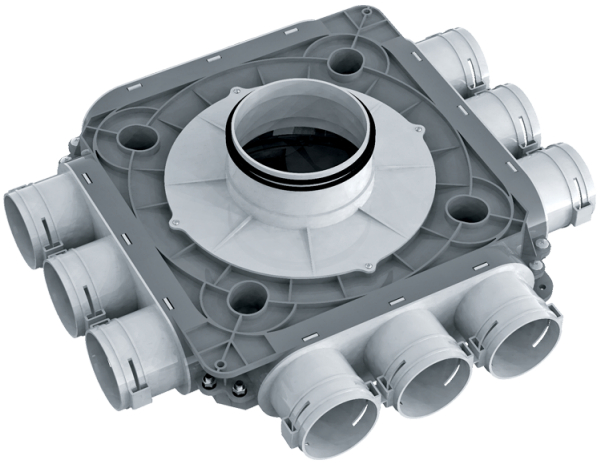

Lineup	
	FlexiVent 1050125/63x3
	FlexiVent 1050125/63x9
	FlexiVent 1051125/63x9
	FlexiVent 1050150/63x12
	FlexiVent 1050160/63x12
	FlexiVent 1050200/63x12

 FlexiVent 1051150/63x12
 FlexiVent 1051160/63x12
 FlexiVent 1051200/63x12
 FlexiVent 1050150/63x18
 FlexiVent 1050160/63x18
 FlexiVent 1050200/63x18
 FlexiVent 1051150/63x18
 FlexiVent 1051160/63x18
 FlexiVent 1051200/63x18