FKV 220-225

Mating flange

- Casing material: Galvanized steel



	Unit of measurement	FKV 220-225
Weight	kg	0.34

Dimensions

ØD	ØD1	ØD2	Ød	L
183	210	235	7	40

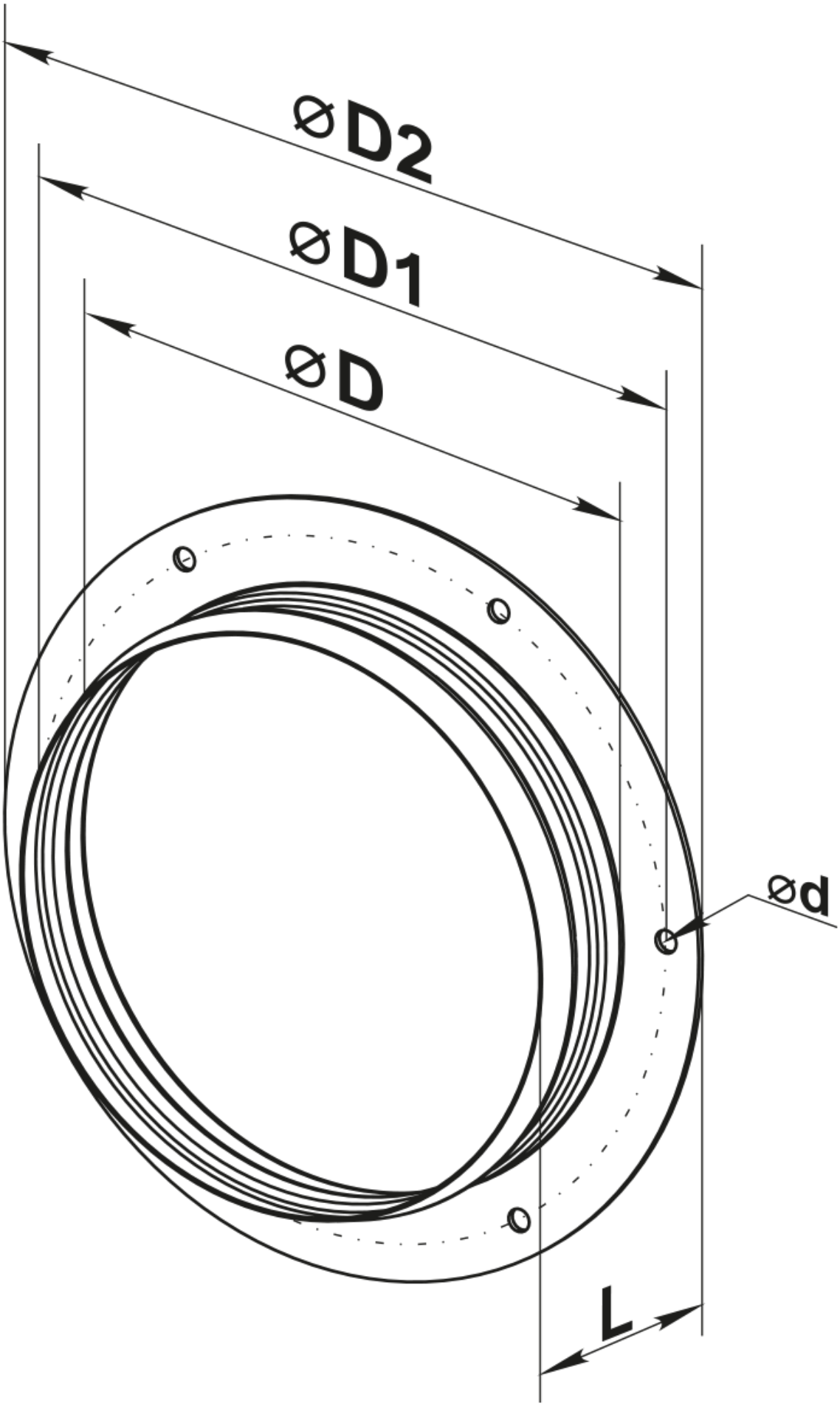
ØD2
ØD1
ØD
Ød
L