FKV 710

Mating flange

- Casing material: Galvanized steel



	Unit of measurement	FKV 710
Weight	kg	3.15

Dimensions

ØD	ØD1	ØD2	Ød	L
634	674	708	9	40

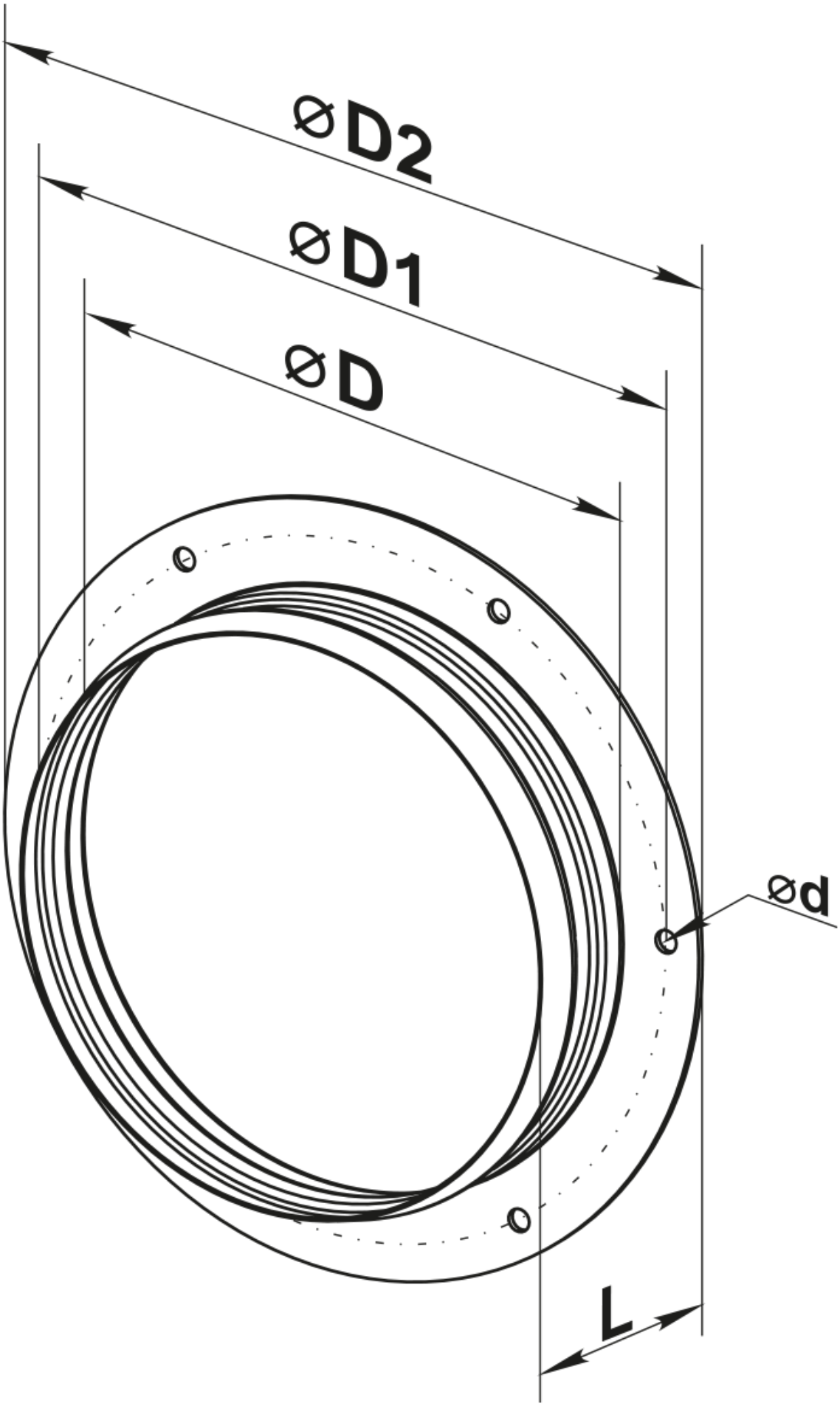
ØD2
ØD1
ØD
Ød
L