# GKV 220-225

Flexible connector

- Casing material: Galvanized steel

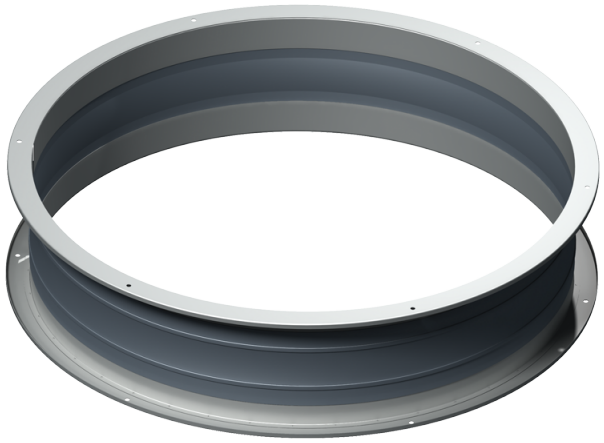

| | Unit of measurement | GKV 220-225 |
|---|---|---|
| Weight | kg | 0.8 |

## Dimensions

| ØD | ØD1 | ØD2 | Ød | L |
|---|---|---|---|---|
| 183 | 210 | 235 | 7 | 200 |

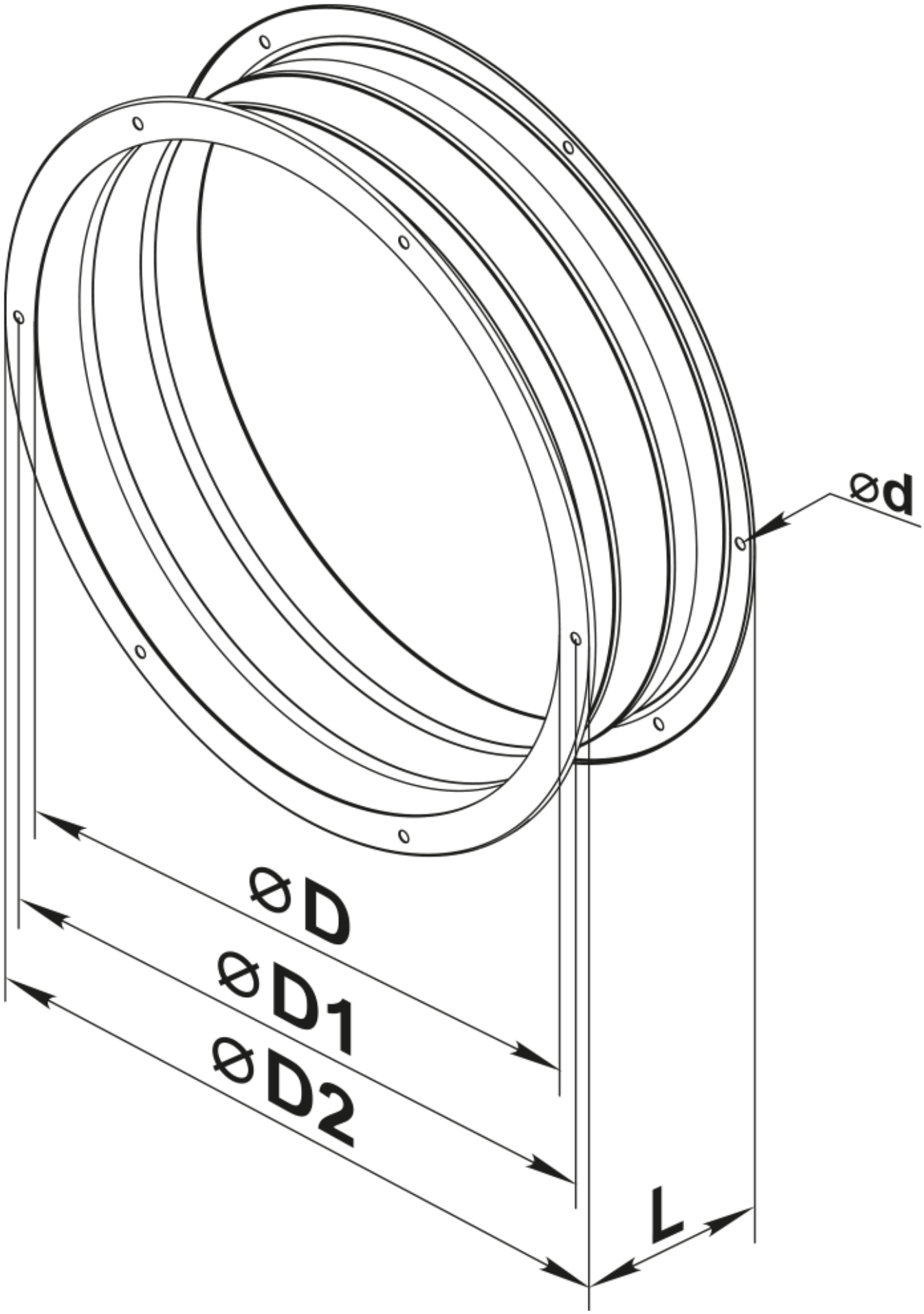
ØD
ØD1
ØD2
Ød
L