GKV 710

Flexible connector

- Casing material: Galvanized steel

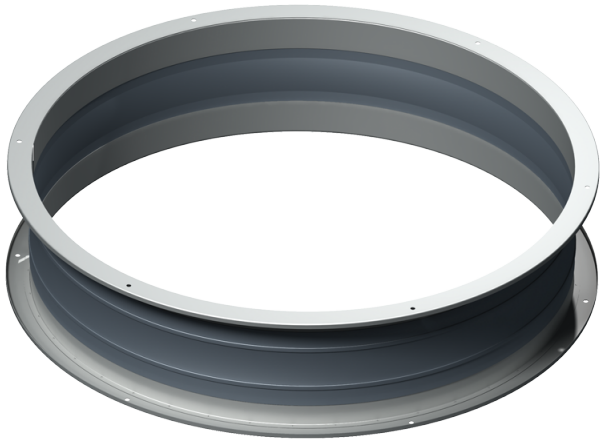

	Unit of measurement	GKV 710
Weight	kg	7.1

Dimensions

ØD	ØD1	ØD2	Ød	L
630	674	705	10	260

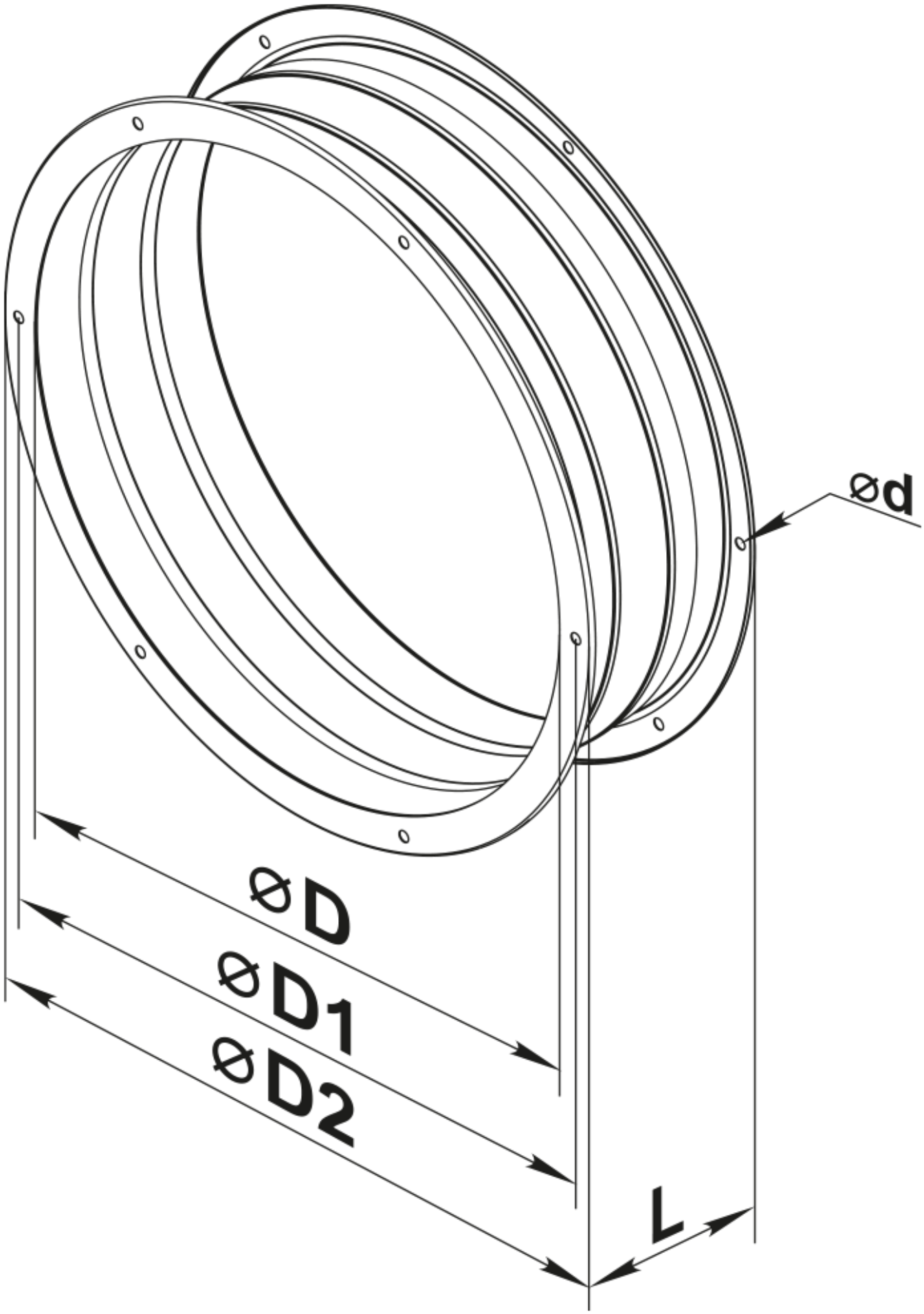
ØD
ØD1
ØD2
Ød
L