LV-450

Inspection hatch insert

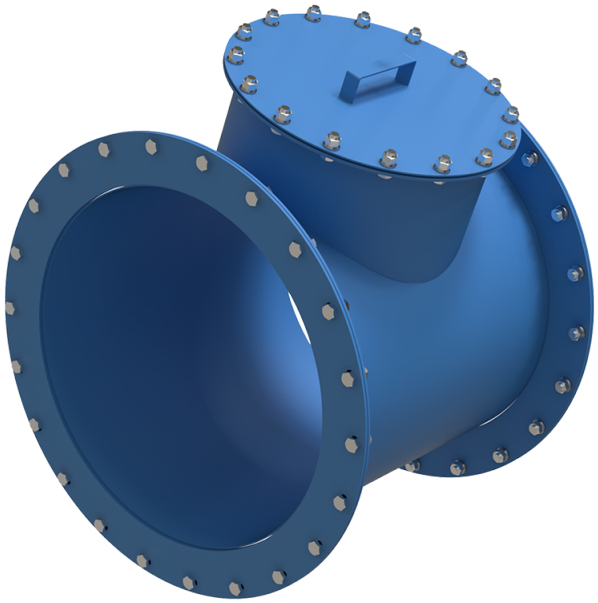

	Unit of measurement	LV-450
Connected air duct size	mm	450
Weight	kg	24.2

Dimensions

D	D1	D2	D3	D4	H	L	n
450	550	10.2	580	365	680	450	22

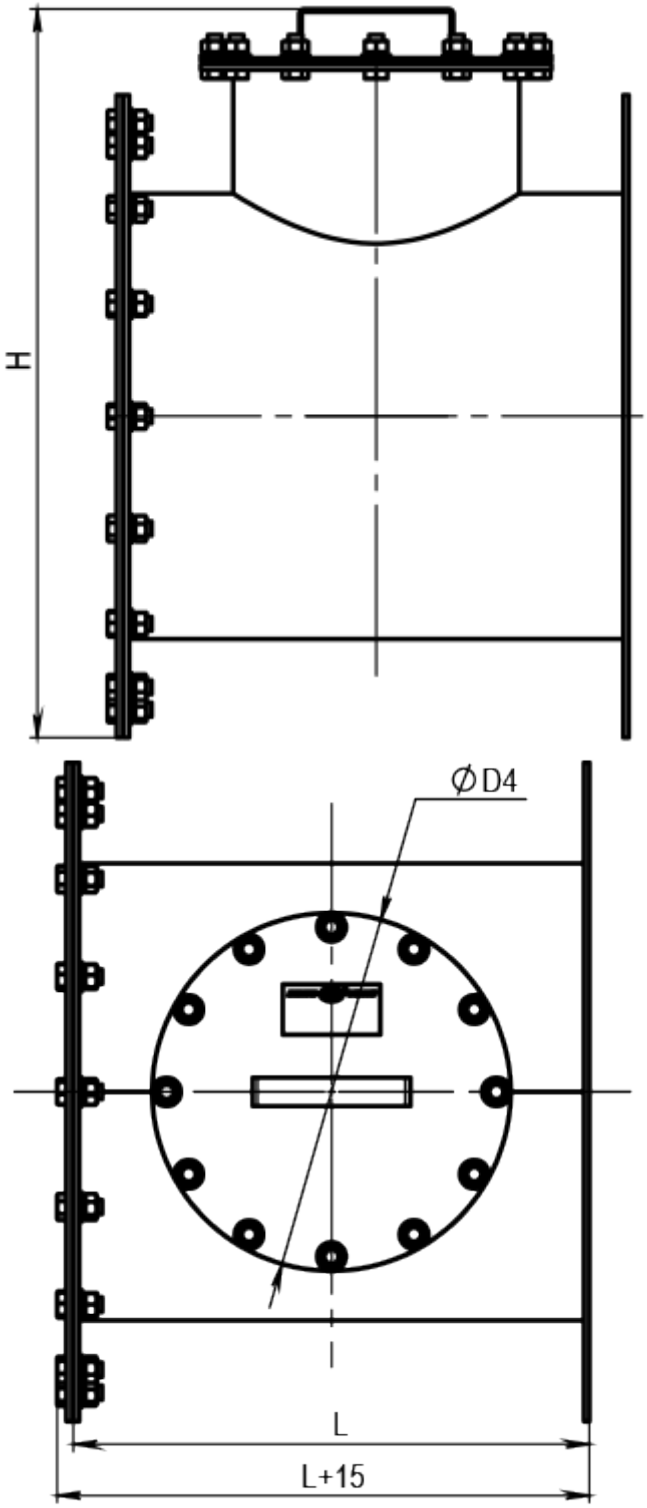
H
ØD4
L
L+15

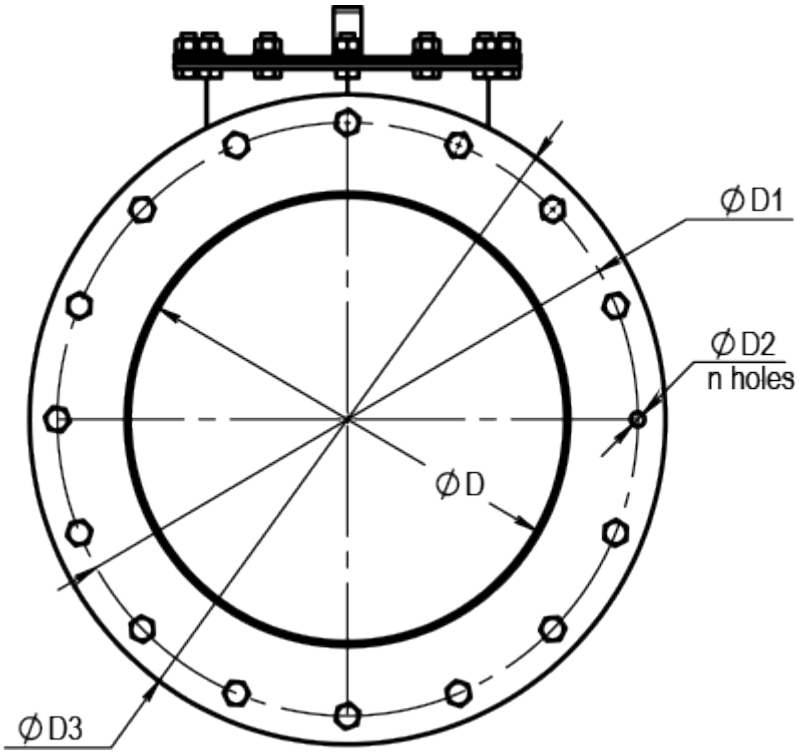
ØD1
ØD2
n holes
ØD
ØD3