LV-500

Inspection hatch insert

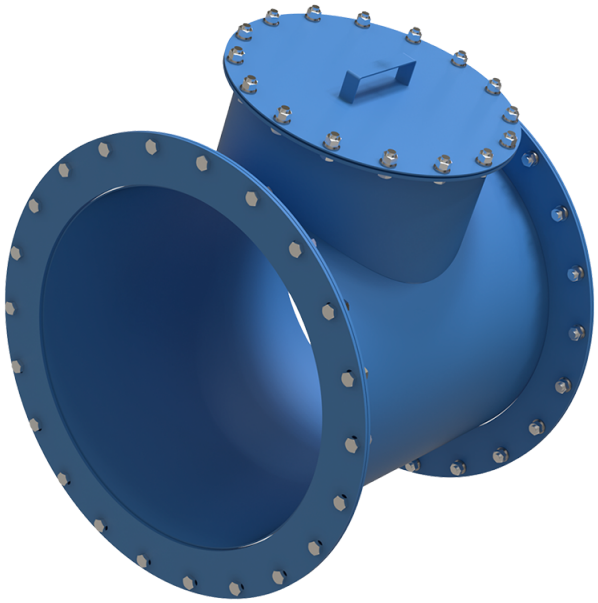

	Unit of measurement	LV-500
Connected air duct size	mm	500
Weight	kg	28.2

Dimensions

D	D1	D2	D3	D4	H	L	n
500	620	10.2	650	365	719	460	24

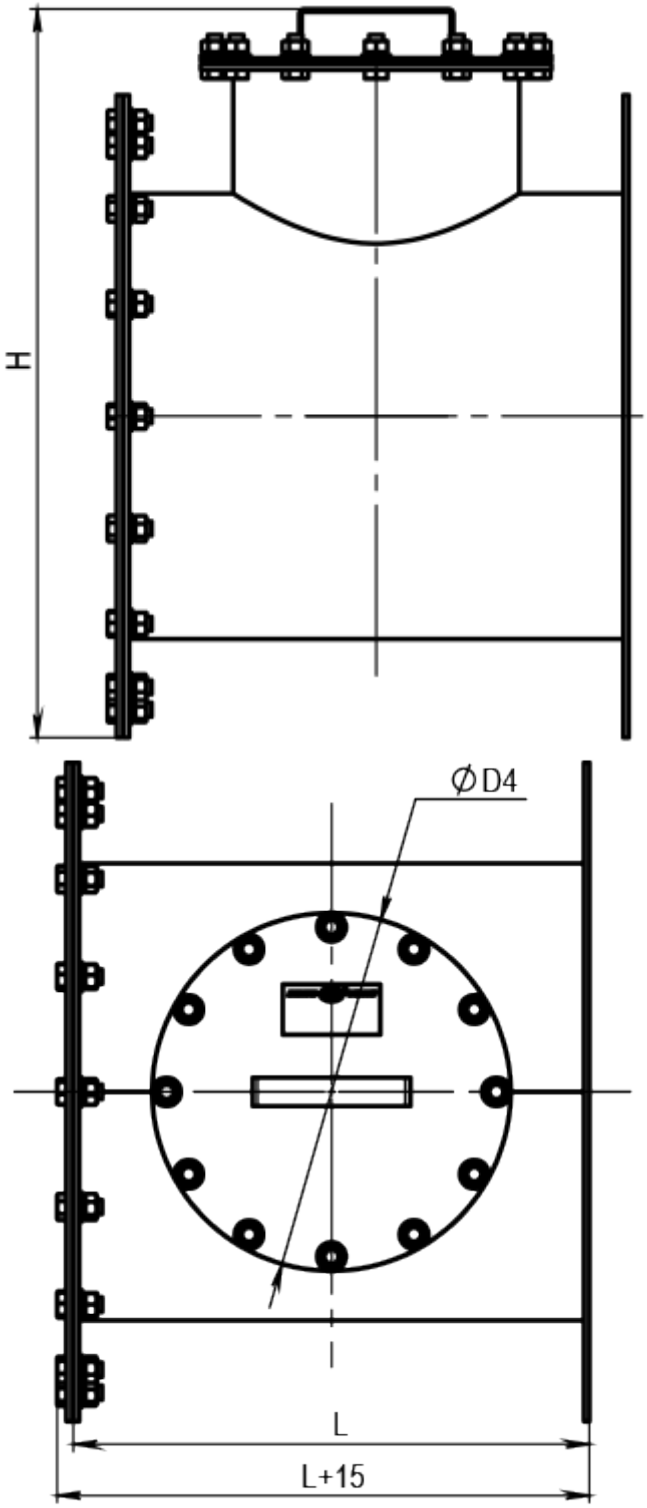
H
ØD4
L
L+15

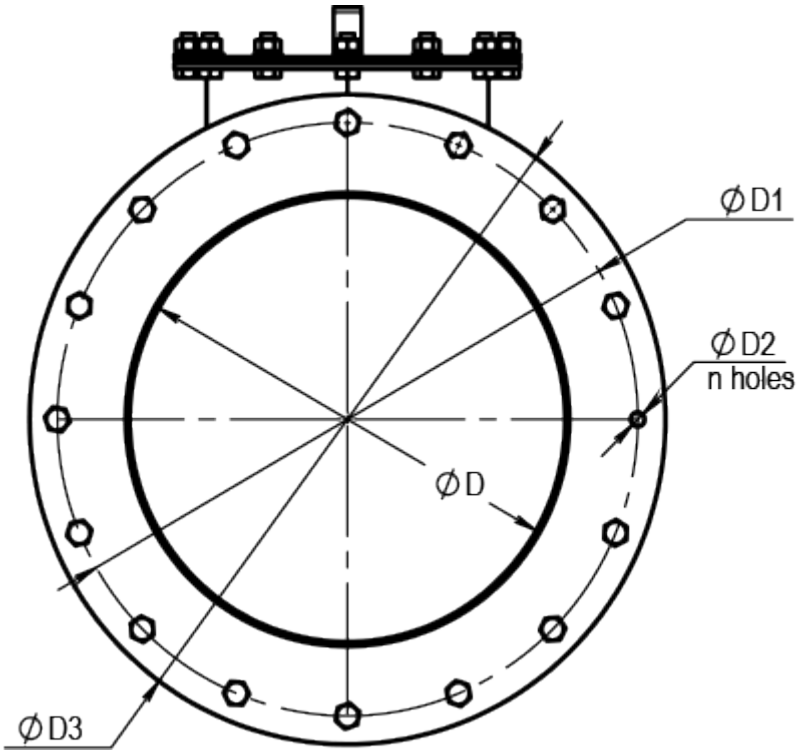
ØD1
ØD2
n holes
ØD
ØD3