LV-560

Inspection hatch insert

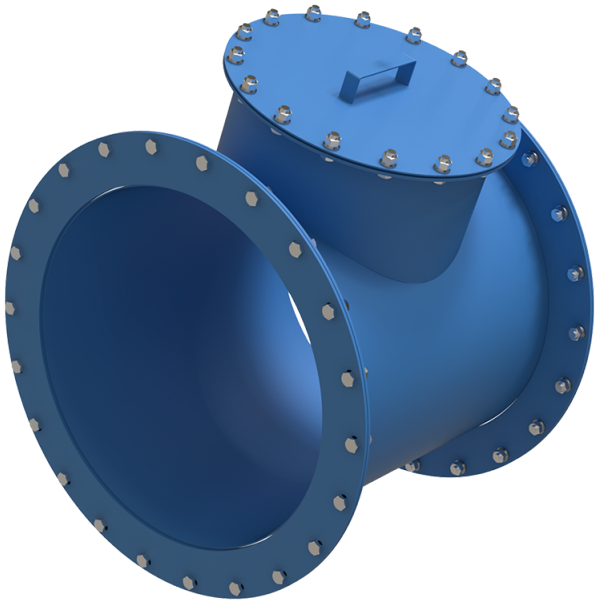

	Unit of measurement	LV-560
Connected air duct size	mm	560
Weight	kg	39.9

Dimensions

D	D1	D2	D3	D4	H	L	n
560	670	13	730	520	790	600	24

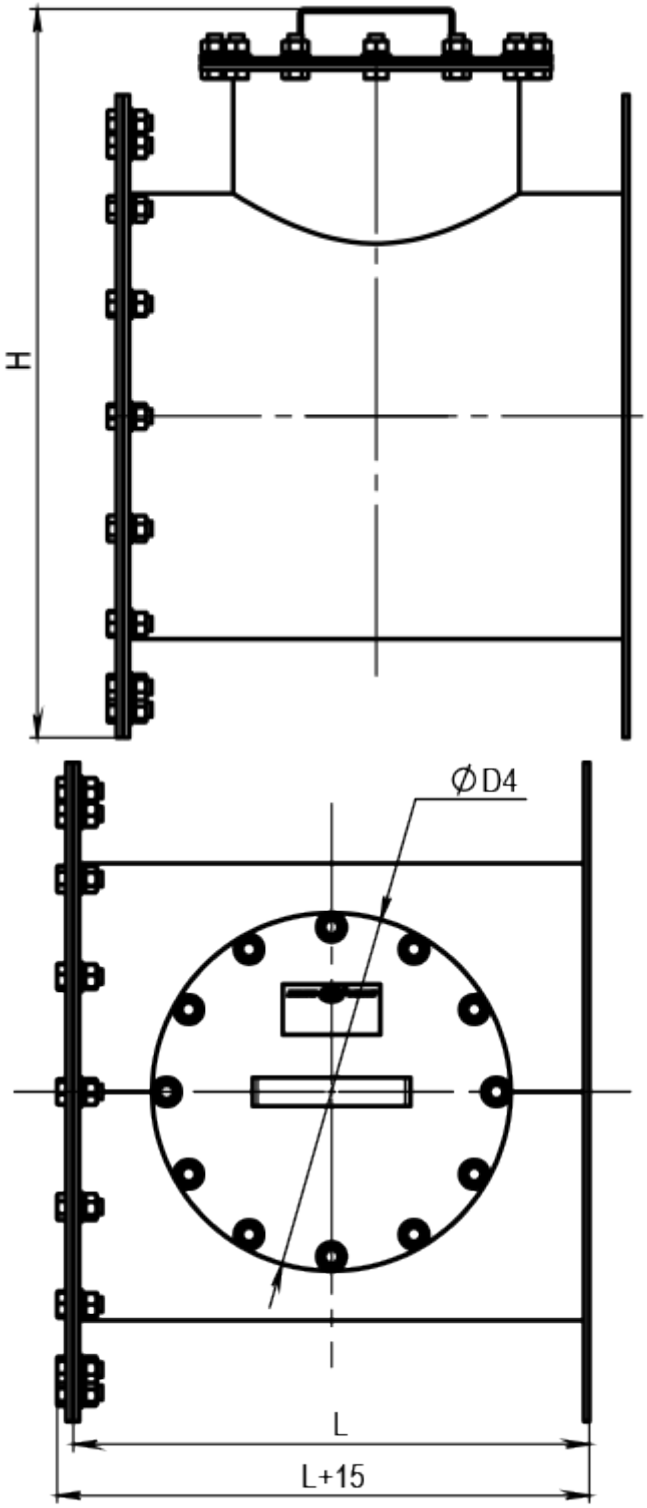
H
ØD4
L
L+15

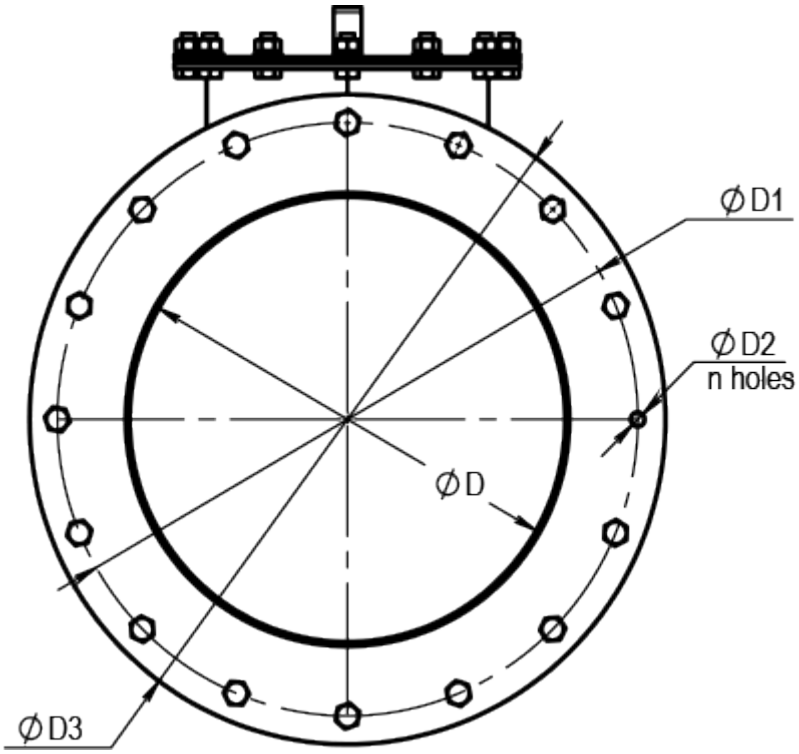
ØD1
ØD2
n holes
ØD
ØD3