Saddle 200/200

Saddle for straight air duct segment



	Unit of measurement	Saddle 200/200

Dimensions

d1	d2	l
200	200	50

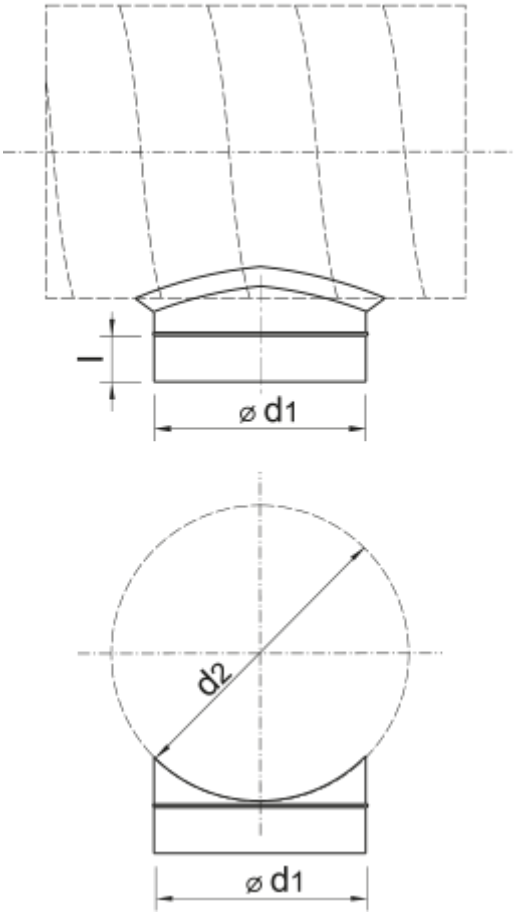
l
⌀ d1
d2
⌀ d1