# Saddle 400/160

Saddle for straight air duct segment



| | Unit of measurement | Saddle 400/160 |
|---|---|---|

## Dimensions

| d1 | d2 | l |
|---|---|---|
| 160 | 400 | 60 |

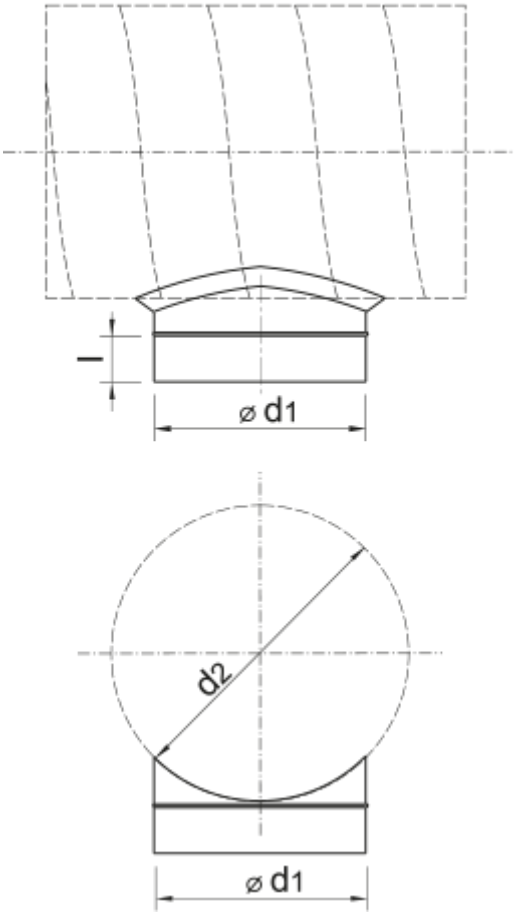
l
⌀ d1
d2
⌀ d1