Анемостаты с декоративной панелью

ВЕЛА АП 125 РФ

2025

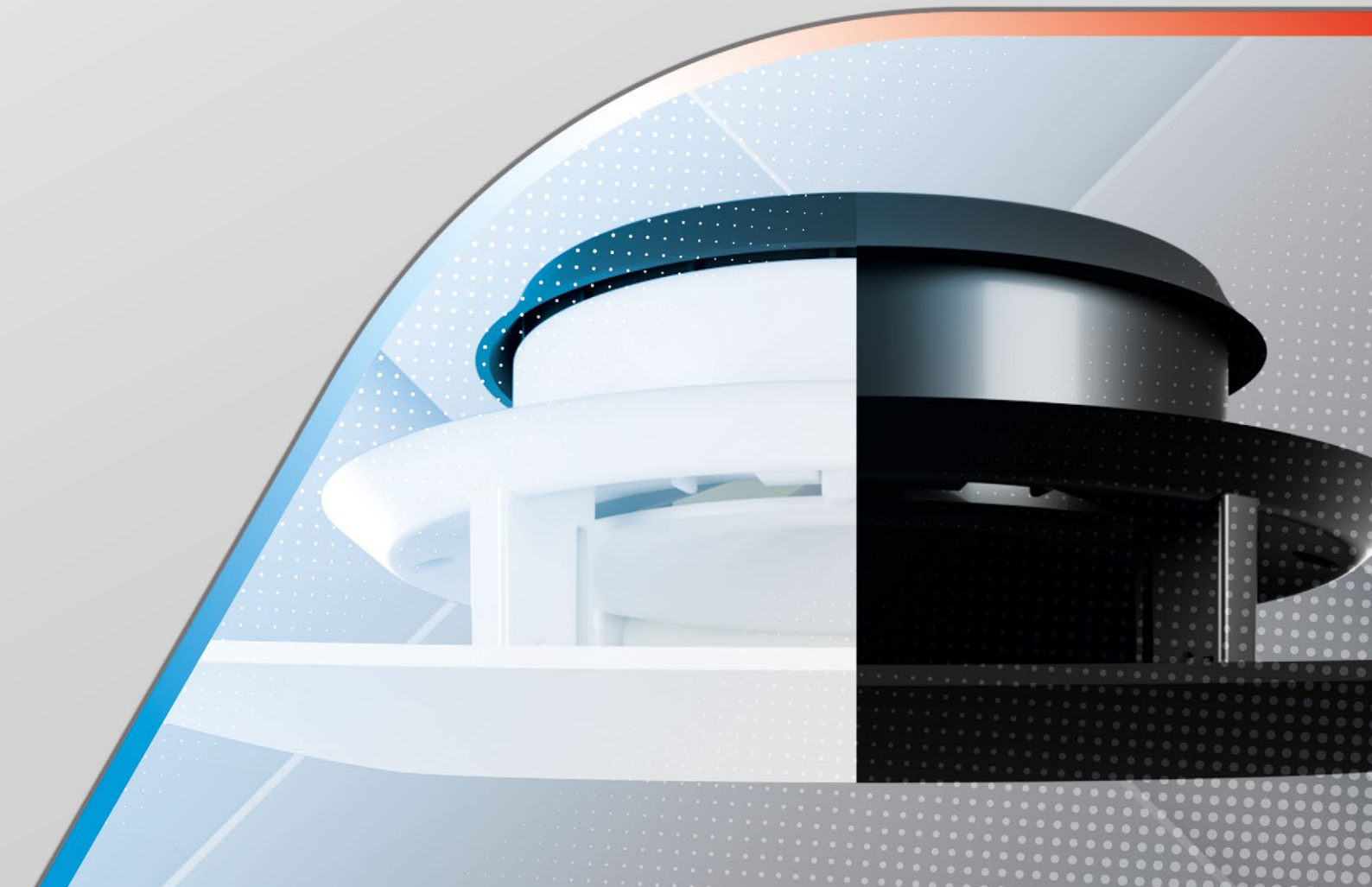



АП 125 РФ

Белый

Черный

Антистатическая модификация

Настенный и потолочный монтаж

Приток и вытяжка

ОСОБЕННОСТИ

- Аэродинамичная форма
- Регулировка потока воздуха
- Выбор направления воздушного потока
- Лёгкий монтаж и обслуживание
- Опционально сменный фильтр FTP 125x3 Coarse 50%

ПАНЕЛИ

АП 125 РФ-О

АП 125 РФ-О черный

АП 125 РФ-С

АП 125 РФ-С черный

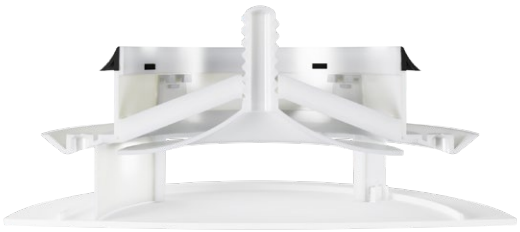





АЭРОДИНАМИЧЕСКИЕ ХАРАКТЕРИСТИКИ

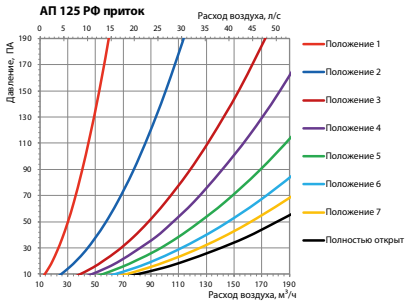

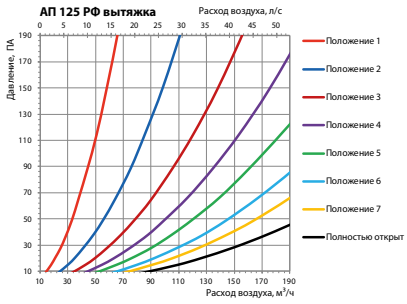

	Эквивалентное сечение, мм²							
	Положение 1	Положение 2	Положение 3	Положение 4	Положение 5	Положение 6	Положение 7	Полностью открыт
Приток	1517	2784	4338	5274	6231	7185	8099	9004
Вытяжка	1628	2728	3903	4969	5930	7360	8369	9974

	K-factor							
	Положение 1	Положение 2	Положение 3	Положение 4	Положение 5	Положение 6	Положение 7	Полностью открыт
Приток	4,4	8,3	12,6	15,0	18,0	21,1	23,4	26,0
Вытяжка	4,8	8,1	11,4	14,5	17,4	20,6	23,2	28,2

ГАБАРИТНЫЕ РАЗМЕРЫ, ММ

Модель	АП 125 РФ-О	АП 125 РФ-С
Ø D	125	125
Ø D1	210	-
B	-	210
L	36	36
L1	39	39

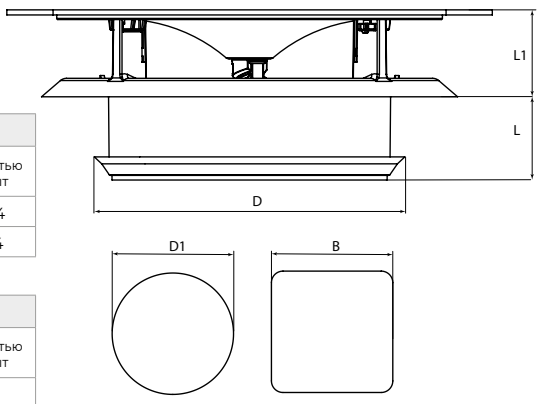

Анемостаты с декоративной панелью ВЕЛА АП 125 РФ

Информация, представленная в каталоге, несет ознакомительный характер.

ВЕНТС оставляет за собой исключительное право вносить любые изменения в конструкцию, дизайн, спецификацию, менять комплектующие в производимой продукции в любое время без предварительного предупреждения для улучшения качества выпускаемой продукции и дальнейшего развития производства.

2025-03

ventilation-system.com