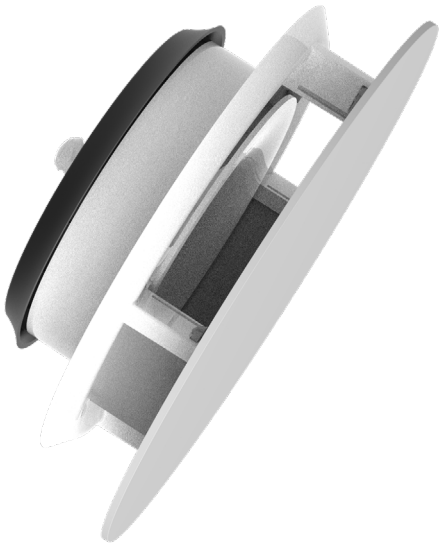

Инструкция по монтажу

АП

Анемостат с декоративной панелью

НАЗНАЧЕНИЕ

Анемостаты для потолочного и настенного монтажа используются в системах приточной и вытяжной вентиляции, обеспечивают регулировку и выбор направления воздушного потока в помещении

КОМПЛЕКТ ПОСТАВКИ

Анемостат — 1 шт.; инструкция по монтажу – 1 шт.; упаковочная коробка — 1 шт.

СТРУКТУРА УСЛОВНОГО ОБОЗНАЧЕНИЯ

АП 125 О

Форма декоративной панели
О — круглая
С — квадратная со скруглёнными углами
Диаметр фланца, мм
Анемостат с декоративной панелью

РАЗМЕРЫ, мм

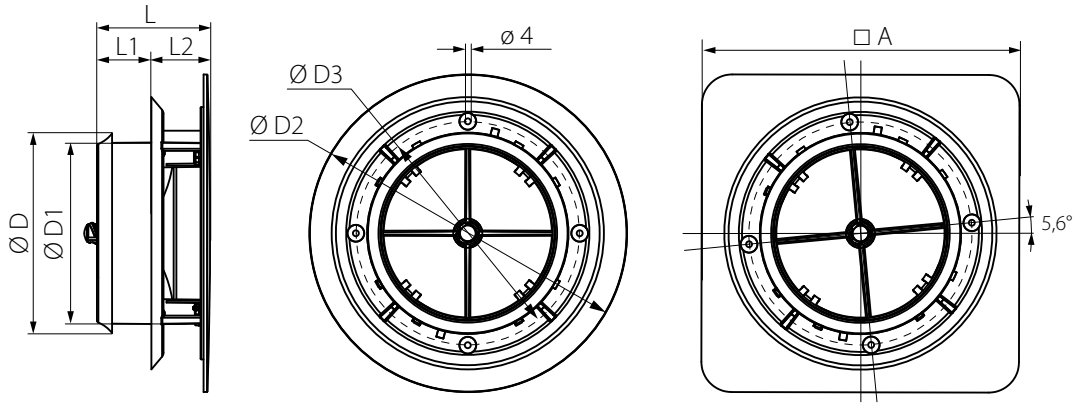

	D	D1	D2	D3	A	L	L1	L2
АП 125	125	120	210	148	210	74	36	38,8

Анемостат АП с уплотнителем на фланце присоединяется к воздуховоду Ø D, без уплотнителя — Ø D1.



МОНТАЖ

Последовательность монтажа анемостата с круглой декоративной панелью

1. Снимите декоративную панель с корпуса поворотом против часовой стрелки, отцепляя замки на панели.

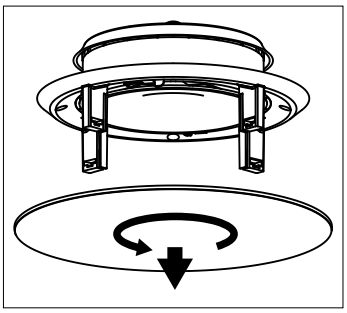

2. Установите корпус в воздуховод.

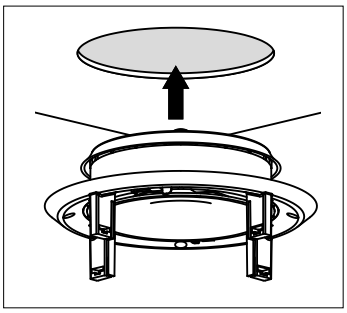

3. Закрепите корпус на потолке с помощью саморезов (не входят в комплект).

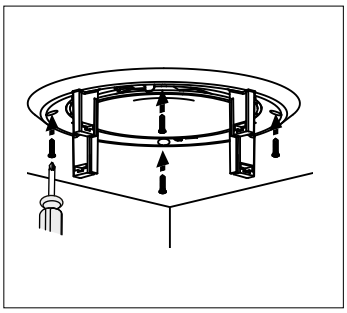

4. Настройте анемостат (см. настройки). Установите декоративную панель поворотом по часовой стрелке до щелчка соединения.

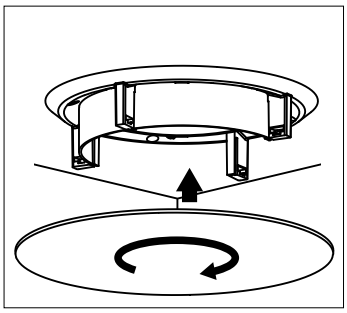

Последовательность монтажа анемостата с квадратной декоративной панелью

1. Перед монтажом сделайте отметки на корпусе напротив отверстий для крепления.

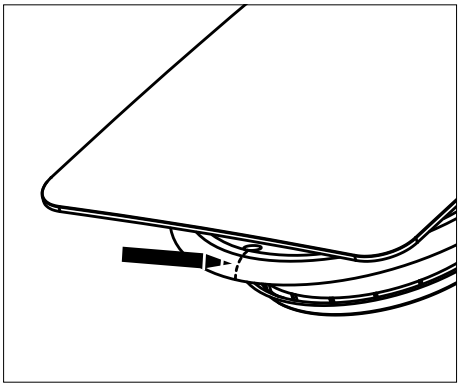

2. Поместите анемостат в воздуховод, не снимая декоративную панель, и выровняйте положение панели относительно стен либо углов комнаты.

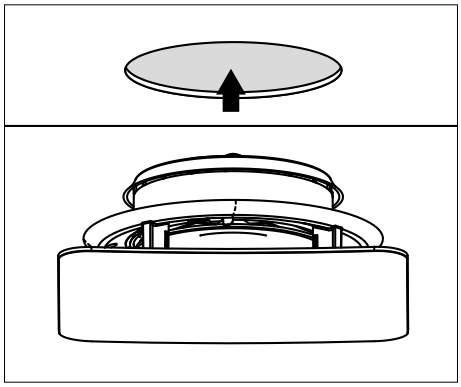

3. Сделайте отметку на потолке напротив отметки на корпусе.

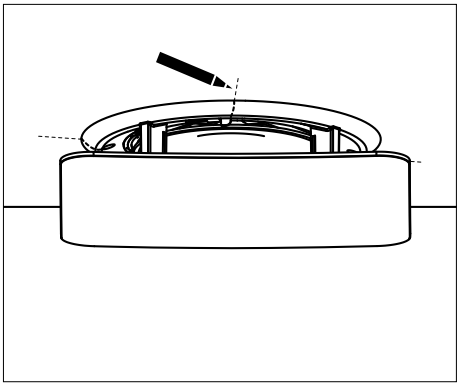

4. Снимите анемостат и декоративную панель с него.

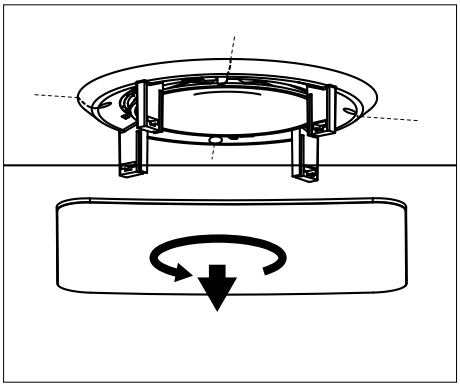

5. Установите анемостат в воздуховоде так, чтоб отметка на корпусе совпала с отметкой на потолке.
Прикрепите анемостат к потолку с помощью саморезов (не входят в комплект).

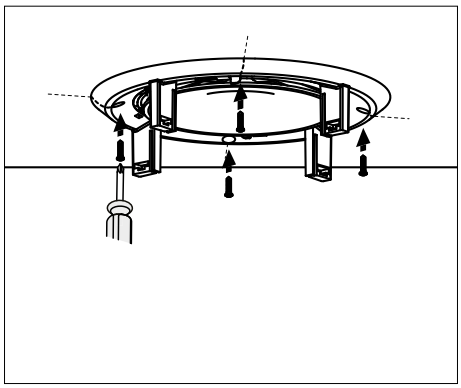

6. Настройте анемостат (см. настройки). Установите декоративную панель поворотом по часовой стрелке до щелчка соединения.

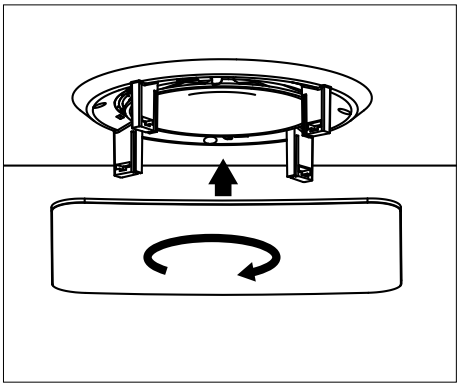

НАСТРОЙКА И ОБСЛУЖИВАНИЕ

Регулировака подачи воздуха

Для регулировки подачи воздуха вращайте диск по часовой стрелке либо против часовой стрелки.
На оси диска нанесены цифровые отметки для настройки анемстата в соответствии с приведенными в каталоге зависимостями производительности от давления.

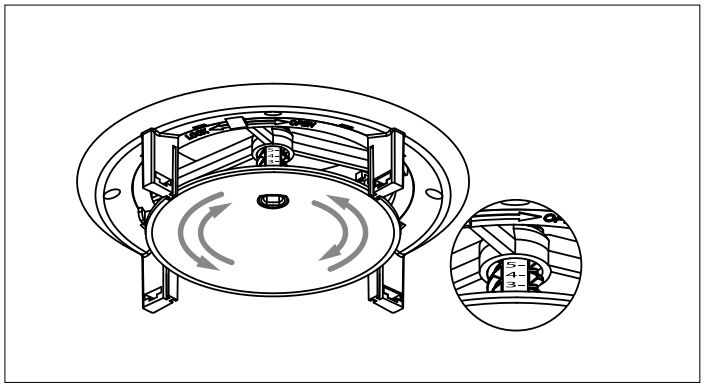

Регулировка направления воздушного потока

При необходимости установите ограничители воздушного потока.

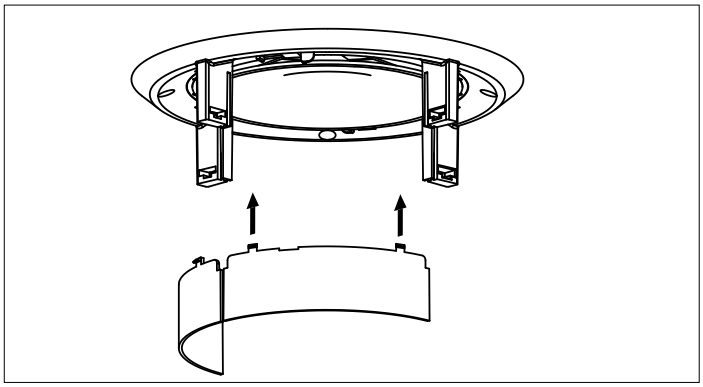

Открывание анемостата

Чтобы открыть анемостат для очистки воздуховода без изменения его настроек, сместите держатель вращением по часовой стрелке в сторону **OPEN** до щелчка.
Вытяните держатель вместе с диском из анемостата, не изменяя положения отметки на оси диска.

Чтобы закрыть анемостат, поместите в него держатель вместе с диском и сместите держатель вращением против часовой стрелки в сторону **LOCK**.

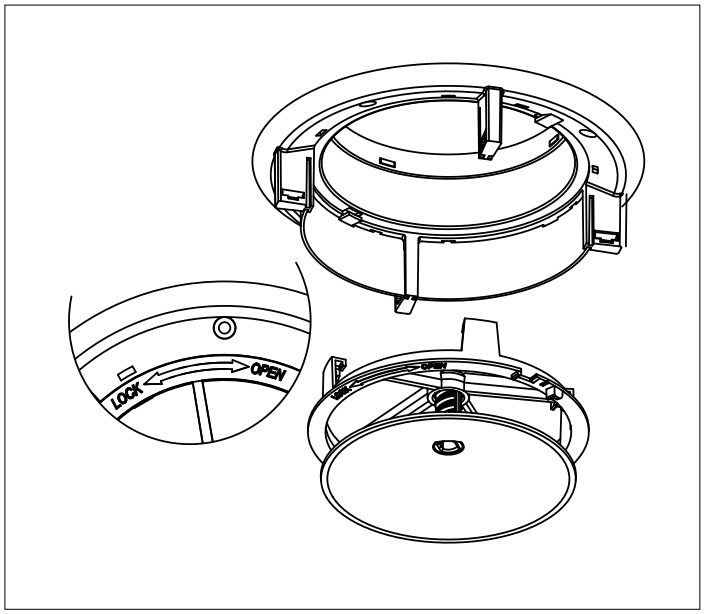

Установка фильтра

Закрепите фильтр (не входит в комплект) за кронштейны держателя анемостата.

