Серия
ВЕНТС Модерн



Осевые декоративные
вентиляторы
для вытяжной вентиляции
с производительностью
до 310 м³/ч

Применение

- Постоянная или периодическая вытяжная вентиляция санузлов, душевых, кухонь и других бытовых помещений.
- Для монтажа в вентиляционные шахты или соединения с воздуховодами.
- Перемещение малой и средней величины потока воздуха на небольшие расстояния при малом сопротивлении вентиляционной системы.
- Для монтажа с воздуховодами Ø 100, 125 и 150 мм.

Конструкция

- Современный дизайн и эстетичный внешний вид.
- Корпус и крыльчатка выполнены из высококачественного и прочного АБС-пластика, стойкого к ультрафиолету.
- Лицевая панель изготовлена из оргстекла.
- Конструкция крыльчатки позволяет повысить эффективность вентилятора и срок службы двигателя.
- Степень защиты – IP34.

Электродвигатель

- Надёжный двигатель с низким энергопотреблением.
- Предназначен для непрерывной работы и не требует обслуживания.
- Оборудован защитой от перегрева.

Модификации и опции

Модерн К – вентилятор оборудован обратным клапаном для предотвращения обратной тяги.

Модерн Л – двигатель оборудован подшипниками качения для увеличения срока службы (около 40 000 рабочих часов) и установки вентилятора под любым углом; Подшипники не требуют обслуживания и имеют запас смазочного материала, достаточный для всего срока эксплуатации.

Модерн турбо – двигатель с повышенной производительностью.

Модерн 12 – исполнение с безопасным двигателем низкого напряжения 12 В переменного тока.

Модерн Т – оборудован регулируемым таймером. Время срабатывания – от 2 до 30 минут.

Модерн ТН – оборудован регулируемым таймером (время срабатывания – от 2 до 30 минут) и реле влажности (порог срабатывания – 60-90 %).

Модерн В – оборудован шнурковым выключателем.

Модерн ВТ – оборудован шнурковым выключателем и регулируемым таймером (время срабатывания – от 2 до 30 минут).

Модерн ВТН – оборудован шнурковым выключателем, регулируемым таймером (время срабатывания – от 2 до 30 минут) и реле влажности (порог срабатывания – 60-90 %).

Управление

Ручное

Вентилятор управляется с помощью комнатного выключателя освещения. Выключатель в комплект поставки не входит.

- Вентилятор управляется посредством встроенного шнуркового выключателя „**В**“. При потолочном монтаже вентилятора опция не используется.
- Регулировка скорости может осуществляться с помощью тиристорного регулятора (см. „Электрические принадлежности“). Вентиляторы могут подключаться сразу по несколько единиц к одному регулирующему устройству. Регуляторы скорости нельзя подключать к вентиляторам с модификациями Т, ТН, ТР, ВТ, ВТН.

Автоматическое

- С помощью электронного блока управления **БУ-1-60** (см. „Электрические принадлежности“). Блок управления поставляется отдельно.
- С помощью таймера „**Т**“ (встроенный регулируемый таймер задержки выключения позволяет вентилятору работать в течение от 2 до 30 мин. после остановки его выключателем).
- С помощью датчика влажности и таймера „**ТН**“ (если влажность в помещении превысит установленное на датчике значение 60-90 %, то вентилятор автоматически включится и продолжит работу до тех пор, пока влажность не придет в норму; далее вентилятор отрабатывает время, установленное на таймере, и выключается).

Монтажные особенности

- Вентилятор устанавливается непосредственно в проем вентиляционной шахты.
- При удалённом размещении вентиляционной шахты возможно использование гибких воздуховодов. Присоединение воздуховода к выходному фланцу вентилятора осуществляется с помощью хомута.
- Крепится к стене с помощью шурупов.
- Может использоваться для потолочного монтажа.
- Для подключения вентилятора с двигателем низкого напряжения 12 В к сети 220 В/50 Гц необходимо дополнительно приобрести понижающий трансформатор (например, серии ТРФ 220/12-25).

Принадлежности

Воздуховоды | Решетки и колпаки | Обратные клапаны | Регуляторы | Хомуты



Аэродинамические характеристики

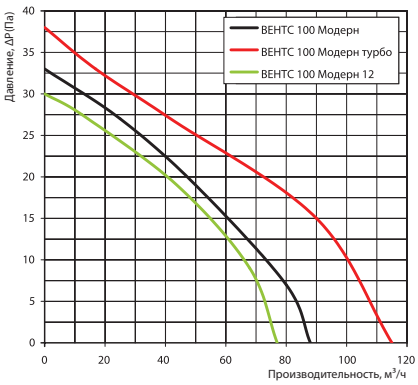

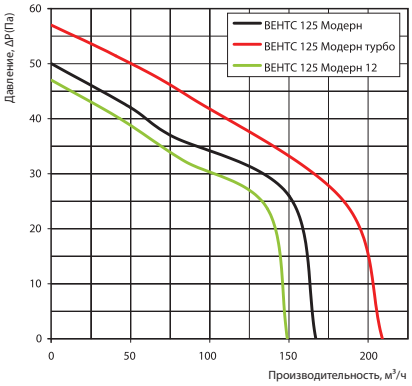

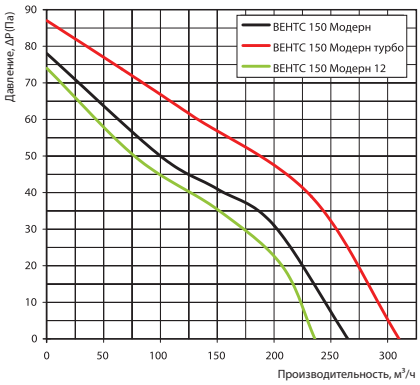

Технические характеристики

Модель	Частота, Гц	Напряжение, В	Потребляемая мощность, Вт	Ток, А	Частота вращения, мин$^{-1}$	Максимальный расход воздуха, м^3/ч	Уровень звукового давления на расст. 3 м, дБА	Масса, кг
ВЕНТС 100 Модерн	50/60	220-240	14	0,085	2300	88	33	0,60
ВЕНТС 100 Модерн турбо	50/60	220-240	16	0,1	2300	115	36	0,68
ВЕНТС 100 Модерн 12	50/60	12	14	1,5	2200	77	32	0,59
ВЕНТС 125 Модерн	50/60	220-240	16	0,1	2400	167	34	0,74
ВЕНТС 125 Модерн турбо	50/60	220-240	24	0,105	2400	209	36	0,84
ВЕНТС 125 Модерн 12	50/60	12	16	1,7	2300	149	33	0,72
ВЕНТС 150 Модерн	50/60	220-240	24	0,13	2400	265	37	0,96
ВЕНТС 150 Модерн (220 В/60 Гц)	60	220						
ВЕНТС 150 Модерн турбо	50	220-240	29	0,13	2400	310	39	1,10
ВЕНТС 150 Модерн турбо (220 В/60 Гц)	60	220						
ВЕНТС 150 Модерн 12	50	12	29	2	2300	236	36	0,92

Пример монтажа



Габаритные размеры

Модель	Размеры, мм			
	Ø D	B	L	L1
ВЕНТС 100 Модерн	100	170	130	35
ВЕНТС 125 Модерн	125	196	139	38
ВЕНТС 150 Модерн	150	226	157	39

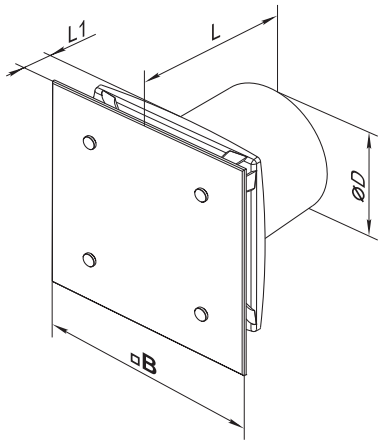

Сертификаты

IP34

Вентиляторы соответствуют требованиям нормативных документов по безопасности и электромагнитной совместимости.