СОЛО PA1-...-9 P B.2

Мощность от

2,4 Вт

Расход воздуха до

60 м³/ч

Уровень звукового давления от

16 дБА

Проветриватель Соло – подходящее решение для подсобных помещений, кладовок, гардеробных. Низкая потребляемая мощность сэкономит электроэнергию, обеспечив чистым и свежим воздухом любую комнату до 15 кв. м.

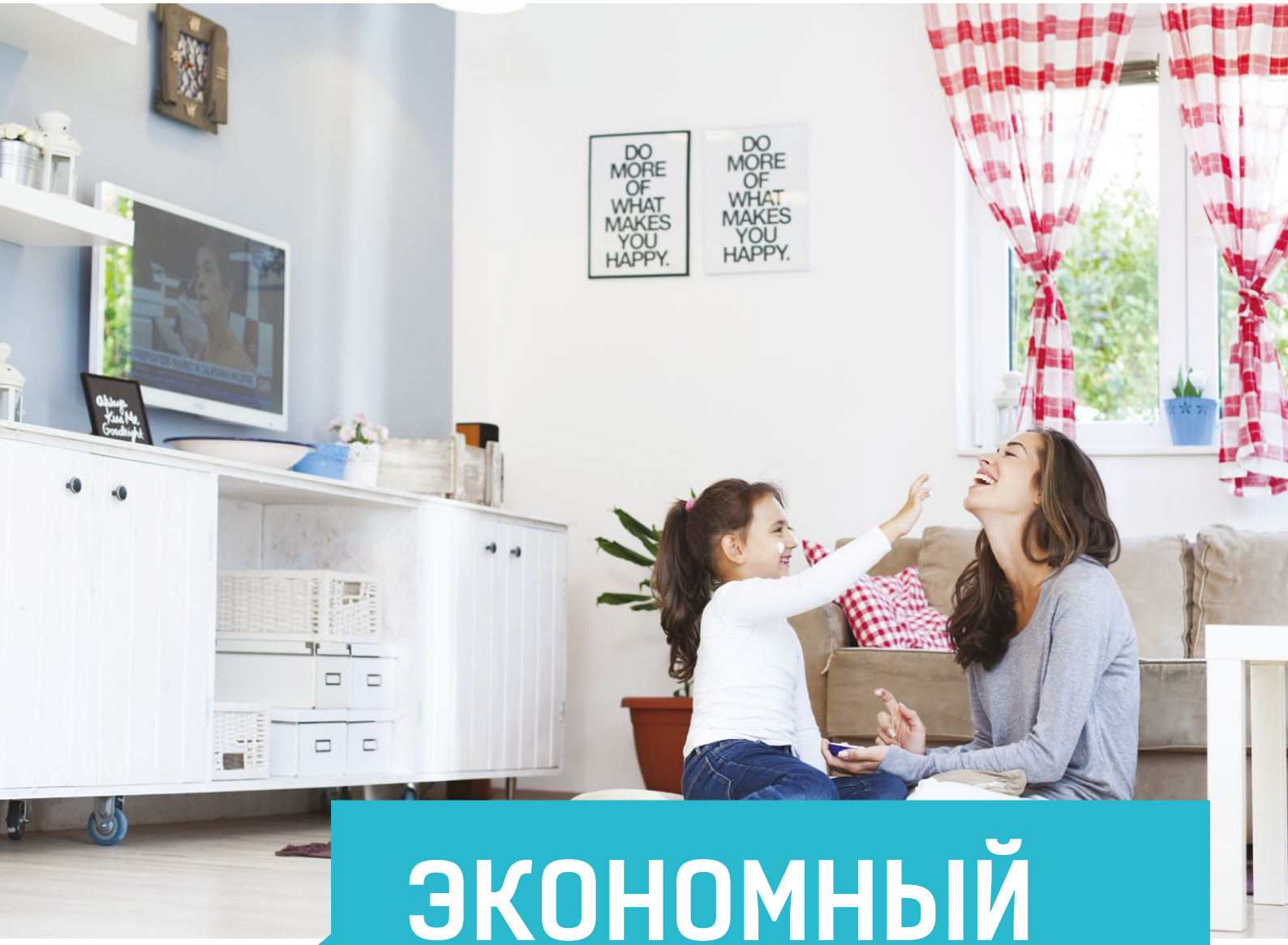

ЭКОНОМНЫЙ И ДОСТУПНЫЙ

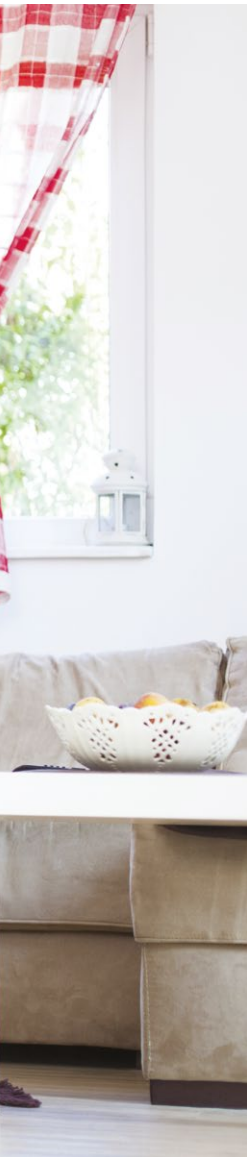

УДОБНЫЙ

Простой механизм работы: переключайте скорости с помощью шнуркового выключателя.

ЗАБОТЛИВЫЙ

Утилизирует тепловую энергию, нагревая приточный воздух. Помогает контролировать уровень влажности воздуха благодаря встроенному датчику влажности.

ПРАКТИЧНЫЙ

Предотвращает проникновение пыли и посторонних предметов.

Простое управление с помощью пульта ДУ.

Чистый и свежий воздух там, где он необходим.

В холодное время года подогревает до комнатной температуры свежий воздух с улицы, удаляя при этом отработанный воздух из помещения.

Управление скоростями и датчиком влажности осуществляется с помощью пульта ДУ.

Режимы работы:

- выбор скорости
- включение датчика влажности
- ночной режим

ПРОСТОТА И КОМФОРТ

ФИЛЬТР
Очищает воздух, проходящий через проветриватель, от пыли и посторонних предметов. Предотвращает загрязнение регенератора

ВОЗДУШНЫЙ КАНАЛ

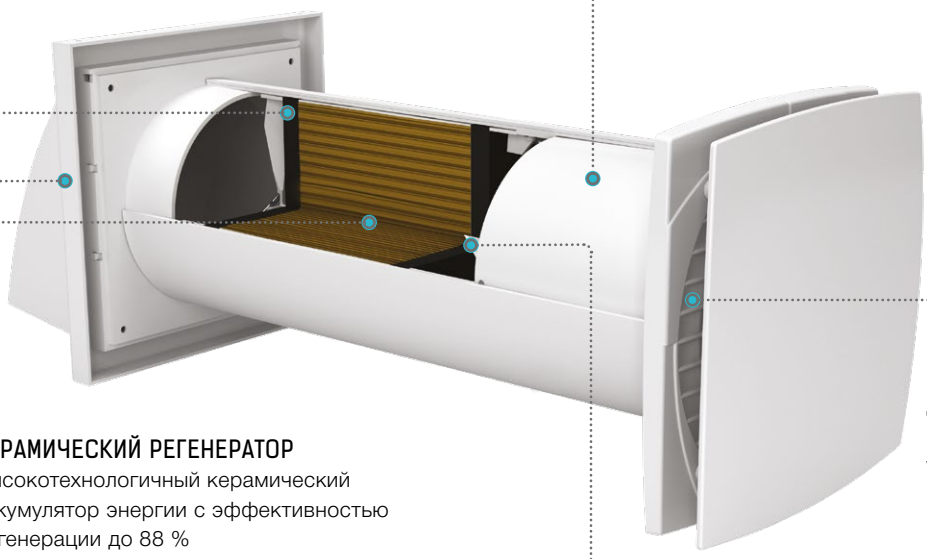

ДАТЧИК ВЛАЖНОСТИ
Помогает контролировать уровень влажности воздуха в помещении

КЕРАМИЧЕСКИЙ РЕГЕНЕРАТОР
Высокотехнологичный керамический аккумулятор энергии с эффективностью регенерации до 88 %

НАРУЖНЫЙ КОЛПАК
Предотвращает попадание воды и посторонних предметов в проветриватель

РЕВЕРСИВНЫЙ ВЕНТИЛЯТОР
Создает воздушный поток благодаря вращению вентилятора. Имеет декоративную лицевую панель

ТЕХНИЧЕСКИЕ ХАРАКТЕРИСТИКИ

Модель	Соло PA1-35-9 P B.2		Соло PA1-50-9 P B.2		Соло PA1-60-9 P B.2	
Скорость	I	II	I	II	I	II
Напряжение, В/50 (60) Гц	220-240 В 50/60 Гц		220-240 В 50/60 ГЦ		220-240 В 50/60 Гц	
Мощность, Вт	2,40	3,70	2,30	4,00	2.70	6,70
Ток, А	0,07	0,07	0,07	0,08	0,08	0,09
Производительность, м³/час	30	46	25	50	35	60
Уровень звукового давления на расст. 1 м, дБА	31	36	26	38	27	38
Уровень звукового давления на расст. 3 м, дБА	21	26	16	29	27	29
Эффективность регенерации, %	≤ 85		≤ 85		≤ 85	
Температура перемещаемого воздуха, °C	-15 … +40		-15 … +40		-15 … +40	
Фильтр	G3		G3		G3	
Класс защиты , IP	24		24		24	

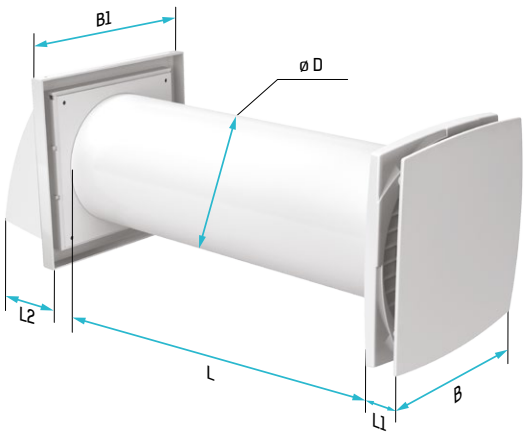

Модель	Размеры, мм					
	D	B	B1	L	L1	L2
Соло PA1-35-9 P B.2	106	150	153	305-380	35	87
Соло PA1-50-9 P B.2	131	175	186	325-380	35	101
Соло PA1-60-9 P B.2	158	205	186	355-380	35	101