ОСЕВЫЕ ВЕНТИЛЯТОРЫ СКРЫТОГО МОНТАЖА

Серия
ВЕНТС Стоун

Осевые вентиляторы скрытого монтажа для вытяжной вентиляции до **215** м^3/ч

Применение

- Для скрытого монтажа вровень со стеной, отделанной керамической плиткой или декоративными панелями.
- Постоянная или периодическая вентиляция санузлов, душевых, кухонь и других бытовых помещений.
- Для монтажа в вентиляционные шахты или соединения с воздуховодами.
- Перемещение потока воздуха малой и средней величины на небольшие расстояния при малом сопротивлении вентиляционной системы.
- Для монтажа с воздуховодами Ø 100 и 125.

Конструкция

- Вентилятор имеет металлический корпус для надёжности монтажа и остальные элементы из высококачественного и крепкого АБС-пластика.
- Лёгкое снятие центральной панели для чистки и настройки.
- Конструкция крыльчатки позволяет повысить эффективность вентилятора и увеличить срок эксплуатации двигателя.
- Класс защиты – IP24.

Двигатель

- Надёжный двигатель с низким энергопотреблением.
- Предназначен для непрерывной работы и не требует обслуживания.
- Оборудован защитой от перегрева.

Модификации и опции

Стоун К – вентилятор оборудован обратным клапаном для предотвращения обратной тягиі.

Стоун Л – двигатель оборудован подшипниками качения для увеличения срока эксплуатации (около 40 тыс. рабочих часов) и установка вентилятора под любым углом; подшипники не требуют обслуживания и имеют запас смазочного материала, достаточный для всего срока эксплуатации.

Стоун турбо – двигатель с повышенной продуктивностью.

Стоун Т – оборудован регулируемым таймером задержки отключения (от 2 до 30 минут).

Стоун ТН – оборудован регулируемым таймером задержки отключения (от 2 до 30 минут) и датчиком влажности (порог срабатывания – 60-90 %).

Управление

Ручное:

- с помощью комнатного выключателя освещения.
- выключатель не входит в комплект поставки;
- регулирование скорости может осуществляться с помощью тиристорного регулятора (см. «Электрические принадлежности»).
- Вентиляторы могут подключаться сразу по несколько единиц к одному регулирующему устройству.
- Регуляторы скорости нельзя подключать к вентиляторам с модификациями Т, ТН.

Автоматическое:

- с помощью электронного блока управления **БУ-1-60** (см. «Электрические принадлежности»).
- Блок управления поставляется отдельно;
- с помощью таймера «Т» (встроенный регулируемый таймер задержки выключения позволяет вентилятору работать в промежутке времени от 2 до 30 минут после его остановки с помощью выключателя);
- с помощью датчика влажности и таймера «**ТН**» (если влажность в помещении превысит установленное на датчике значение 60-90 %, вентилятор автоматически включится и продолжит работу до тех пор, пока влажность не придёт в норму;
- далее вентилятор отрабатывает время, установленное на таймере, и выключается).

Монтажные особенности

- Корпус вентилятора монтируется полностью в стену под керамическую плитку либо иное декоративное покрытие.
- Вентилятор устанавливается непосредственно в прорезь вентиляционной шахты.
- При удалённом расположении вентиляционной шахты возможно использование гибких воздуховодов.
- Присоединение воздуховода к выходному фланцу вентилятора осуществляется с помощью хомута.
- Лицевая панель покрывается тем же покрытием и регулируется в уровень стены.

Варианты цветового исполнения

Стоун серый

Стоун бежевый

Стоун белый

Принадлежности

Воздуховоды

Решётки и колпаки

Обратные клапаны

Регуляторы

Хомуты

Аэродинамические характеристики

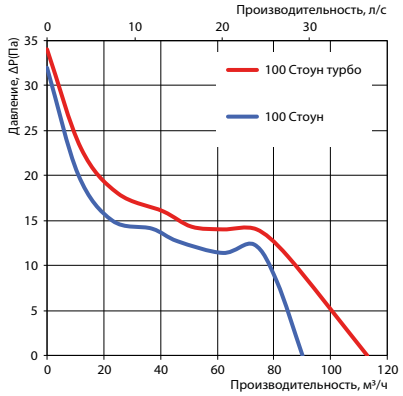

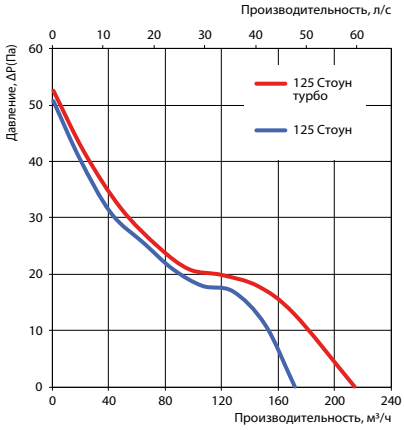

Технические характеристики

Модель	100 Стоун	100 Стоун турбо
Частота, Гц	50/60	50/60
Напряжение, В	220-240	
Потребляемая мощность, Вт	14	16
Ток, А	0,1	0,121
Частота вращения, мин$^{-1}$	2300	2500
Максимальный расход воздуха, м³/ч	90	113
Уровень звукового давления на расст. 3 м, дБА	33	37
Масса, кг	1,28	
Класс защиты	IP 24	

Модель	125 Стоун	125 Стоун турбо
Частота, Гц	50/60	50/60
Напряжение, В	220-240	
Потребляемая мощность, Вт	16	17
Ток, А	0,117	0,132
Частота вращения, мин$^{-1}$	2400	2500
Максимальный расход воздуха, м³/ч	172	215
Уровень звукового давления на расст. 3 м, дБА	35	37
Масса, кг	1,4	1,4
Класс защиты	IP 24	

Пример монтажа

Габаритные размеры

Модель	Размеры, мм				
	D	H	B	L	L1
ВЕНТС 100 Стоун	99	204	264	86	48
ВЕНТС 125 Стоун	125	229	289	87	49

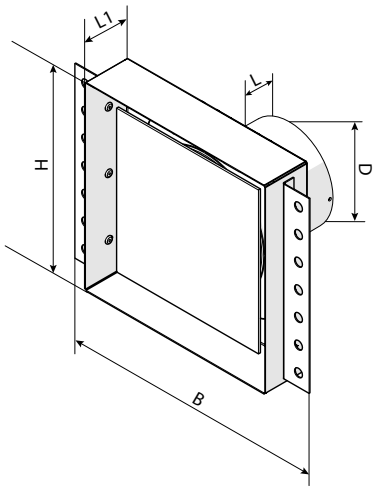

Сертификаты

IP24