ВНВ-1 80

Вентиляторный узел для вытяжной вентиляции

Производительность: до 100 м³/ч

ПРИМЕНЕНИЕ

- В системах вентиляции многоэтажных жилых и общественных зданий.
- В зданиях с однотрубной системой вентиляции.
- Монтаж в кухнях, ванных комнатах, санузлах, кладовых и других бытовых помещениях.
- Устанавливается в пластиковый или противопожарный корпус.
- Для периодической или постоянной работы.

КОНСТРУКЦИЯ

- Лицевая панель изготовлена из высококачественного и высокопрочного АБС-пластика.
- Оборудован фильтром из полиэстера для защиты двигателя и крыльчатки от попадания загрязняющих веществ (класс очистки G4).
- Крепление решетки при монтаже вентилятора предусматривает регулировку угла поворота лицевой панели относительно корпуса, что обеспечивает сглаживание неточностей при монтаже. Лицевая панель может поворачиваться на 10°.

- Конструкция крыльчатки позволяет повысить эффективность вентилятора и увеличить срок службы двигателя.

ДВИГАТЕЛЬ

- Экономичный двухскоростной двигатель с минимальным энергопотреблением.
- Самостоятельное поддержание давления и расхода воздуха в канале.
- Подшипники качения увеличивают срок эксплуатации двигателя.
- Для достижения точных характеристик, низкого уровня шума и безопасной работы вентилятора каждая турбина проходит динамическую балансировку.

УПРАВЛЕНИЕ

- Переключение скоростей происходит с помощью внешнего ручного переключателя. Например, П2-1-300 – для двухскоростного вентиляторного узла (переключатели поставляются отдельно).

МОДИФИКАЦИИ И ОПЦИИ

- **ВНВ-1А(Е) 80 Т** – вентилятор оборудован таймером.
- **ВНВ-1А(Е) 80 ТР** – вентилятор оборудован регулируемым таймером.
- **ВНВ-1А(Е) 80 И** – вентилятор оборудован интервальным переключателем.
- **ВНВ-1А(Е) 80 Н** – вентилятор оборудован датчиком влажности.

КОД ЗАКАЗА

ВНВ-	Лицевая панель	Объемный расход воздуха, м³/ч	80	Доп. опции*	Цвет лицевой панели
	1 – пластик **2** – алюминий	**А** – 35/60 **Е** – 75/100		**Т** **ТР** **И** **Н**	_ – белый

ОПИСАНИЕ ОПЦИЙ

Название	Описание
Т с таймером	Вентилятор включается на максимальную скорость вручную внешним выключателем, время задержки включения – 50 секунд. Возвращается в исходное состояние таймером, время выбега – 6 минут. Возможна работа в режиме с постоянно включенной низкой скоростью.
ТР с регулируемым таймером	Вентилятор включается на максимальную скорость вручную внешним выключателем. Время задержки включения устанавливается внутренним регулятором и составляет от 0 до 150 секунд. Время выбега таймера устанавливается внутренним регулятором и составляет от 2 до 30 минут. Возможна работа вентилятора в режиме с постоянно включенной низкой скоростью.
И с интервальным переключателем	Вентилятор работает с периодическим включением максимальной скорости. Интервал между включениями устанавливается внутренним регулятором и составляет от 0,5 до 15 часов. Время выбега – 10 минут. Может быть включен вручную внешним выключателем, при этом задержка включения составляет 50 секунд. Возможна работа вентилятора в режиме с постоянно включенной низкой скоростью.
Н с датчиком влажности	Вентилятор включается на максимальную скорость при повышении уровня относительной влажности в помещении. Выключается при снижении установленной относительной влажности на 10%. Порог влажности регулируется от 60% до 90%. Может быть включен на максимальную скорость принудительно, при этом задержка включения составляет 50 секунд, а время выбега устанавливается внутренним регулятором и составляет от 2 до 30 минут. Возможна работа вентилятора в режиме с постоянно включенной низкой скоростью.

ПРИМЕР МОНТАЖА

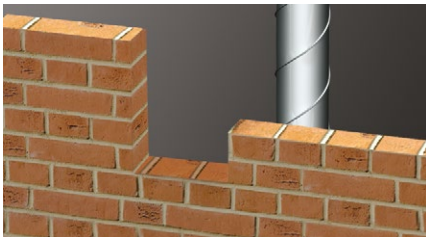

Корпус вентилятора устанавливается на стадии общестроительных работ и подключается к главному вентиляционному стояку. Электрическая проводка для подключения вентиляторного узла (ВНВ-1А(Е) 80) выводится через специальное отверстие в корпусе. Для защиты корпуса от пыли и грязи его лицевая часть закрывается предохранительной крышкой, поставляемой в комплекте. После окончания ремонтных работ предохранительная крышка удаляется, и в корпус устанавливается вентиляторный узел (ВНВ-1А(Е) 80), который подключается к выведенной проводке.

АЭРОДИНАМИЧЕСКИЕ ХАРАКТЕРИСТИКИ

ВНВ-1А 80

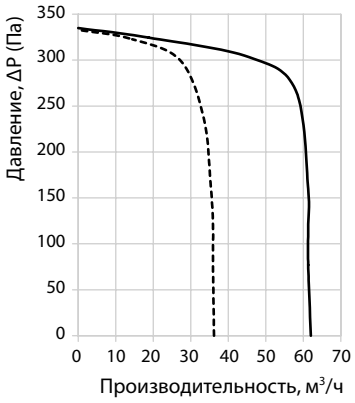

ВН-1Е 80

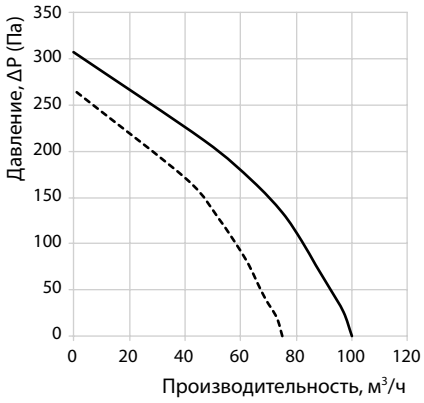

ТЕХНИЧЕСКИЕ ХАРАКТЕРИСТИКИ

	ВНВ-1А 80		ВНВ-1Е 80	
Количество скоростей	1	2	1	2
Частота, Гц	50		50	
Напряжение, В	220-240		220-240	
Потребляемая мощность, Вт	15	25	24	29
Ток, А	0,12	0,14	0,11	0,13
Макс. расход воздуха, м³/ч	35	63	75	100
SFP, W/l/s	1,54	1,43	1,15	1,04
Уровень звукового давления на расстоянии 3 м, дБА	27	36	29	38
Масса, кг	2,7		2,7	
IP	IP 55		IP 55	

ГАБАРИТНЫЕ РАЗМЕРЫ

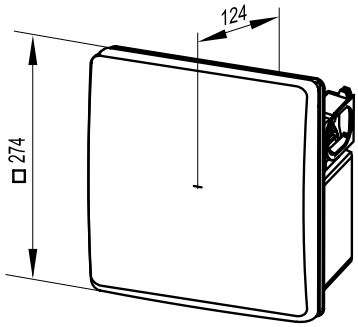

ПРИНАДЛЕЖНОСТИ

Сменный фильтр СФ ВНВ G4	Переключатель скоростей	Корпус противопожарный	Корпус пластиковый

СЕРТИФИКАТЫ

Вентиляторы соответствуют требованиям нормативных документов по безопасности и электромагнитной совместимости.