РУКОВОДСТВО ПОЛЬЗОВАТЕЛЯ

ВУТР 202 ВК ЕС
ВУТР 202 ВКС ЕС
ВУТР 202 ВЕК ЕС
ВУТР 202 ВЕКС ЕС
ВУТР 202 В ЕС
ВУТР 202 ВЕ ЕС



Приточно-вытяжная установка с рекуперацией тепла

VENTS

СОДЕРЖАНИЕ

Требования безопасности 3
Назначение 5
Комплект поставки 5
Структура условного обозначения 5
Технические характеристики 6
Устройство и принцип работы 8
Монтаж и подготовка к работе 9
Подключение к электросети 11
Техническое обслуживание 12
Устранение неисправностей 13
Правила хранения и транспортировки 14
Гарантии изготовителя 15
Свидетельство о приемке 19
Информация о продавце 19
Свидетельство о монтаже 19
Гарантийный талон 19

Настоящее руководство пользователя является основным эксплуатационным документом, предназначено для ознакомления технического, обслуживающего и эксплуатирующего персонала.

Руководство пользователя содержит сведения о назначении, составе, принципе работы, конструкции и монтаже изделия (-ий) ВУТР 202 В ЕС и всех его (их) модификаций.

Технический и обслуживающий персонал должен иметь теоретическую и практическую подготовку относительно систем вентиляции и выполнять работы в соответствии с правилами охраны труда и строительными нормами и стандартами, действующими на территории государства.

ТРЕБОВАНИЯ БЕЗОПАСНОСТИ

Изделие не предназначено для использования лицами (включая детей) с пониженными физическими, сенсорными или умственными способностями при отсутствии у них жизненного опыта или знаний, если они не находятся под присмотром или не проинструктированы об использовании изделия лицом, ответственным за их безопасность.
Дети должны находиться под присмотром для недопущения игр с изделием.

Данным изделием могут пользоваться дети 8 лет и старше, а также лица с ограниченными физическими, сенсорными или умственными возможностями или с недостаточным опытом и знаниями при условии, что они при этом находятся под присмотром или проинструктированы по безопасному использованию изделия и осознают возможные риски.
Детям запрещается играть с данным изделием.
Очистку и обслуживание изделия не должны выполнять дети без присмотра.
Подключение к электросети необходимо осуществлять через средство отключения, имеющее разрыв контактов на всех полюсах, обеспечивающее полное отключение при условиях перенапряжения категории III, встроенное в стационарную проводку в соответствии с правилами устройства электроустановок.

Убедитесь, что изделие отключено от сети питания перед удалением защиты.

Должны быть предприняты меры предосторожности для того, чтобы избежать обратного потока газов в помещение из открытых дымоходов или устройств, сжигающих топливо.

Все работы, описанные в данном руководстве, должны быть выполнены опытными специалистами, прошедшими обучение и практику по установке, монтажу, подключению к электросети и техническому обслуживанию вентиляционных установок.
Не пытайтесь самостоятельно установливать изделие, подключать к электросети и производить техническое обслуживание. Это небезопасно и невозможно без специальных знаний.
Перед проведением любых работ необходимо отключить сеть электропитания.
При монтаже и эксплуатации изделия должны выполняться требования руководства, а также требования всех применимых местных и национальных строительных, электрических и технических норм и стандартов.
Все действия, связанные с подключением, настройкой, обслуживанием и ремонтом изделия, проводить только при снятом напряжении сети.
Подключение изделия к сети должен осуществлять квалифицированный электрик, имеющий право самостоятельной работы с установками напряжением электропитания до 1000 В, после изучения данного руководства пользователя.
Перед установкой изделия убедитесь в отсутствии видимых повреждений крыльчатки, корпуса, решетки, а также в отсутствии в корпусе изделия посторонних предметов, которые могут повредить лопасти крыльчатки.
Во время монтажа изделия не допускайте сжатия корпуса! Деформация корпуса может привести к заклиниванию крыльчатки и повышенному шуму.
Запрещается использовать изделие не по назначению и подвергать его каким-либо модификациям и доработкам.
Перемещаемый в системе воздух не должен содержать пыли, твердых примесей, а также липких веществ и волокнистых материалов.
Запрещается использовать изделие в легковоспламеняющейся или взрывоопасной среде, содержащей, например, пары спирта, бензина, инсектицидов.
Не закрывайте и не загораживайте всасывающее и выпускное отверстия изделия, чтобы не мешать оптимальному потоку воздуха.
Не садитесь на изделие и не кладите на него какие-либо предметы.
Информация, указанная в данной инструкции, является верной на момент подготовки документа. Из-за непрерывного развития продукции компания оставляет за собой право в любой момент вносить изменения в технические характеристики, конструкцию или комплектацию изделия.
Не дотрагивайтесь до изделия мокрыми или влажными руками.
Не дотрагивайтесь до изделия, будучи босиком.
Запрещается монтаж либо эксплуатация изделия до полного окончания строительных и отделочных работ в помещении, где оно будет установлено.
ПЕРЕД МОНТАЖОМ ДОПОЛНИТЕЛЬНЫХ ВНЕШНИХ УСТРОЙСТВ ОЗНАКОМЬТЕСЬ С СООТВЕТСТВУЮЩИМИ РУКОВОДСТВАМИ ПОЛЬЗОВАТЕЛЯ.

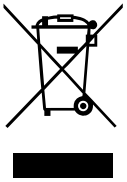

ПО ОКОНЧАНИИ ЭКСПЛУАТАЦИИ ИЗДЕЛИЕ ПОДЛЕЖИТ ОТДЕЛЬНОЙ УТИЛИЗАЦИИ.

НЕ УТИЛИЗИРУЙТЕ ИЗДЕЛИЕ ВМЕСТЕ С НЕОТСОРТИРОВАННЫМИ БЫТОВЫМИ ОТХОДАМИ

НАЗНАЧЕНИЕ

Изделие предназначено для создания воздухообмена посредством механической вентиляции в частных домах, офисах, гостиницах, кафе, конференц-залах и других бытовых и общественных помещениях, для рекуперации тепловой энергии удаляемого из помещения воздуха и подогрева приточного очищенного воздуха, а также для вытяжной вентиляции кухонных помещений, промышленных хлебопекарен и т. д.

Изделие не предназначено для организации вентиляции в бассейнах, саунах, оранжереях, летних садах и других помещениях с повышенной влажностью.

Изделие представляет собой устройство по сбережению тепловой энергии посредством рекуперации тепла и является одним из элементов энергосберегающих технологий помещений. Изделие является комплектующим и не подлежит автономной эксплуатации.

Изделие рассчитано на продолжительную работу без отключения от электросети.

Изделие изготовлено в соответствии с ТУ У В.2.5-29.2-30637114-016:2011.

Перемещаемый воздух не должен содержать горючих или взрывоопасных смесей, химически активных испарений.

КОМПЛЕКТ ПОСТАВКИ

Наименование	**Количество**
Установка	1 шт.
Руководство пользователя	1 шт.
Руководство пользователя (панель управления)	1 шт.
Упаковочный ящик	1 шт.

СТРУКТУРА УСЛОВНОГО ОБОЗНАЧЕНИЯ

ВУТР 20 2 В К ЕС Л

Исполнение
Л — левое
П — правое

Тип двигателей
ЕС — электронно-коммутируемые

Дополнительные компоненты
Е — электрический нагреватель
К — кухонная вытяжка белая
КС — кухонная вытяжка из нержавеющей стали

Особенности монтажа
В — настінний монтаж, вертикальні патрубки

Модификация

Номинальная производительность, м³/ч / 10 (200 м³/ч / 10 = 20)

Наименование
ВУТР — с конденсационным роторным рекуператором

ТЕХНИЧЕСКИЕ ХАРАКТЕРИСТИКИ

Изделие должно быть смонтировано и эксплуатироваться в помещении при температуре окружающего воздуха от +1 °С до +40 °С и относительной влажности до 60 % без конденсации. В холодных влажных помещениях есть вероятность обледенения или конденсации внутри и снаружи корпуса.

Для предотвращения образования конденсата на внутренних стенках установки необходимо, чтобы температура поверхности корпуса была на 2–3 °С выше температуры точки росы перемещаемого воздуха.

Рекомендуется эксплуатировать изделие непрерывно, а в случае, когда в вентиляции нет необходимости, уменьшить интенсивность работы вентиляторов до минимума. Таким образом будут обеспечены благоприятные климатические условия внутри помещения и уменьшится количество конденсата внутри установки, который может повредить электронные компоненты. Никогда не используйте установку для осушения, например, новых зданий.

По типу защиты от поражения электрическим током изделие относится к изделиям класса 1 по ГОСТ 12.2.007.0-75.

Степень защиты от доступа к опасным частям и проникновения воды:

- установки, подключенной к воздуховодам — IP22;
- двигателей установки — IP44.

Конструкция изделия постоянно совершенствуется, поэтому некоторые модели могут незначительно отличаться от описанных в данном руководстве.

ТЕХНИЧЕКИЕ ХАРАКТЕРИСТИКИ

Параметр		ВУТР 202 ВК(С) ЕС	ВУТР 202 ВЕК(С) ЕС	ВУТР 202 В ЕС	ВУТР 202 ВЕ ЕС
Напряжение питания установки, В/50–60 Гц		1~ 230		1~ 230	
Максимальная мощность установки без нагревателя, Вт		187		187	
Максимальная мощность нагревателей, Вт		–	700	–	700
Максимальная мощность установки, Вт		187	887	187	887
Максимальный ток установки без нагревателей, А		1,38		1,1	
Максимальный ток нагревателей, А		–	3,0	–	3,1
Максимальный ток установки, А		1,38	4,38	1,1	4,2
Максимальный расход воздуха, м³/ч		270		250	
Уровень звукового давления на расстоянии 3м, дБА*		33		27	
Максимальная температура перемещаемого воздуха, °С		-25...+40		-25...+40	
Материал корпуса		Сталь с полимерным покрытием		Сталь с полимерным покрытием	
Изоляция		Минеральная вата, 25 мм		Минеральная вата, 25 мм	
Фильтр:	вытяжной	G4		G4 / Coarse > 60%	
	приточный	G4 (F7 опционально)		G4 / Coarse > 60% (F7 опция / ePM1 60%)	
Диаметр присоединяемого воздуховода, мм		125		125	
Масса, кг		51,6	52,6	46	46
Эффективность рекуперации, %		87...93		93	
Тип рекуператора		Роторный		конденсационный	
Материал рекуператора		Алюминий		–	
Класс энергосбережения		A		A	

* Уровень звукового давления: значения дБА приведены для среднего сферического свободного поля при 70 % воздушного потока и 50 Па; предназначены исключительно для сравнительного использования. В течение первых 2–3 недель работы возможно незначительное повышение уровня звукового давления вследствие адаптации геометрических размеров уплотнителя роторного рекуператора.

ВУТР 202 ВК(С) ЕС, ВУТР 202 ВЕК(С) ЕС

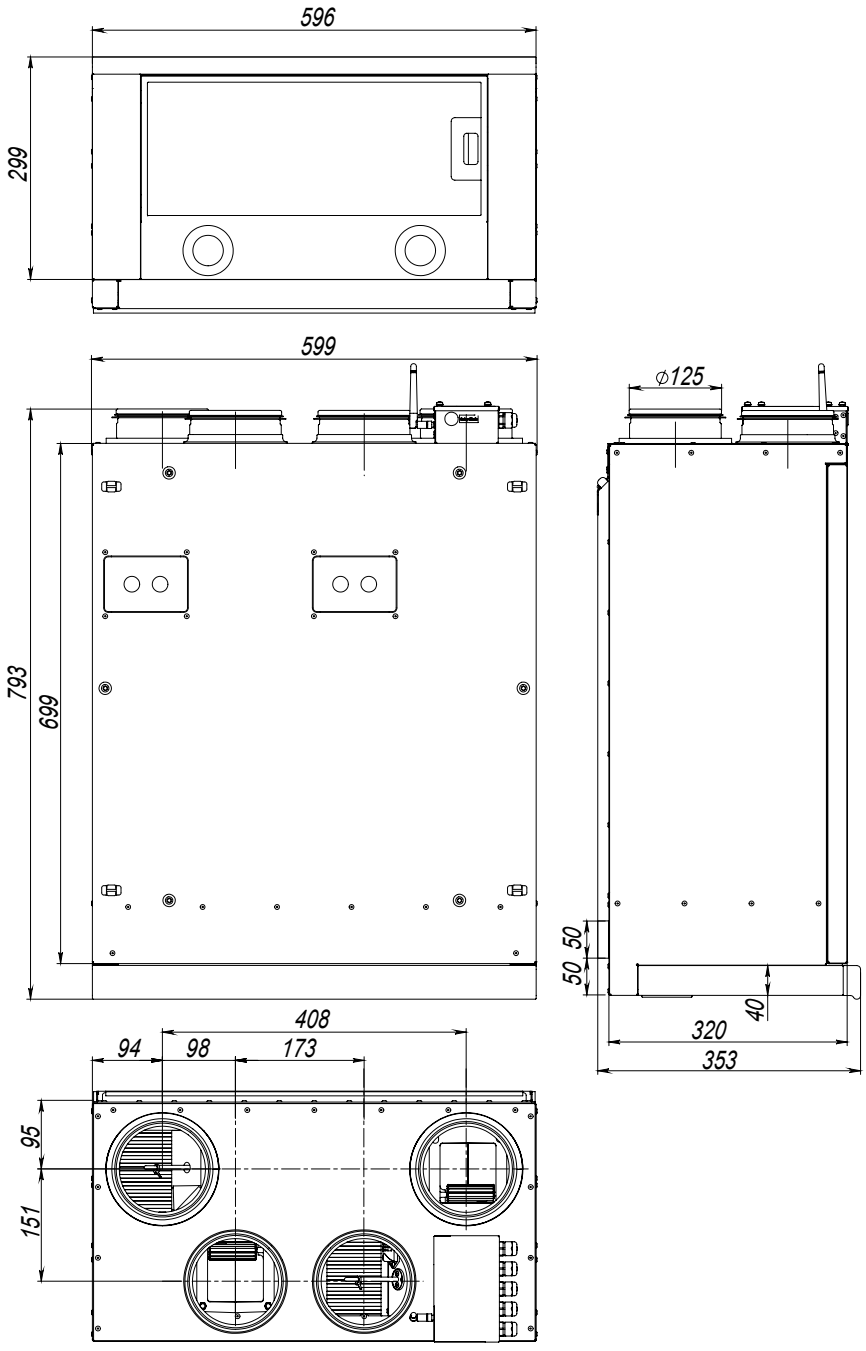

ВУТР 202 В ЕС, ВУТР 202 ВЕ ЕС

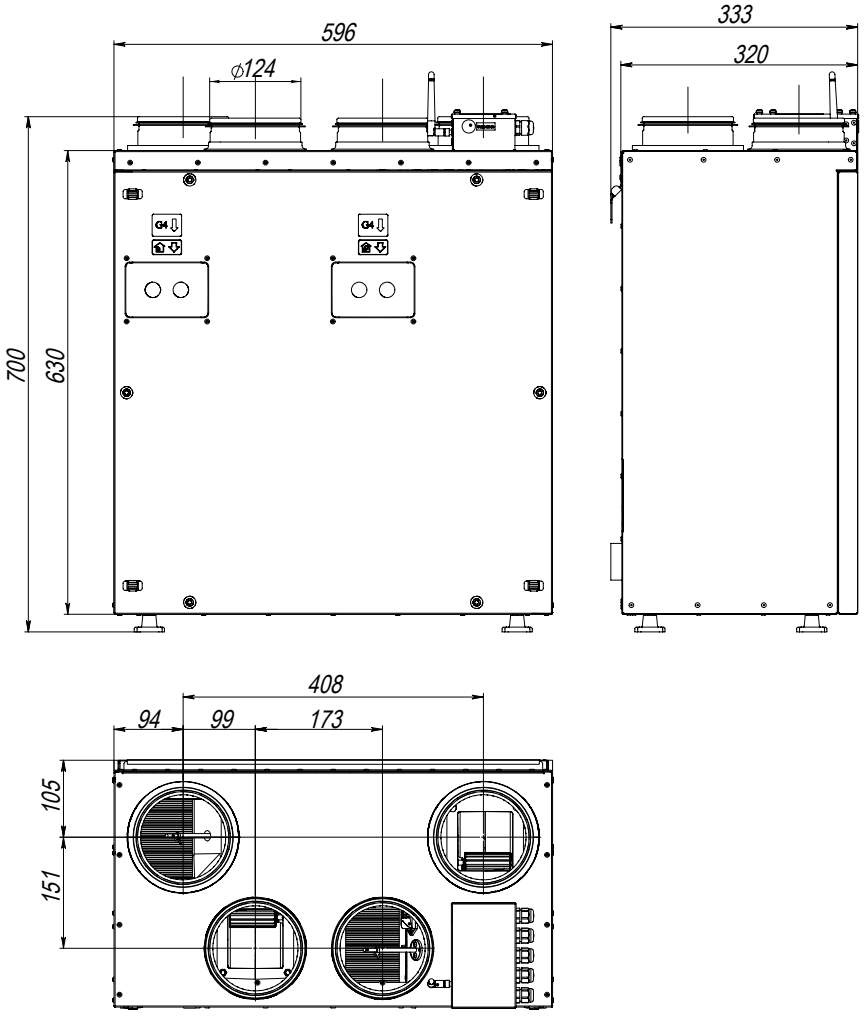

УСТРОЙСТВО И ПРИНЦИП РАБОТЫ

Установка работает по следующему принципу: теплый загрязненный воздух из помещения по воздуховодам поступает в установку, где осуществляется его фильтрация. Далее воздух проходит через роторный рекуператор и с помощью вытяжного вентилятора по воздуховодам удаляется на улицу.

Чистый холодный воздух с улицы по воздуховодам поступает в приточный фильтр установки, где осуществляется его фильтрация. Далее воздух проходит через роторный рекуператор и электронагреватель (для установок ВУТР 202 ВЕК(С) ЕС, ВУТР 202 ВЕ ЕС), где происходит нагрев воздуха, и с помощью приточного вентилятора по воздуховодам поступает в помещение.

В роторном рекуператоре происходит обмен тепловой энергии теплого загрязненного воздуха, поступающего из помещения, также чистого холодного воздуха, поступающего с улицы. Рекуперация минимизирует потери тепла и эксплуатационные затраты на обогрев помещений в холодный период года и охлаждение помещений в теплый период года.

Кухонная вытяжка оборудована воздушным клапаном, перекрывающим вытяжной канал, когда изделие не используется (для установок ВУТР 202 ВЕК(С) ЕС, ВУТР 202 ВК(С) ЕС).

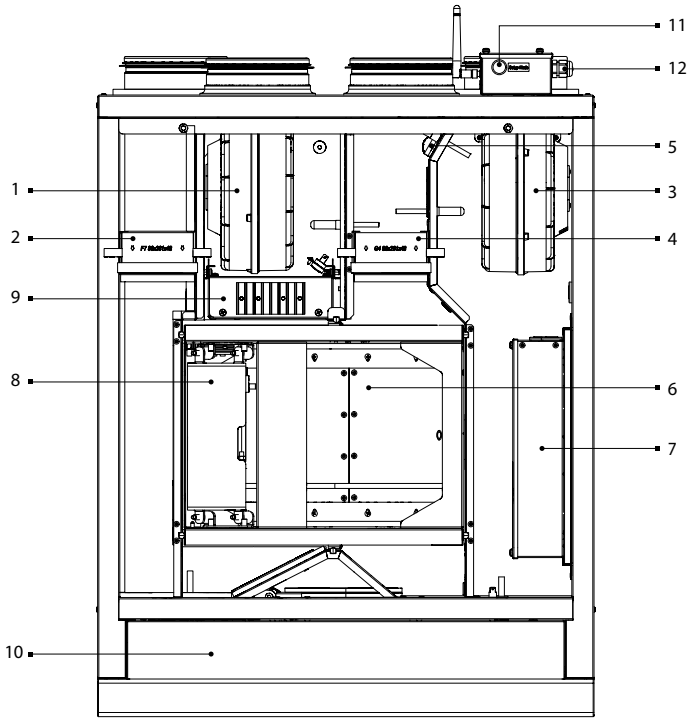

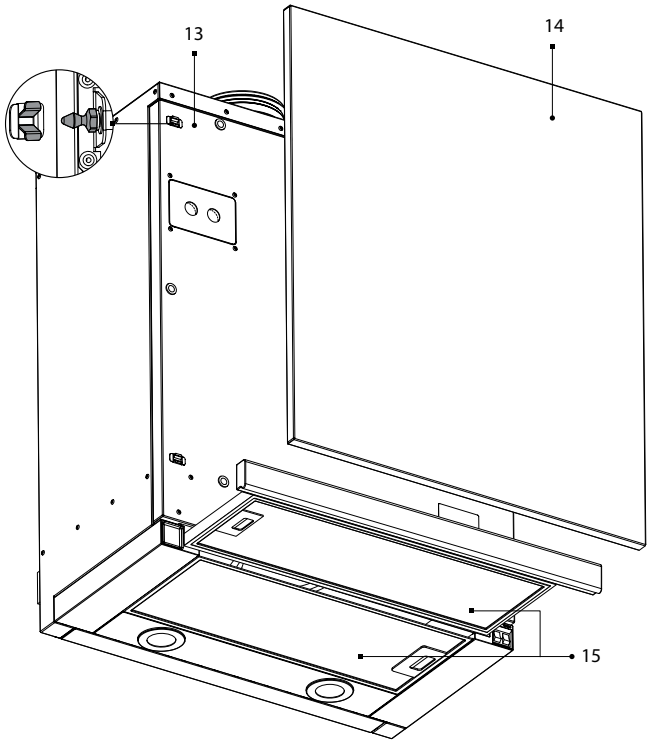

1 — приточный вентилятор; 2 — приточный фильтр; 3 — вытяжной вентилятор; 4 — вытяжной фильтр; 5 — датчик влажности (опция); 6 — роторный рекуператор; 7 — блок управления; 8 — привод роторного рекуператора; 9 — электрический нагреватель (модели установок с нагревателем); 10 — вытяжка (для установок ВУТР 202 ВЕК(С) ЕС, ВУТР 202 ВК(С) ЕС)11 — кнопка setup mode; 12 — гермовводы; 13 — сервисная панель; 14 — декоративная панель (аксессуар, в комплект поставки не входит); 15 — фильтры кухонной вытяжки (для установок ВУТР 202 ВЕК(С) ЕС, ВУТР 202 ВК(С) ЕС).

ВУТР 202 В ЕС Л

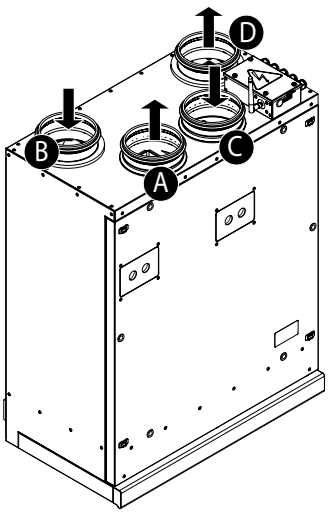

ВУТР 202 В ЕС П

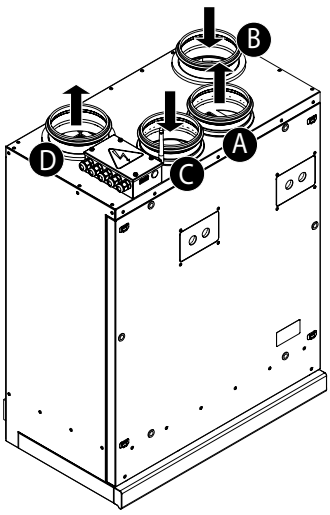

A — приточный воздух в помещение;
B — приточный воздух с улицы;
C — вытяжной воздух из помещения;
D — вытяжной воздух на улицу.

МОНТАЖ И ПОДГОТОВКА К РАБОТЕ

ПЕРЕД МОНТАЖОМ ИЗДЕЛИЯ ВНИМАТЕЛЬНО ОЗНАКОМЬТЕСЬ С РУКОВОДСТВОМ ПОЛЬЗОВАТЕЛЯ

МОНТАЖ ИЗДЕЛИЯ ДОЛЖЕН ПРОВОДИТЬСЯ КВАЛИФИЦИРОВАННЫМ СПЕЦИАЛИСТОМ, ПРОШЕДШИМ СООТВЕТСТВУЮЩЕЕ ОБУЧЕНИЕ И ИМЕЮЩИМ НЕОБХОДИМЫЕ ИНСТРУМЕНТЫ И МАТЕРИАЛЫ

Установка должна быть смонтирована таким образом, чтобы обеспечить свободный доступ для проведения работ по обслуживанию или ремонту. Рекомендуемые минимальные расстояния от установки до стен указаны на рисунке ниже.

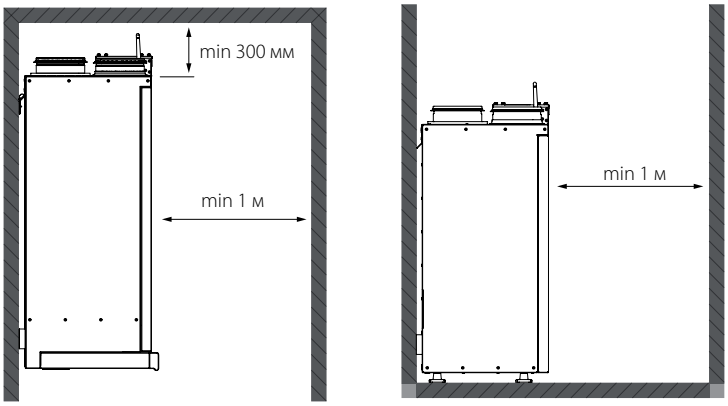

Для обеспечения оптимальной производительности установки и уменьшения аэродинамических потерь, связанных с турбулентностью воздушного потока, присоедините прямой участок воздуховода к обоим патрубкам установки.
Минимальная рекомендуемая длина прямых участков:

- 1 диаметр воздуховода со стороны входа воздуха;
- 3 диаметра со стороны выхода воздуха.

Воздуховоды должны надеваться на фланцы установки до упора. Гибкие воздуховоды необходимо жестко фиксировать металлическим червячным хомутом.

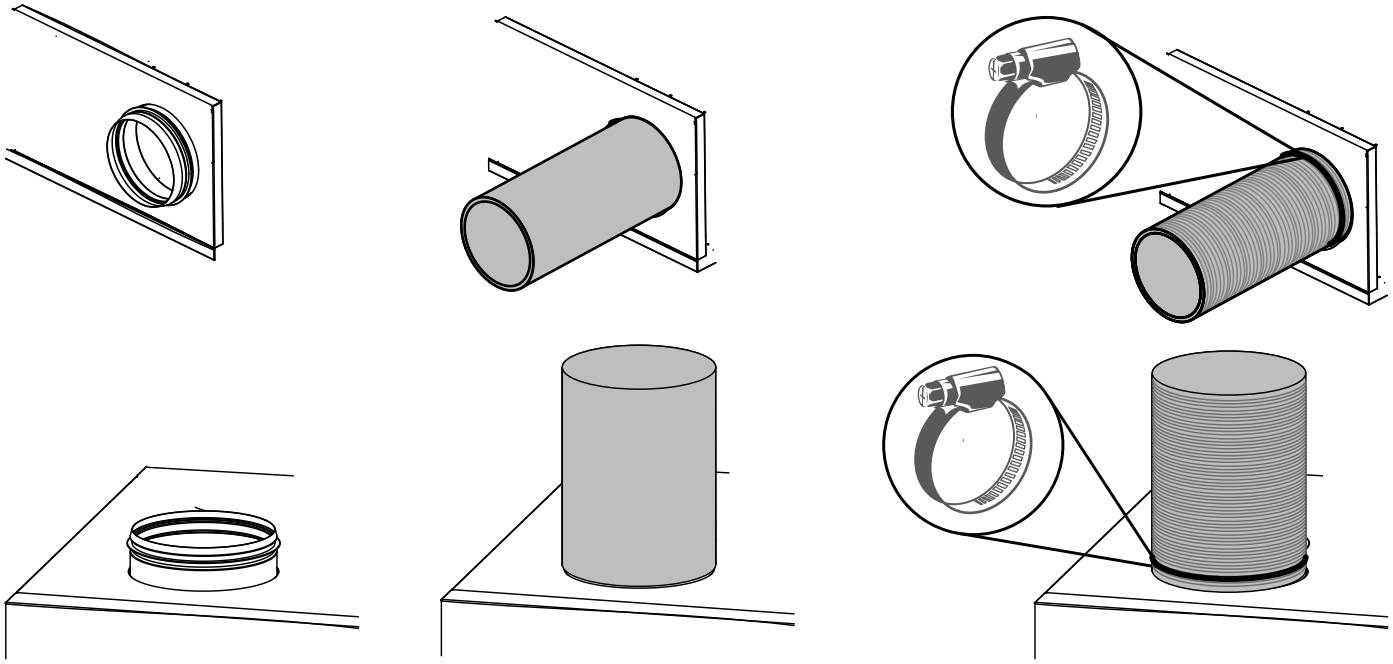

При отсутствии или небольшой длине воздуховодов на одном или нескольких патрубках установки необходимо защитить внутренние части установки от проникновения посторонних предметов. Например, установите решетку или другое защитное устройство с размером ячеек не более 12,5 мм для предотвращения свободного доступа к вентиляторам.
Стена для монтажа установки должна быть ровной. Монтаж установки на неровной поверхности приводит к перекосу корпуса установки и может препятствовать надлежащей эксплуатации.

МОНТАЖ ДАТЧИКА ВЛАЖНОСТИ

Датчик влажности не входит в комплект поставки, приобретается отдельно.
Датчик влажности должен быть смонтирован до монтажа установки.
Последовательность монтажа датчика влажности:
1. Снять декоративную (при наличии) и сервисную панели.
2. Отключить от сервисной панели провод заземления.
3. Закрепить датчик влажности на стенке вытяжного канала.
4. Подключить разъем к датчику.

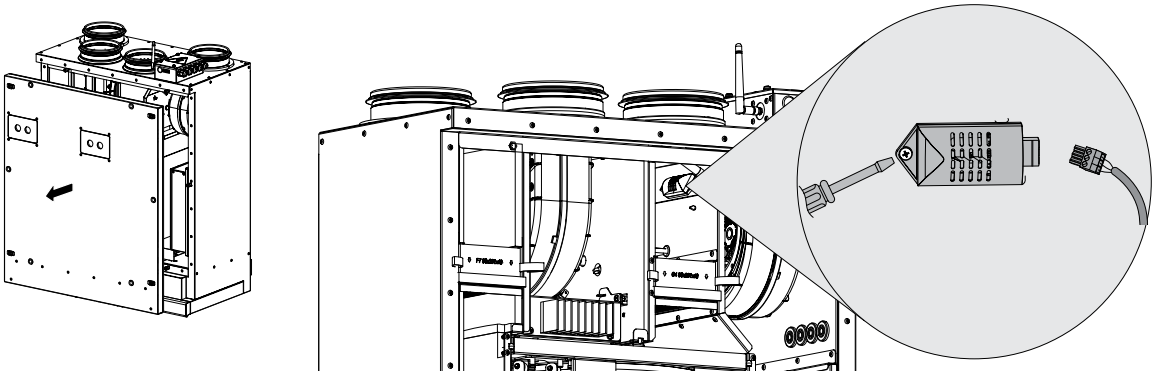

НАСТЕННЫЙ МОНТАЖ

Крепежные изделия для настенного монтажа установки не входят в комплект поставки, приобретаются отдельно. При подборе крепежа необходимо учитывать материал монтажной поверхности и вес установки (см. технические характеристики установки). Подбор крепежа должен проводить специалист по монтажу.

Закрепите настенный кронштейн шурупами на необходимом уровне.

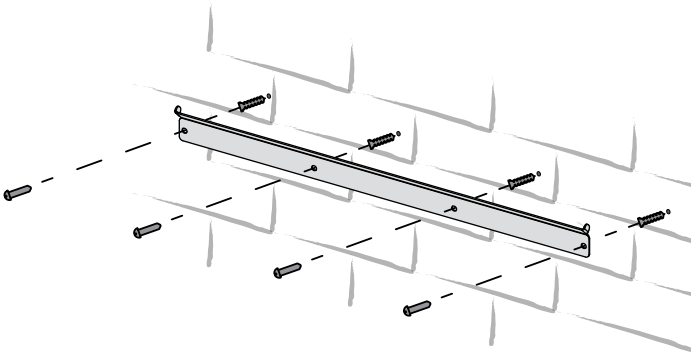

Навесьте установку на кронштейн.

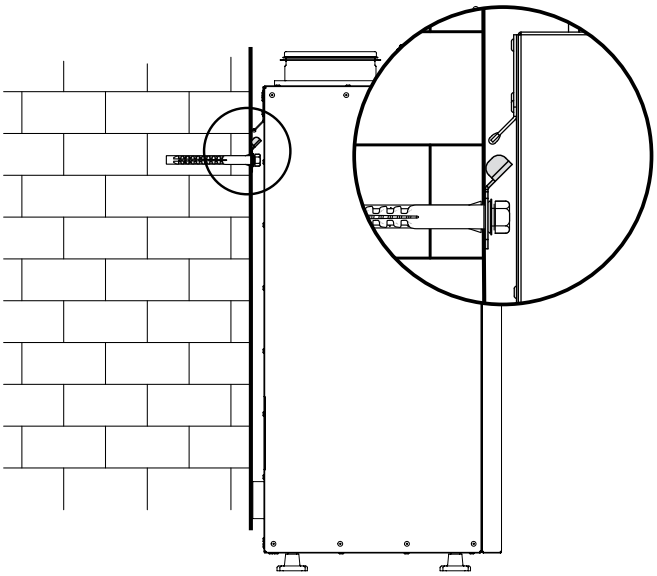

НАПОЛЬНЫЙ МОНТАЖ ВУТР 202 В ЕС, ВУТР 202 ВЕ ЕС

Поставьте установку на ровную поверхность, способную выдержать вес блока и отвечающую требованиям безопасности. Вкручивая или выкручивая ножки установки, добейтесь устойчивого положения изделия.

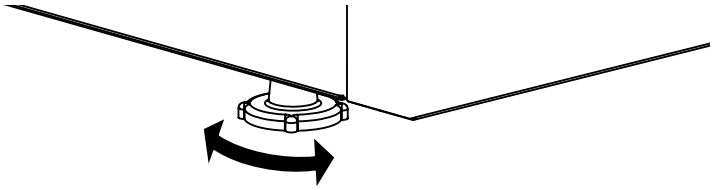

ПОДКЛЮЧЕНИЕ К ЭЛЕКТРОСЕТИ

ЛЮБЫЕ ИЗМЕНЕНИЯ ВО ВНУТРЕННЕМ ПОДКЛЮЧЕНИИ ЗАПРЕЩЕНЫ И ВЕДУТ К ПОТЕРЕ ПРАВА НА ГАРАНТИЙНОЕ ОБСЛУЖИВАНИЕ

- Изделие предназначено для подключения к электросети согласно схеме электрических подключений.
- Изделие должно быть подключено с помощью изолированных проводников (кабеля, проводов). При выборе сечения проводов необходимо учитывать максимально допустимый ток нагрузки, а также температуру нагрева провода, зависящую от его типа, изоляции, длины и способа прокладки.
- На внешнем вводе должен быть установлен встроенный в стационарную сеть электроснабжения автоматический выключатель, разрывающий электрическую цепь в случае короткого замыкания или перегрузки. Место установки внешнего выключателя должно обеспечивать свободный доступ для оперативного отключения изделия. Номинальный ток автоматического выключателя должен быть выше максимального тока потребления изделия (см. «Технические характеристики»). Рекомендуется выбирать номинальный ток автоматического выключателя из стандартного ряда, следующий после максимального тока подключаемого изделия. Автоматический выключатель не входит в комплект поставки, приобретается отдельно.

ДОСТУП К КЛЕММНОЙ КОЛОДКЕ

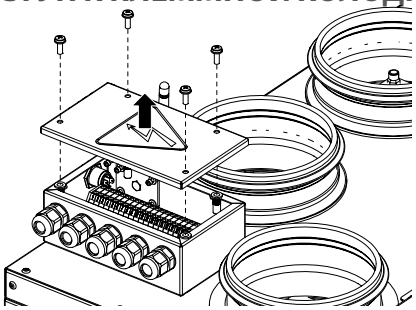

СХЕМА ВНЕШНИХ ПОДКЛЮЧЕНИЙ



– Опасность поражения электрическим током!

Обозначение	Наименование	Тип контакта	Тип кабеля	Примечание
SM1*	Привод приточной заслонки	NO	2 x 0,75 мм²	3А, 30DC/~250 AC
SM2 *	Привод вытяжной заслонки	NO		3А, 30DC/~250 AC
PK1*	Пульт пожарной сигнализации	NC		Перемычку 2 удалить
CCU*	Управление охладителем	NO		3А, 30DC
P1*	Внешний пульт управления		4 x 0,5 мм²	
Boost*	Контакты Вкл/Выкл режима Boost	NO	2 x 0,75 мм²	
CO2*	Внешний датчик CO2		3 x 0,25 мм²	

*Изделие в комплект поставки не входит.

**Напряжение питания внешних заслонок SM1,SM2 выбирается в зависимости от типа заслонок.

ТЕХНИЧЕСКОЕ ОБСЛУЖИВАНИЕ

ТЕХНИЧЕСКОЕ ОБСЛУЖИВАНИЕ УСТАНОВКИ РАЗРЕШЕНО ТОЛЬКО ПОСЛЕ ОТКЛЮЧЕНИЯ ЕЕ ОТ СЕТИ ПИТАНИЯ

Техническое обслуживание установки необходимо производить 3–4 раза в год. Оно включает в себя общую чистку установки и следующие работы:

1. Техобслуживание фильтров изделия.

Грязные фильтры повышают сопротивление воздуха, что приводит к уменьшению подачи приточного воздуха в помещение.
Фильтры необходимо чистить по мере засорения, но не реже 3–4 раз в год. По истечении 3000 моточасов контроллер установки выдаст сообщение о необходимости заменить или очистить фильтры, после чего необходимо произвести чистку или замену фильтров и обнулить наработку моточасов. Разрешено очищать фильтры пылесосом. После двухразовой очистки фильтры необходимо заменить. Для приобретения новых фильтров обратитесь к продавцу установки.
Последовательность извлечения фильтров:
1. Отключить установку от сети питания;
2. Снять декоративную (при наличии) и сервисную панели;
3. Отключить от сервисной панели провод заземления;
4. Извлечь фильтры, потянув их на себя.

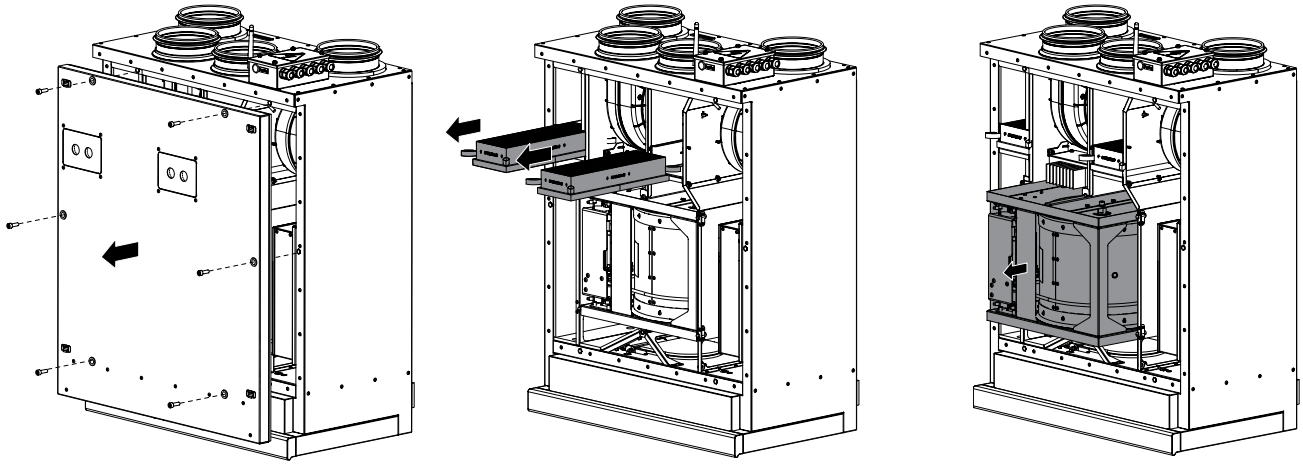

2. Техобслуживание рекуператора (1 раз в год).

Даже при регулярном техобслуживании фильтров на рекуператоре могут накапливаться пылевые отложения. Для поддержания высокой эффективности рекуперации необходимо регулярно очищать рекуператоры. Для очистки рекуператора извлеките его из установки и очистите его сжатым воздухом или пылесосом. Затем установите рекуператор в установку.
Последовательность извлечения рекуператора:
1. Отключить установку от сети питания;
2. Снять декоративную (при наличии) и сервисную панели;
3. Отключить от сервисной панели провод заземления;
4. Отсоединить рекуператор и вытянуть его, потянув на себя.

3. Техобслуживание вентиляторов (1 раз в год).

Даже при регулярном выполнении работ по техобслуживанию фильтров и рекуператора в вентиляторах могут накапливаться пылевые отложения, что приводит к уменьшению производительности вентиляторов и уменьшению подачи приточного воздуха в помещение.
Для очистки вентиляторов воспользуйтесь мягкой материей или щеткой.
Не применяйте для очистки воду, агрессивные растворители, острые предметы и т. д. во избежание повреждения крыльчатки.

4. Техобслуживание воздухозаборных устройств притока свежего воздуха (2 раза в год).

Листья и другие загрязнения могут засорить приточную решетку и снизить производительность установки и количество подачи приточного воздуха. Проверяйте приточную решетку дважды в год, очищайте по мере необходимости.

5. Техобслуживание системы воздуховодов (каждые 5 лет).

Даже при регулярном выполнении всех вышеуказанных работ по техобслуживанию установки внутри воздуховодов могут накапливаться пылевые отложения, что приводит к снижению качества воздуха и производительности установки.
Техническое обслуживание воздуховодов состоит в их периодической очистке или замене.

6. Техобслуживание фильтров кухонной вытяжки (для моделей ВУТР 202 ВК(С) ЕС, ВУТР 202 ВЕК(С) ЕС).
Алюминиевые фильтры кухонной вытяжки, предназначенные для удержания жира и пыли из воздуха, через определенный период времени забиваются и требуют мытья. Для этого фильтр следует отмачивать в горячей воде с моющим средством приблизительно раз в 1,5–2 месяца. Смена цвета фильтра после мытья не влияет на его работу. Чтобы снять алюминиевый фильтр, нужно нажать на пружинную задвижку и извлечь его. Затем следует извлечь выдвижную панель со вторым фильтром и снять его. Чтобы установить фильтры, необходимо выполнить те же действия в обратном порядке.

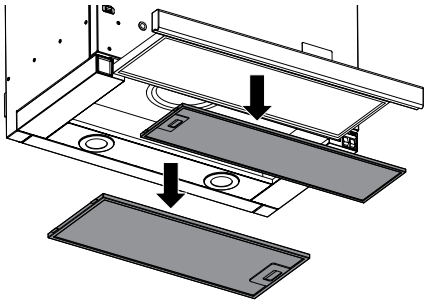

УСТРАНЕНИЕ НЕИСПРАВНОСТЕЙ

ВОЗМОЖНЫЕ НЕИСПРАВНОСТИ И МЕТОДЫ ИХ УСТРАНЕНИЯ

Возникшая проблема	Возможные причины	Способ устранения
При включении установки вентилятор(-ы) не запускается / не запускаются.	Не подключена питающая сеть.	Убедитесь, что сеть питания подключена правильно, в противном случае устраните ошибку подключения.
	Заклинил двигатель, загрязнены лопасти.	Выключите изделие. Устраните причину заклинивания вентилятора. Очистите лопасти. Перезапустите установку.
Срабатывание автоматического выключателя при включении установки.	Повышенное потребление электрического тока, вызванное коротким замыканием в электрической сети.	Выключите изделие. Обратитесь в сервисную службу.
Низкий расход воздуха	Низкая установленная скорость вентилятора.	Установите более высокую скорость.
	Фильтры, вентиляторы или рекуператор засорены.	Очистите или замените фильтры; очистите вентиляторы и рекуператор.
	Элементы вентиляционной системы (воздуховоды, диффузоры, жалюзи, решетки) засорены, повреждены или закрыты.	Очистите или замените элементы вентиляционной системы (воздуховоды, диффузоры, жалюзи, решетки).
Холодный приточный воздух.	Вытяжной фильтр засорен.	Очистите или замените вытяжной фильтр.
	Установка работает в режиме охлаждения.	Проверьте настройки режима работы установки.
Повышенный шум, вибрация.	Засорена крыльчатка (крыльчатки).	Очистите крыльчатку (крыльчатки).
	Ослаблена затяжка винтовых соединений вентиляторов или корпуса.	Затяните винтовые соединения вентиляторов или корпуса до упора.
	Отсутствие виброгасящих вставок на патрубках присоединения воздуховодов.	Установите виброгасящие резиновые вставки.

Если принятые меры не привели к устранению неисправности, обратитесь в сервисную службу или к продавцу изделия.

При возникновении неисправностей, не описанных в таблице, обратитесь в сервисную службу или к продавцу изделия.

ПРАВИЛА ХРАНЕНИЯ И ТРАНСПОРТИРОВКИ

- Хранить изделие необходимо в заводской упаковке в вентилируемом помещении при температуре +5...+40 ˚С и относительной влажности не выше 70 %.
- Наличие в воздухе паров и примесей, вызывающих коррозию и нарушающих изоляцию и герметичность соединений, не допускается.
- Для погрузочно-разгрузочных работ используйте соответствующую подъемную технику для предотвращения возможных повреждений изделия.
- Во время погрузочно-разгрузочных работ выполняйте требования перемещений для данного типа грузов.
- Транспортировать разрешается любым видом транспорта при условии защиты изделия от атмосферных осадков и механических повреждений. Транспортировка изделия разрешена только в рабочем положении.
- Погрузка и разгрузка должны производиться без резких толчков и ударов.
- Перед первым включением после транспортировки при низких температурах изделие необходимо выдержать при температуре эксплуатации не менее 3–4 часов.

ГАРАНТИИ ИЗГОТОВИТЕЛЯ

Изготовитель устанавливает гарантийный срок изделия длительностью 24 месяца с даты продажи изделия через розничную торговую сеть при условии выполнения пользователем правил транспортировки, хранения, монтажа и эксплуатации изделия.
В случае появления нарушений в работе изделия по вине изготовителя в течение гарантийного срока пользователь имеет право на бесплатное устранение недостатков изделия посредством осуществления изготовителем гарантийного ремонта.
Гарантийный ремонт состоит в выполнении работ, связанных с устранением недостатков изделия, для обеспечения возможности использования такого изделия по назначению в течение гарантийного срока. Устранение недостатков осуществляется посредством замены или ремонта комплектующих или отдельной комплектующей изделия.

Гарантийный ремонт не включает в себя:
- периодическое техническое обслуживание;
- монтаж/демонтаж изделия;
- настройку изделия.

Для проведения гарантийного ремонта пользователь должен предоставить изделие, руководство пользователя с отметкой о дате продажи и расчетный документ, подтверждающий факт покупки.
Модель изделия должна соответствовать модели, указанной в руководстве пользователя.
По вопросам гарантийного обслуживания обращайтесь к продавцу.

Гарантия изготовителя не распространяется на нижеприведенные случаи:
- непредоставление пользователем изделия в комплектности, указанной в руководстве пользователя, в том числе демонтаж пользователем комплектующих изделия;
- несоответствие модели, марки изделия данным, указанным на упаковке изделия и в руководстве пользователя;
- несвоевременное техническое обслуживание изделия;
- наличие повреждений корпуса и внутренних узлов изделия;
- внесение в конструкцию изделия изменений или осуществление доработок изделия;
- замена и использование узлов, деталей и комплектующих изделия, не предусмотренных изготовителем;
- использование изделия не по назначению;
- нарушение пользователем правил монтажа изделия;
- нарушение пользователем правил управления изделием;
- подключение изделия к электрической сети с напряжением, отличным от указанного в руководстве пользователя;
- выход изделия из строя вследствие скачков напряжения в электрической сети;
- осуществление пользователем самостоятельного ремонта изделия;
- осуществление ремонта изделия лицами, не уполномоченными на то изготовителем;
- истечение гарантийного срока изделия;
- нарушение пользователем установленных правил перевозки изделия;
- нарушение пользователем правил хранения изделия;
- совершение третьими лицами противоправных действий по отношению к изделию;
- выход изделия из строя вследствие возникновения обстоятельств непреодолимой силы (пожара, наводнения, землетрясения, войны, военных действий любого характера, блокады);
- отсутствие пломб, если наличие таковых предусмотрено руководством пользователя;
- непредоставление руководства пользователя с отметкой о дате продажи изделия;
- отсутствие расчетного документа, подтверждающего факт покупки изделия.



ВЫПОЛНЯЙТЕ ТРЕБОВАНИЯ ДАННОГО РУКОВОДСТВА ПОЛЬЗОВАТЕЛЯ ДЛЯ ОБЕСПЕЧЕНИЯ ДЛИТЕЛЬНОЙ БЕСПЕРЕБОЙНОЙ РАБОТЫ ИЗДЕЛИЯ



ГАРАНТИЙНЫЕ ТРЕБОВАНИЯ ПОЛЬЗОВАТЕЛЯ РАССМАТРИВАЮТСЯ ПОСЛЕ ПРЕДЪЯВЛЕНИЯ ИМ ИЗДЕЛИЯ, ГАРАНТИЙНОГО ТАЛОНА, РАСЧЕТНОГО ДОКУМЕНТА И РУКОВОДСТВА ПОЛЬЗОВАТЕЛЯ С ОТМЕТКОЙ О ДАТЕ ПРОДАЖИ

СВИДЕТЕЛЬСТВО О ПРИЕМКЕ

Тип изделия	Приточно-вытяжная установка с рекуперацией тепла
Модель	
Серийный номер	
Дата выпуска	
Клеймо приемщика	

ИНФОРМАЦИЯ О ПРОДАВЦЕ

Название магазина	
Адрес	
Телефон	
E-mail	
Дата покупки	
Изделие в полной комплектации с руководством пользователя получил, с условиями гарантии ознакомлен и согласен.	
Подпись покупателя	

Место для печати продавца

СВИДЕТЕЛЬСТВО О МОНТАЖЕ

Изделие _____ установлено в соответствии с требованиями данного руководства пользователя.	
Название фирмы	
Адрес	
Телефон	
Ф. И. О. установщика	
Дата монтажа:	**Подпись:**
Работы по монтажу изделия соответствуют требованиям всех применимых местных и национальных строительных, электрических и технических норм и стандартов. Замечаний к работе изделия не имею.	
Подпись:	

Место для печати установщика

ГАРАНТИЙНЫЙ ТАЛОН

Тип изделия	Приточно-вытяжная установка с рекуперацией тепла
Модель	
Серийный номер	
Дата выпуска	
Дата покупки	
Гарантийный срок	
Продавец	

Место для печати продавца



Производитель: ООО «Вентиляционные системы»,
Украина, Киев, ул. М. Коцюбинского, 1
Адрес производственных мощностей:
Украина, Киевская область, Фастовский район, г. Боярка, ул. Соборности, 36

V273RU-02